Tipo de Comprobante: I - Ingreso
Serie:
Folio: 55
Fecha: 03/Dic/2018 10:25:10
Lugar de expedición (C.P.): 49000

Emisor:
VICTOR MANUEL MORENO LEAL
RFC: MOLV580809TL1
Régimen Fiscal: 612 Personas Físicas con Actividades Empresariales y Profesionales

Método de Pago: PPD - Pago en parcialidades o diferido
Forma de Pago: 99 - Por definir
Moneda: MXN - Peso Mexicano

Receptor:
Cliente: MUNICIPIO DE ZAPOTLAN EL GRANDE
RFC: MZG8501012NA
Uso CFDI: P01 Por definir

Cantidad	Unidad	Clave Unidad SAT	Clave Prod/Servicio	Descripción	Valor unitario	Descuento	Impuestos	Importe
1.0000	SERVICIO	E48 - Unidad de servicio	72111000 - Servicios de construcción de unidades unifamiliares	CONSTRUCCION DE CUARTO ADICIONAL	$496,253.91	$0.00	IVA, - Importe: 79400.63,	$496,253.91

Observaciones: OBRA: "CONSTRUCCIÓN DE CUARTO ADICIONAL Y/O MEJORAMIENTO DE VIVIENDA EN CABECERA MUNICIPAL DE ZAPOTLÁN EL GRANDE, JALISCO.

RECIBIMOS DEL H. AYUNTAMIENTO DE ZAPOTLÁN EL GRANDE JALISCO, LA CANTIDAD DE $575,654.54 (QUINIENTOS SETENTA Y CINCO MIL SEISCIENTOS CINCUENTA Y CUATRO PESOS 54/100 M.N.) POR CONCEPTO DE PAGO DE LA ESTIMACIÓN No.2 RELATIVO A LA OBRA: CONSTRUCCIÓN DE CUARTO ADICIONAL Y/O MEJORAMIENTO DE VIVIENDA EN CABECERA MUNICIPAL, DE ZAPOTLÁN EL GRANDE, JALISCO, RECURSO: " DEL FONDO DE APORTACIONES PARA LA INFRAESTRUCTURA SOCIAL MUNICIPAL" (FAIS), PARA EL EJERCICIO FISCAL 2018 . CONTRATO: No. DOP/FAIS33/2018-02/024 , FIANZA DE ANTICIPO No. 2252511, FIANZA DE CUMPLIMIENTO No. 2252512,COMPAÑIA AFIANZADORA, AFIANZADORA SOFIMEX S.A.

Total con letra:
quinientos setenta y cinco mil seiscientos cincuenta y cuatro Pesos 54/100 M.N.

Tipo Relación:
-

Subtotal: $496,253.91
Descuentos:
Impuestos Trasladados: $79,400.63
Total: **$575,654.54**

Este documento es una representación impresa de un CFDI

Serie del Certificado del emisor: 00001000000409187185
Folio Fiscal: B11D7E5F-6021-4FE9-BC10-774BAACFDB1A
No. de serie del Certificado del SAT: 00001000000404486074
Fecha y hora de certificación: 2018-12-03T10:25:17

Sello digital del CFDI

gI9Iot0zK4gdshbxjIVKwUKaXvprn0jq9bDY0hCtPnrn4GLNX7/tUow8PGv5jUDuEE9WgOC1CzSHrv8JdfzhutRoBqn+yNAks5pZq+urTNSibn4rcaSZ4OAIpuB26X/ItsB/2aZVI097EoXV+iuTi/WkvqXhc1piEWpb8u2VSnbGTI3i5IMqf+FiRwU5LqxgBBtvogNuSQrmhDB9qdY05aUNvwCC+bxV1EHlbKeaL+dlg654ToCLVF2e/Tk28LvJU34uiw8kPm5/KF02FT4Mz4N9TCZZHqjZ/Kbev7Gpz+WIXcvBk0QQoxmpMV29Rz2JBsujVhE3vwytYXyygDyah5ew==

Sello del SAT

Q4+er6aJpUwuiaQC9rUfc8laNNOZZFGRv2BIQUHaW2EO99tjxgTp683vM4stAa5Kol9XN6TOgD9O2FAreyWpucTcX7yRttDFrrAzaHrSC4CqjTklAP26hgBhlxU8cpM/86oDIAT/W5LmZ97lcFrT9Ff5Sipf9K8mnbvPqRbd7w7OytLlrbYuoPmFsclkEI+kalyg53pZb0zTOS0pnKfx7Z5Zpzl4OeO32IRhFLnM728KFRS1dUaW4foL0hGi1EzWuVRay73MccD4zd9AbVT2v7rJ97oc1kD5+VK/VeHqjAI63B9vM2qeeW6lnS7Z26krKcygkXOv+RmrTmgyNsQ==

Cadena original del complemento del certificación digital del SAT

||1.1|B11D7E5F-6021-4FE9-BC10-774BAACFDB1A|2018-12-03T10:25:17|MAS0810247C0|gI9Iot0zK4gdshbxjIVKwUKaXvprn0jq9bDY0hCtPnrn4GLNX7/tUow8PGv5jUDuEE9WgOC1CzSHrv8JdfzhutRoBqn+yNAks5pZq+urTNSibn4rcaSZ4OAIpuB26X/ItsB/2aZVI097EoXV+iuTi/WkvqXhc1piEWpb8u2VSnbGTI3i5IMqf+FiRwU5LqxgBBtvogNuSQrmhDB9qdY05aUNvwCC+bxV1EHlbKeaL+dlg654ToCLVF2e/Tk28LvJU34uiw8kPm5/KF02FT4Mz4N9TCZZHqjZ/Kbev7Gpz+WIXcvBk0QQoxmpMV29Rz2JBsujVhE3vwytYXyygDyah5ew==|00001000000404486074||

Versión del comprobante: 3.3

Hoja 1

ADMINISTRACIÓN PÚBLICA MUNICIPAL ESTADOS UNIDOS MEXICANOS ZAPOTLÁN EL GRANDE, JAL.
DIRECCION DE OBRAS PUBLICAS

ARQ. JESUS EUGENIO CAMPOS ESCOBAR
DIRECTOR DE OBRAS PUBLICAS

ING. JOSE DAVID DAMIAN RIOS
JEFE DE CONTROL Y SUPERVISION DE OBRA PÚBLICA

ING. ARQ. VICTOR MANUEL MORENO LEAL
CONTRATISTA

DIRECCION DE GESTION DE PROGRAMAS COPLADEMUN Y VINCULACION CON DELEGACIONES
- 5 DIC 2018
RECIBIDO

H. AYUNTAMIENTO DE ZAPOTLAN EL GRANDE, JALISCO
DIRECCIÓN GENERAL DE OBRAS PÚBLICAS

CONTROL DE OBRA PÚBLICA

FECHA: 26-nov-18

Contrato: DOP/FAIS33/2018-02/024
Tipo de Recurso: FEDERAL

No. de Obra: DOP/FAIS33/2018-02/024
Contratista: ING. ARQ. VICTOR MANUEL MORENO LEAL
Obra: CONSTRUCCIÓN DE CUARTO ADICIONAL Y/O MEJORAMIENTO DE VIVIENDA EN CABECERA MUNICIPAL DE ZAPOTLÁN EL GRANDE, JALISCO
Localidad: CIUDAD GUZMÁN
Municipio: ZAPOTLÁN EL GRANDE, JALISCO
Fecha de Inicio: 07 DE OCTUBRE DEL 2018
Fecha de Término: 15 DE DICIEMBRE DEL 2018
ESTIMACIÓN No.2
Periodo: 08-nov-18 **Al:** 26-nov-18

Resumen de Documento		
+ Importe de la estimación	$ 661,671.88	$ 661,671.88
+ Aditiva	$ 0.00	$ 0.00
- Deductiva	$ 0.00	$ 0.00
+ IVA: 16%	$ 105,867.50	$ 767,539.38
- Amortización	$ 191,884.85	
Total	$ 575,654.54	$ 575,654.54

Avance	
Fecha Inicial:	07 DE OCT. DEL 2018
Financiero:	56.42%
Fisico %	41.91%
Fecha:	26-nov-18

Techo Financiero	Importe	Acumulado	Importe
Presupuesto Base	$ 2,883,095.23	Esta Estimación	$ 767,539.38
Convenio Adicional	$ 0.00	Acumulado Anterior	$ 440,642.40
Suma Escalatorias	$ 0.00	Acumulado Actual	$ 1,208,181.78
Total	$ 2,883,095.23	Saldo	$ 1,674,913.45

Anticipo		
Anticipo	25%	$ 720,773.81
Amort. Del acumulado		$110,160.60
Esta amortizaciòn		$ 191,884.85
Total Amortizado		$ 302,045.45
Saldo por Amortizar		$ 418,728.36

Detalle	Federal	Estatal	Municipio	Sumas
Importe	$ 496,253.91	$ 0.00	$ 0.00	$ 496,253.91
Escalatoria	-	-	-	$ 0.00
IVA	$ 79,400.63	$ 0.00	$ 0.00	$ 79,400.63
Total a Facturar	$ 575,654.54	$ 0.00	$ 0.00	$ 575,654.54
Retención del 5 al millar	$ 0.00	$ 0.00	$ 0.00	$ 0.00
Retención del 2 al millar	$ 0.00	$ 0.00	$ 0.00	$ 0.00
Total a Pagar	$ 575,654.54	$ 0.00	$ 0.00	$ 575,654.54

ARQ. JÉSUS EUGENIO CAMPOS ESCOBAR
DIRECTOR DE OBRAS PÚBLICAS

ING. JOSÉ DAVID DAMIÁN RÍOS
JEFE DE SUPERVISIÓN Y CONTROL DE OBRA PÚBLICA

DIRECCIÓN DE OBRAS PUBLICAS

ING. ARQ. VÍCTOR MANUEL MORENO LEAL
CONTRATISTA

DIRECCIÓN DE GESTION DE PROGRAMAS COPLADEMUN Y VINCULACION CON DELEGACIONES
- 5 DIC 2018
RECIBIDO

OBRA: CONSTRUCCIÓN DE CUARTOS Y/O MEJORAMIENTO DE VIVIENDA EN CABECERA MPAL.

CONCEPTOS

No.-	DOMICILIO	LIMPIEZA Y DESHIERBE		TRAZO Y NIVELACIÓN		PISO DE CONCRETO		NOVAMURO		ANCLAJE DE VARILLAS		COLADO DE CASTILLO		NOVADALA		NOVALOSA		ZAVALETA		BAJANTE		LIMPIEZA	
		CANT.	UNIDAD	CANT.	UNIDAD	CANT.	UNIDAD	CANT.	UNIDAD	CANT.	UNIDAD	CANT.	UNIDAD	CANT.	UNIDAD	CANT.	UNIDAD	CANT.	UNIDAD	CANT.	UNIDAD	CANT.	UNIDAD
1.-	CONG. DE CHILPALCINGO No.87	12.24	M2	12.24	M2	12.24	M2	37.62	M2	4.00	PZA	50.60	M	16.22	M	12.24	M2	13.04	M	3.00	M	12.24	M2
2.-	TUXCACUESCO No.427	12.24	M2	12.24	M2	12.24	M2	37.62	M2	4.00	PZA	50.60	M	16.22	M	12.24	M2	13.04	M	3.00	M	12.24	M2
		24.48		24.48		24.48		75.24		8.00		101.20		32.44		24.48		26.08		6.00		24.48	
3.-	PROL. AUSTIN YAÑEZ No.120	12.00	M2	12.00	M2	12.00	M2	37.62	M2	4.00	PZA	56.60	M	16.22	M	12.00	M2	13.04	M	3.00	M	12.00	M2
4.-	CERRADA DE AGUSTIN YAÑEZ No.62	12.00	M2	12.00	M2	12.00	M2	37.62	M2	4.00	PZA	56.60	M	16.22	M	12.00	M2	13.04	M	3.00	M	12.00	M2
5.-	RETIRO No.54	12.00	M2	12.00	M2	12.00	M2	37.62	M2	4.00	PZA	56.60	M	16.22	M	12.00	M2	13.04	M	3.00	M	12.00	M2
		36.00		36.00		36.00		112.86		12.00		169.80		48.66		36.00		39.12		9.00		36.00	
6.-	DEGOLLADO No.292	12.08	M2	12.08	M2	12.08	M2	38.20	M2	4.00	PZA	56.60	M	16.42	M	12.08	M2	13.24	M	3.00	M	12.08	M2
7.-	MARIANO ESCOBEDO No. 66	11.55	M2	11.55	M2	11.55	M2	36.75	M2	4.00	PZA	56.60	M	15.92	M	11.55	M2	12.74	M	3.00	M	11.55	M2
		23.63		23.63		23.63		74.95		8.00		113.20		32.34		23.63		25.98		6.00		23.63	
8.-	FERROCARRIL No.86	12.54	M2	12.54	M2	12.54	M2	32.35	M2	4.00	PZA	53.60	M	12.22	M	12.54	M2	13.24	M	3.00	M	12.54	M2
9.-	FERROCARRIL No.92	9.59	M2	9.59	M2	9.59	M2	25.12	M2	3.00	PZA	47.20	M	11.91	M	9.59	M2	11.44	M	3.00	M	9.59	M2
		22.13		22.13		22.13		57.47		7.00		100.80		24.13		22.13		24.68		6.00		22.13	
10.-	FERROCARRIL No.62	12.21	M2	12.21	M2	12.21	M2	37.62	M2	4.00	PZA	56.60	M	16.22	M	12.21	M2	13.04	M	3.00	M	12.21	M2
11.-	MARIANO ESCOBEDO No. 479	11.55	M2	11.55	M2	11.55	M2	28.75	M2	3.00	PZA	47.20	M	13.16	M	11.55	M2	12.74	M	3.00	M	11.55	M2
		23.76		23.76		23.76		66.37		7.00		103.80		29.38		23.76		25.78		6.00		23.76	
12.-	MARCOS GORDOA No.218	12.13	M2	12.13	M2	12.13	M2	29.18	M2	3.00	PZA	47.20	M	13.31	M	12.13	M2	13.28	M	3.00	M	12.13	M2
13.-	HUESCALAPA No. 411	12.00	M2	12.00	M2	12.00	M2	29.62	M2	3.00	PZA	47.20	M	13.46	M	12.00	M2	13.28	M	3.00	M	12.00	M2
		24.13		24.13		24.13		58.80		6.00		94.40		26.77		24.13		26.56		6.00		24.13	
14.-	IGNACIO LOPEZ RAYON No. 195	9.77	M2	9.77	M2	9.77	M2	24.98	M2	3.00	PZA	47.20	M	11.86	M	9.77	M2	11.78	M	3.00	M	9.77	M2
15.-	IGNACIO LOPEZ RAYON No. 255	10.01	M2	10.01	M2	10.01	M2	27.59	M2	3.00	PZA	47.20	M	12.76	M	10.01	M2	12.18	M	3.00	M	10.01	M2
		19.78		19.78		19.78		52.57		6.00		94.40		24.62		19.78		23.96		6.00		19.78	
	TOTALES	173.91	M2	173.91	M2	173.91	M2	498.26	M2	54.00	PZA	777.60	M	218.34	M	173.91	M2	192.16	M	45.00	M	173.91	M2

ADMINISTRACION PUBLICA MUNICIPAL
ESTADOS UNIDOS MEXICANOS
ZAPOTLAN EL GRANDE, JAL.

DIRECCION DE OBRAS PUBLICAS

H. AYUNTAMIENTO DE ZAPOTLAN EL GRANDE JALISCO
DIRECCIÓN GENERAL DE OBRAS PUBLICAS Y DESARROLLO URBANO

CUERPO DE LA ESTIMACION

OBRA:	CONSTRUCCIÓN DE CUARTO ADICIONAL Y/O MEJORAMIENTO DE VIVIENDA EN CABECERA MUNICIPAL DE ZAPOTLÁN EL GRANDE, JALISCO	ESTIMACIÓN:	No. 2
UBICACIÓN:	MUNICIPIO DE ZAPOTLAN EL GRANDE	FECHA:	26 DE NOVIEMBRE DE 2018
CONTRATISTA:	ING. ARQ. VÍCTOR MANUEL MORENO LEAL	PERIODO:	08 AL 26 DE NOVIEMBRE 2018
No. CONTRATO:	DOP/FAIS33/2018-02	ELABORÓ:	ING. ARQ. VICTOR MANUEL MORENO LEAL
HOJA: 1 DE 2		No. OBRA:	DOP/FAIS33/2018-02

CODIGO	CONCEPTO	UNIDAD	P.U	VOLUMENES					IMPORTES			
				PPTO. BASE	ESTA ESTIMACION	ACUMULADO ANTERIOR	ACUMULADO ACTUAL	SALDO	ESTA ESTIMACION	ACUMULADO ANTERIOR	ACUMULADO ACTUAL	SALDO
LIM-008	LIMPIEZA Y DESHIERBE DE TERRENO A MANO INCLUYE: RETIRO DEL PRODUCTO DE LA LIMPIEZA, MANO DE OBRA HERRAMIENTA Y TODO LO QUE SEA NECESARIO	M2	$11.25	636.00	173.91	96.21	270.12	365.88	$1,956.49	$1,082.36	$3,038.85	$4,116.15
TRA-657	TRAZO Y NIVELACION DE TERRENO SENSIBLEMENTE PLANO ESTABLECIENDO BANCO DE NIVEL Y EJES DE REFERENCIA DEFINITIVAS, CON TRANSITO Y NIVEL, INCLUYE: PERSONAL TECNICO CALIFICADO, ESTACAS, LOCALIZACION DE ENTRE EJES, MATERIALES PARA SEÑALAMIENTO, EQUIPO, HERRAMIENTA Y MANO DE OBRA.	M2	$9.43	636.00	173.91	96.21	270.12	365.88	$1,639.97	$907.26	$2,547.23	$3,450.25
PIS-086.1	PISO DE CONCRETO F'C= A 150 KG/CM. DE 8 CMS. DE ESPESOR, ACABADO PULIDO, REFORZADO CON MALLA-LAC 6X6-6/6, INCLUYE: MATERIALES Y MANO DE OBRA.	M2	$349.36	636.00	173.91	96.21	270.12	365.88	$60,757.20	$33,611.93	$94,369.12	$127,823.84
BAJ-145	SUMINISTRO Y COLOCACION DE BAJANTE DE P.V.C. DE 4" DE DIAM.	M	$134.90	159.00	45.00	24.00	69.00	90.00	$6,070.50	$3,237.60	$9,308.10	$12,141.00
NOVA 1	SUMINISTRO Y CONSTRUCION DE NOVAMURO A BASE DE TABIQUE HUECO TIPO VINTEX 12/12 Y TIPO MULTEX 12/12 INCLUYE: MATERIALES, MANO DE OBRA, HERRAMIENTA, EQUIPO Y TODO LO QUE SEA NECESARIO PARA SU CORRECTA EJECUCION.	M2	$477.45	1,924.96	498.26	300.96	799.22	1125.74	$237,894.24	$143,693.35	$381,587.59	$537,484.56
ANC-001	ANCLAJE DE 3 VARILLAS DE ACERO CORRUGADO DE 3/8" DE 3 MTS. DE LONGITUD PARA CASTILLOS, INCLUYE: HACER ESCUADRA, PLOMEADO Y AMARRADO CON ALAMBRE RECOCIDO, MATERIALES, MANO DE OBRA, HERRAMIENTA, EQUIPO Y TODO LO QUE SEA NECESARIOPARA SU CORRECTA EJECUCION.	PZA	$142.73	159.00	54.00	32.00	86.00	73.00	$7,707.42	$4,567.36	$12,274.78	$10,419.29
COL-001	COLADO DE CASTILLO DE CONCRETO (f'c=150 KG/CM2) AHOGADO EN MURO SECCION (10 x 9) CMS. 2 PZAS. INCLUYE: MATERIALES, MANO DE OBRA, HERRAMIENTA, EQUIPO Y TODO LO QUE SEA NECESARIO PARA SU CORRECTA EJECUCION.	M	$29.67	2,862.00	777.60	449.80	1227.40	1634.60	$23,071.39	$13,345.57	$36,416.96	$48,498.58
NOVA 2	SUMINISTRO Y CONSTRUCCION DE NOVADALA MARCA NOVACERAMIC, CON COLADO DE CONCRETO (f'c= 150 KG/CM2) REFORZADO CON ARMEX REFORZADO TIPO 12-12-3 CON UNA SECCION INTERIOR DE CONCRETO DE (11.08 X 8.1) CMS. Y UNA SECCION TERMINADA DE (11.5 X 15) CMS. INCLUYE: MATERIALES, MANO DE OBRA, HERRAMIENTA, EQUIPO Y TODO LO QUE SEA NECESARIO PARA SU CORRECTA EJECUCION.	M	$249.56	904.18	218.34	129.76	348.10	556.08	$54,488.93	$32,382.91	$86,871.84	$138,775.32
							TOTAL (HOJA 1)=		$393,586.14			

FIRMAS

CONTRATISTA
ING. ARQ. VÍCTOR MANUEL MORENO LEAL

SUPERVISIÓN
JEFE DE SUPERVICIÓN Y CONTROL DE OBRA PUBLICA
ING. JOSÉ DAVID DAMIÁN RÍOS

REVISO
DIRECTOR DE OBRAS PUBLICAS
ARQ. JESÚS EUGENIO CAMPOS ESCOBAR

DIRECCION DE OBRAS PUBLICAS

H. AYUNTAMIENTO DE ZAPOTLAN EL GRANDE JALISCO
DIRECCIÓN GENERAL DE OBRAS PUBLICAS Y DESARROLLO URBANO

CUERPO DE LA ESTIMACION

OBRA:	CONSTRUCCIÓN DE CUARTO ADICIONAL Y/O MEJORAMIENTO DE VIVIENDA EN CABECERA MUNICIPAL DE ZAPOTLÁN EL GRANDE, JALISCO		
UBICACIÓN:	MUNICIPIO DE ZAPOTLAN EL GRANDE	FECHA:	No. 2 26 DE NOVIEMBRE DE 2018
CONTRATISTA:	ING. ARQ. VÍCTOR MANUEL MORENO LEAL	PERIODO:	08 AL 26 DE NOVIEMBRE 2018
No. CONTRATO:	DOP/FAIS33/2018-02/024	ELABORÓ:	ING. ARQ. VÍCTOR MANUEL MORENO LEAL
		No. OBRA:	DOP/FAIS33/2018-02/024

HOJA: 2 DE 2

CODIGO	CONCEPTO	UNIDAD	P.U	VOLUMENES					IMPORTES			
				PPTO. BASE	ESTA ESTIMACION	ACUMULADO ANTERIOR	ACUMULADO ACTUAL	SALDO	ESTA ESTIMACION	ACUMULADO ANTERIOR	ACUMULADO ACTUAL	SALDO
NOVA 3	SUMINISTRO Y CONSTRUCION DE CUBIERTA A BASE NOVALOSA CON DIMENSIONES DE (80 X 24 X 9) CMS. MARCA NOVACERAMIC, INCLUYE CIMBRA Y DESCIMBRA DE MADERA DE PINO DE 2DA., NERVADURAS DE (10X9) CMS. DE CONCRETO (f'c=200 KG/CM2; CAPA DE COMPRESION DE CONCRETO DE LA MISMA CALIDAD DE 3 CMS. DE ESPESOR: REFORZADA CON MALLA-LAC 6X6-10/10, INCLUYE: MATERIALES, MANO DE OBRA, HERRAMIENTA, EQUIPO Y TODO LO QUE SEA NECESARIO PARA SU CORECTA EJECUCION.	M2	$1,111.56	636.00	173.91	96.21	270.12	365.88	$193,311.40	$106,943.19	$300,254.59	$406,697.57
TEN-079	TENDIDO DE ZAVALETA O CHAFLAN CON PEDACERA DE LADRILLO ASENTADO Y JUNTEADO CON MORTERO CALHIDRA-ARENA-CEMENTO PROP. 1:3	M	$74.07	742.00	192.16	104.32	296.48	445.52	$14,233.29	$7,726.98	$21,960.27	$32,999.67
INS-276	INSTALACION ELECTRICA TIPO RESIDENCIAL (NO INCLUYE LAMPARAS NI EQUIPO ESPECIAL).	SAL	$586.20	53.00	15.00	8.00	23.00	30.00	$8,793.00	$4,689.60	$13,482.60	$17,586.00
INS-276.2	INSTALACION ELECTRICA TIPO RESIDENCIAL OCULTA PARA CONTACTO SENCILLO	SAL	$478.64	53.00	15.00	8.00	23.00	30.00	$7,179.60	$3,829.12	$11,008.72	$14,359.20
VENT-01	INSTALACIÓN DE VENTANA DE 1.32 X 1.18 MTS. CON UN MODULO FIJO Y UNO CORREDIZO, CON MARCO DE ALUMINIO Y CRISTAL DE 6 MM. INCLUYE: MATERIALES, HERRAMIENTA Y MANO DE OBRA.	PZA	$1,627.68	53.00	15.00	8.00	23.00	30.00	$24,415.20	$13,021.44	$37,436.64	$48,830.40
PUET-01	INSTALACIÓN DE PUERTA DE 0.90 X 2.20 MTS. DE TAMBOR CON MELAMINA, INCLUYE: MATERIALES, HERRAMIENTA Y MANO DE OBRA.	PZA	$1,085.12	53.00	15.00	8.00	23.00	30.00	$16,276.80	$8,680.96	$24,957.76	$32,553.60
LIM-158	LIMPIEZA FINAL (GENERAL) DE OBRA	M2	$22.29	636.00	173.91	96.21	270.12	365.88	$3,876.45	$2,144.52	$6,020.97	$8,155.47
							TOTAL (HOJA 2)=		$268,085.74			
							GRAN TOTAL		$661,671.88			

FIRMAS

CONTRATISTA

ING. ARQ. VÍCTOR MANUEL MORENO LEAL

SUPERVISION
JEFE DE SUPERVICION Y CONTROL DE OBRA PUBLICA

ING. JOSÉ DAVID DAMIÁN RÍOS

REVISO
DIRECTOR DE OBRAS PUBLICAS

ARQ. JESÚS EUGENIO CAMPOS ESCOBAR

DIRECCION DE OBRAS PUBLICAS

H. AYUNTAMIENTO DE ZAPOTLAN EL GRANDE, JALISCO

DIRECCIÓN GENERAL DE OBRAS PUBLICAS Y DESARROLLO URBANO

GENERADORES

OBRA:	CONSTRUCCIÓN DE CUARTO ADICIONAL Y/O MEJORAMIENTO DE VIVIENDA EN CABECERA MUNICIPAL DE ZAPOTLÁN EL GRANDE, JALISCO	ESTIMACIÓN 2	
UBICACIÓN:	CONG. DEL CHILPANCINGO No. 87, COL. MIGUEL HIDALGO TUXCACUESCO No. 427, COL. SOLIDARIDAD	FECHA:	26 DE NOVIEMBRE
CONTRATISTA:	ING. ARQ. VÍCTOR MANUEL MORENO LEAL	PERIODO:	08 AL 26 DE NOVIEMBRE 2018
No. CONTRATO:	DOP/FAIS33/2018-02/024	ELABORÓ:	ING. ARQ. VÍCTOR MANUEL MORENO LEAL
		No. OBRA:	DOP/FAIS33/2018-02/024

HOJA: 1 DE 15

CLAVE	CONCEPTO	PARTIDA 1.- PRELIMINARES	UNIDAD
LIM-008	LIMPIEZA Y DESHIERBE DE TERRENO A MANO INCLUYE: RETIRO DEL PRODUCTO DE LA LIMPIEZA, MANO DE OBRA HERRAMIENTA Y TODO LO QUE SEA NECESARIO PARA SU CORRECTA EJECUCION.		M2

COQUIS

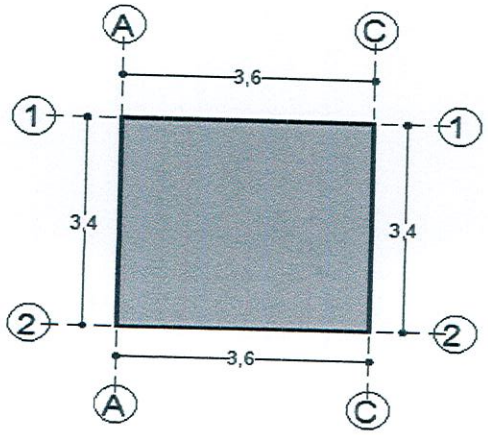

LOCALIZACION EJE	LOCALIZACION TRAMO	PZAS	LARGO	ANCHO	ALTO	UNIDAD	VOLUMEN TOTAL
1 - 2	A - C	2.00	3.60	3.40		M2	24.48
						TOTAL	24.48

FIRMAS

CONTRATISTA

ING. ARQ. VÍCTOR MANUEL MORENO LEAL

SUPERVISION

JEFE DE SUPERVICION Y CONTROL DE OBRA PUBLICA

ING. JOSÉ DAVID DAMIÁN RÍOS

DIRECCION DE OBRAS PUBLICAS

H. AYUNTAMIENTO DE ZAPOTLAN EL GRANDE, JALISCO

DIRECCIÓN GENERAL DE OBRAS PUBLICAS Y DESARROLLO URBANO

GENERADORES

OBRA:	CONSTRUCCIÓN DE CUARTO ADICIONAL Y/O MEJORAMIENTO DE VIVIENDA EN CABECERA MUNICIPAL DE ZAPOTLÁN EL GRANDE, JALISCO	ESTIMACIÓN 2	
UBICACIÓN:	CONG. DEL CHILPANCINGO No. 87, COL. MIGUEL HIDALGO TUXCACUESCO No. 427, COL. SOLIDARIDAD	FECHA:	26 DE NOVIEMBRE
CONTRATISTA:	ING. ARQ. VÍCTOR MANUEL MORENO LEAL	PERIODO:	08 AL 26 DE NOVIEMBRE 2018
No. CONTRATO:	DOP/FAIS33/2018-02/024	ELABORÓ:	ING. ARQ. VÍCTOR MANUEL MORENO LEAL
		No. OBRA:	DOP/FAIS33/2018-02/024

HOJA: 2 DE 15

CLAVE	CONCEPTO	PARTIDA 1.- PRELIMINARES	UNIDAD
TRA-657	TRAZO Y NIVELACION DE TERRENO SENSIBLEMENTE PLANO ESTABLECIENDO BANCO DE NIVEL Y EJES DE REFERENCIA DEFINITIVAS, CON TRANSITO Y NIVEL, INCLUYE: PERSONAL TECNICO CALIFICADO, ESTACAS, LOCALIZACION DE ENTRE EJES, MATERIALES PARA SEÑALAMIENTO, EQUIPO, HERRAMIENTA Y MANO DE OBRA.		M2

COQUIS

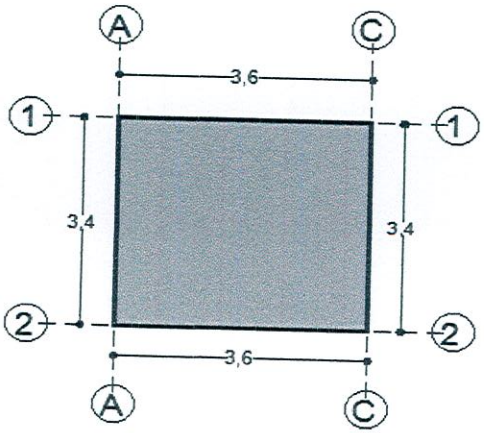

LOCALIZACION EJE	LOCALIZACION TRAMO	PZAS	LARGO	ANCHO	ALTO	UNIDAD	VOLUMEN TOTAL
1 - 2	A - C	2.00	3.60	3.40		M2	24.48
						TOTAL	24.48

FIRMAS

CONTRATISTA

ING. ARQ. VÍCTOR MANUEL MORENO LEAL

DIRECCION DE OBRAS PUBLICAS

SUPERVISION

JEFE DE SUPERVICION Y CONTROL DE OBRA PUBLICA

ING. JOSÉ DAVID DAMIÁN RÍOS

H. AYUNTAMIENTO DE ZAPOTLAN EL GRANDE, JALISCO

DIRECCIÓN GENERAL DE OBRAS PUBLICAS Y DESARROLLO URBANO

GENERADORES

OBRA:	CONSTRUCCIÓN DE CUARTO ADICIONAL Y/O MEJORAMIENTO DE VIVIENDA EN CABECERA MUNICIPAL DE ZAPOTLÁN EL GRANDE, JALISCO	ESTIMACIÓN 2	
UBICACIÓN:	CONG. DEL CHILPANCINGO No. 87, COL. MIGUEL HIDALGO TUXCACUESCO No. 427, COL. SOLIDARIDAD	FECHA:	26 DE NOVIEMBRE
CONTRATISTA:	ING. ARQ. VÍCTOR MANUEL MORENO LEAL	PERIODO:	08 AL 26 DE NOVIEMBRE 2018
No. CONTRATO:	DOP/FAIS33/2018-02/024	ELABORÓ:	ING. ARQ. VÍCTOR MANUEL MORENO LEAL
		No. OBRA:	DOP/FAIS33/2018-02/024

HOJA: 3 DE 15

CLAVE	CONCEPTO	PARTIDA 2.- LOSA DE CIMENTACION	UNIDAD
PISO-086.1	PISO DE CONCRETO F'C= A 150 KG/CM. DE 8 CMS. DE ESPESOR, ACABADO PULIDO, REFORZADO CON MALLA-LAC 6X6-6/6, INCLUYE: MATERIALES Y MANO DE OBRA.		M2

COQUIS

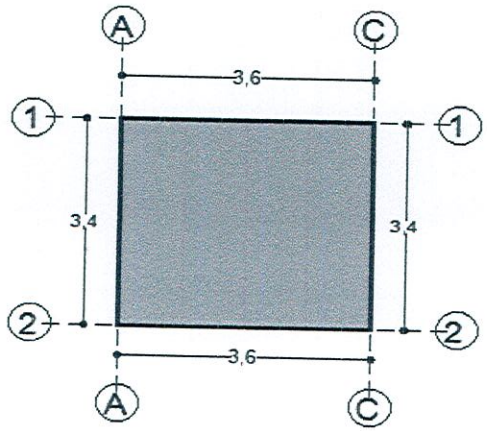

LOCALIZACION EJE	LOCALIZACION TRAMO	PZAS	LARGO	ANCHO	ALTO	UNIDAD	VOLUMEN TOTAL
1 - 2	A - C	2.00	3.60	3.40		M2	24.48
						TOTAL	24.48

FIRMAS

CONTRATISTA

ING. ARQ. VICTOR MANUEL MORENO LEAL

SUPERVISION

JEFE DE SUPERVICION Y CONTROL DE OBRA PUBLICA

ING. JOSÉ DAVID DAMIÁN RÍOS

DIRECCION DE OBRAS PUBLICAS

H. AYUNTAMIENTO DE ZAPOTLAN EL GRANDE, JALISCO

DIRECCIÓN GENERAL DE OBRAS PUBLICAS Y DESARROLLO URBANO

GENERADORES

OBRA:	CONSTRUCCIÓN DE CUARTO ADICIONAL Y/O MEJORAMIENTO DE VIVIENDA EN CABECERA MUNICIPAL DE ZAPOTLÁN EL GRANDE, JALISCO	ESTIMACIÓN 2	
UBICACIÓN:	CONG. DEL CHILPANCINGO No. 87, COL. MIGUEL HIDALGO TUXCACUESCO No. 427, COL. SOLIDARIDAD	FECHA:	26 DE NOVIEMBRE
CONTRATISTA:	ING. ARQ. VÍCTOR MANUEL MORENO LEAL	PERIODO:	08 AL 26 DE NOVIEMBRE 2018
No. CONTRATO:	DOP/FAIS33/2018-02/024	ELABORÓ:	ING. ARQ. VÍCTOR MANUEL MORENO LEAL
		No. OBRA:	DOP/FAIS33/2018-02/024

HOJA: 4 DE 15

CLAVE	CONCEPTO	PARTIDA 3.- MUROS, CASTILLOS, CERRAMIENTOS, CADENA CORONACION	UNIDAD
NOVA 1	SUMINISTRO Y CONSTRUCION DE NOVAMURO A BASE DE TABIQUE HUECO TIPO VINTEX 12/12 Y TIPO MULTEX 12/12 INCLUYE: MATERIALES, MANO DE OBRA, HERRAMIENTA, EQUIPO Y TODO LO QUE SEA NECESARIO PARA SU CORRECTA EJECUCION.		M2

COQUIS

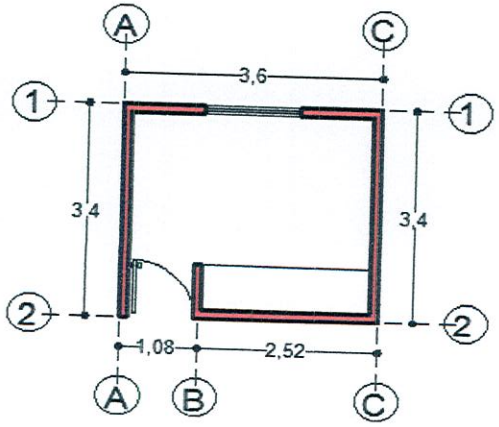

LOCALIZACION EJE	LOCALIZACION TRAMO	PZAS	LARGO	ANCHO	ALTO	UNIDAD	VOLUMEN TOTAL
1	A - C	2.00	3.60	0.12	2.90	M2	20.88
2	A - C	2.00	3.60	0.12	2.90	M2	20.88
A	1 - 2	2.00	3.16	0.12	2.90	M2	18.33
B	1 - 2	2.00	0.75	0.12	2.60	M2	3.90
C	1 - 2	2.00	3.16	0.12	2.90	M2	18.33
VENTANA		-2.00	1.32		1.18		-3.12
PUERTA		-2.00	0.90		2.20		-3.96
						TOTAL	75.24

FIRMAS

CONTRATISTA

ING. ARQ. VÍCTOR MANUEL MORENO LEAL

DIRECCION DE OBRAS PUBLICAS

SUPERVISION

JEFE DE SUPERVICION Y CONTROL DE OBRA PUBLICA

ING. JOSÉ DAVID DAMIÁN RÍOS

H. AYUNTAMIENTO DE ZAPOTLAN EL GRANDE, JALISCO

DIRECCIÓN GENERAL DE OBRAS PUBLICAS Y DESARROLLO URBANO

GENERADORES

OBRA:	CONSTRUCCIÓN DE CUARTO ADICIONAL Y/O MEJORAMIENTO DE VIVIENDA EN CABECERA MUNICIPAL DE ZAPOTLÁN EL GRANDE, JALISCO	ESTIMACIÓN 2	
UBICACIÓN:	CONG. DEL CHILPANCINGO No. 87, COL. MIGUEL HIDALGO TUXCACUESCO No. 427, COL. SOLIDARIDAD	FECHA:	26 DE NOVIEMBRE
CONTRATISTA:	ING. ARQ. VÍCTOR MANUEL MORENO LEAL	PERIODO:	08 AL 26 DE NOVIEMBRE 2018
No. CONTRATO:	DOP/FAIS33/2018-02/024	ELABORÓ:	ING. ARQ. VÍCTOR MANUEL MORENO LEAL
		No. OBRA:	DOP/FAIS33/2018-02/024

HOJA: 5 DE 15

CLAVE	CONCEPTO	PARTIDA 3.- MUROS, CASTILLOS, CERRAMIENTOS, CADENA CORONACION	UNIDAD
ANC-001	ANCLAJE DE 3 VARILLAS DE ACERO CORRUGADO DE 3/8" DE 3 MTS. DE LONGITUD PARA CASTILLOS, INCLUYE: HACER ESCUADRA, PLOMEADO Y AMARRADO CON ALAMBRE RECOCIDO, MATERIALES, MANO DE OBRA, HERRAMIENTA, EQUIPO Y TODO LO QUE SEA NECESARIOPARA SU CORRECTA EJECUCION.		PZA

COQUIS

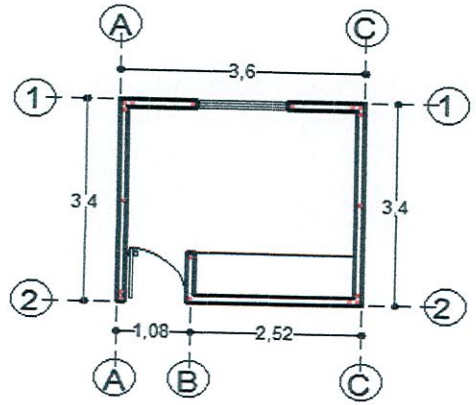

LOCALIZACION EJE	LOCALIZACION TRAMO	PZAS	LARGO	ANCHO	ALTO	UNIDAD	VOLUMEN TOTAL
A	1 - 2	2	2 (CTOS)		3.00	PZA	4.00
C	1 - 2	2	2 (CTOS)		3.00	PZA	4.00
						TOTAL	8.00

FIRMAS

CONTRATISTA

ING. ARQ. VÍCTOR MANUEL MORENO LEAL

SUPERVISION

JEFE DE SUPERVICION Y CONTROL DE OBRA PUBLICA

ING. JOSÉ DAVID DAMIÁN RÍOS

DIRECCION DE OBRAS PUBLICAS

H. AYUNTAMIENTO DE ZAPOTLAN EL GRANDE, JALISCO

DIRECCIÓN GENERAL DE OBRAS PUBLICAS Y DESARROLLO URBANO

GENERADORES

OBRA:	CONSTRUCCIÓN DE CUARTO ADICIONAL Y/O MEJORAMIENTO DE VIVIENDA EN CABECERA MUNICIPAL DE ZAPOTLÁN EL GRANDE, JALISCO	ESTIMACIÓN 2	
UBICACIÓN:	CONG. DEL CHILPANCINGO No. 87, COL. MIGUEL HIDALGO TUXCACUESCO No. 427, COL. SOLIDARIDAD	FECHA:	26 DE NOVIEMBRE
CONTRATISTA:	ING. ARQ. VÍCTOR MANUEL MORENO LEAL	PERIODO:	08 AL 26 DE NOVIEMBRE 2018
No. CONTRATO:	DOP/FAIS33/2018-02/024	ELABORÓ:	ING. ARQ. VÍCTOR MANUEL MORENO LEAL
		No. OBRA:	DOP/FAIS33/2018-02/024

HOJA: 6 DE 15

CLAVE	CONCEPTO	PARTIDA 3.- MUROS, CASTILLOS, CERRAMIENTOS, CADENA CORONACION	UNIDAD
COL-001	COLADO DE CASTILLO DE CONCRETO (f'c=150 KG/CM2) AHOGADO EN MURO SECCION (10 x 9) CMS. 2 PZAS. INCLUYE: MATERIALES, MANO DE OBRA, HERRAMIENTA, EQUIPO Y TODO LO QUE SEA NECESARIO PARA SU CORRECTA EJECUCION.		M

COQUIS

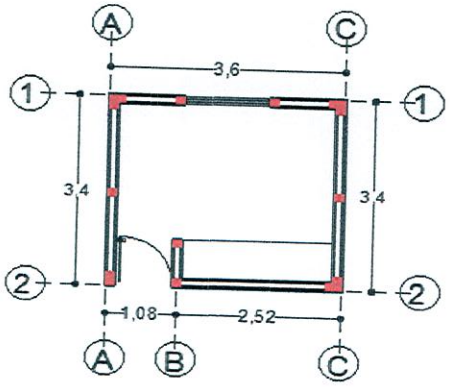

LOCALIZACION EJE	LOCALIZACION TRAMO	PZAS	LARGO	ANCHO	ALTO	UNIDAD	VOLUMEN TOTAL
1	A - C	6	2 (CTOS)		3.00	M	36.00
2	A - C	4	2 (CTOS)		3.00	M	24.00
A	1 - 2	3	2 (CTOS)		3.00	M	18.00
B	1 - 2	1	2 (CTOS)		2.60	M	5.20
C	1 - 2	3	2 (CTOS)		3.00	M	18.00
						TOTAL	101.20

FIRMAS

CONTRATISTA

ING. ARQ. VÍCTOR MANUEL MORENO LEAL

SUPERVISION

JEFE DE SUPERVICION Y CONTROL DE OBRA PUBLICA

ING. JOSE DAVID DAMIÁN RÍOS

H. AYUNTAMIENTO DE ZAPOTLAN EL GRANDE, JALISCO

DIRECCIÓN GENERAL DE OBRAS PUBLICAS Y DESARROLLO URBANO

GENERADORES

OBRA:	CONSTRUCCIÓN DE CUARTO ADICIONAL Y/O MEJORAMIENTO DE VIVIENDA EN CABECERA MUNICIPAL DE ZAPOTLÁN EL GRANDE, JALISCO	ESTIMACIÓN 2	
UBICACIÓN:	CONG. DEL CHILPANCINGO No. 87, COL. MIGUEL HIDALGO TUXCACUESCO No. 427, COL. SOLIDARIDAD	FECHA:	26 DE NOVIEMBRE
CONTRATISTA:	ING. ARQ. VÍCTOR MANUEL MORENO LEAL	PERIODO:	08 AL 26 DE NOVIEMBRE 2018
No. CONTRATO:	DOP/FAIS33/2018-02/024	ELABORÓ:	ING. ARQ. VÍCTOR MANUEL MORENO LEAL
		No. OBRA:	DOP/FAIS33/2018-02/024

HOJA: 7 DE 15

CLAVE	CONCEPTO	PARTIDA 3.- MUROS, CASTILLOS, CERRAMIENTOS, CADENA CORONACION	UNIDAD
NOVA 2	SUMINISTRO Y CONSTRUCCION DE NOVADALA MARCA NOVACERAMIC, CON COLADO DE CONCRETO (f'c= 150 KG/CM2) REFORZADO CON ARMEX REFORZADO TIPO 12-12-3 CON UNA SECCION INTERIOR DE CONCRETO DE (11.08 X 8.1) CMS. Y UNA SECCION TERMINADA DE (11.5 X 15) CMS. INCLUYE: MATERIALES, MANO DE OBRA, HERRAMIENTA, EQUIPO Y TODO LO QUE SEA NECESARIO PARA SU CORRECTA EJECUCION.		M

COQUIS

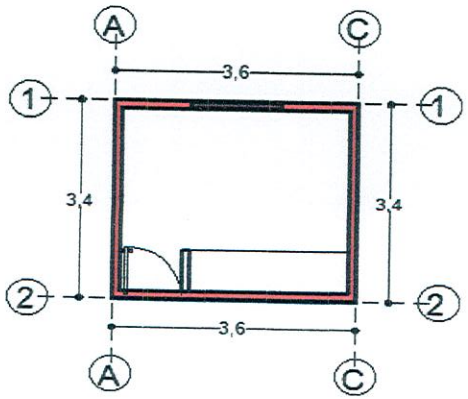

LOCALIZACION EJE	LOCALIZACION TRAMO	PZAS	LARGO	ANCHO	ALTO	UNIDAD	VOLUMEN TOTAL
1	A - C	2.00	3.60	0.12		M	7.20
2	A - C	2.00	3.60	0.12		M	7.20
A	1 - 2	2.00	3.16	0.12		M	6.32
C	1 - 2	2.00	3.16	0.12		M	6.32
CERRAMIENTO							
1	A - C	2.00	1.56	0.12		M	3.12
2	A - C	2.00	1.14	0.12		M	2.28
						TOTAL	32.44

FIRMAS

CONTRATISTA

ING. ARQ. VÍCTOR MANUEL MORENO LEAL

SUPERVISION

JEFE DE SUPERVICION Y CONTROL DE OBRA PUBLICA

ING. JOSÉ DAVID DAMIÁN RÍOS

DIRECCIÓN DE OBRAS PUBLICAS

H. AYUNTAMIENTO DE ZAPOTLAN EL GRANDE, JALISCO

DIRECCIÓN GENERAL DE OBRAS PUBLICAS Y DESARROLLO URBANO

GENERADORES

OBRA:	CONSTRUCCIÓN DE CUARTO ADICIONAL Y/O MEJORAMIENTO DE VIVIENDA EN CABECERA MUNICIPAL DE ZAPOTLÁN EL GRANDE, JALISCO	ESTIMACIÓN 2	
UBICACIÓN:	CONG. DEL CHILPANCINGO No. 87, COL. MIGUEL HIDALGO TUXCACUESCO No. 427, COL. SOLIDARIDAD	FECHA:	26 DE NOVIEMBRE
CONTRATISTA:	ING. ARQ. VÍCTOR MANUEL MORENO LEAL	PERIODO:	08 AL 26 DE NOVIEMBRE 2018
		ELABORÓ:	ING. ARQ. VÍCTOR MANUEL MORENO LEAL
No. CONTRATO:	DOP/FAIS33/2018-02/024	No. OBRA:	DOP/FAIS33/2018-02/024

HOJA: 8 DE 15

CLAVE	CONCEPTO	PARTIDA 4.- CUBIERTA	UNIDAD
NOVA 3	SUMINISTRO Y CONSTRUCION DE CUBIERTA A BASE NOVALOSA CON DIMENSIONES DE (80 X 24 X 9) CMS. MARCA NOVACERAMIC, INCLUYE CIMBRA Y DESCIMBRA DE MADERA DE PINO DE 2DA., NERVADURAS DE (10X9) CMS. DE CONCRETO (f'c=200 KG/CM2, CAPA DE COMPRESION DE CONCRETO DE LA MISMA CALIDAD DE 3 CMS. DE ESPESOR: REFORZADA CON MALLA-LAC 6X6-10/10, INCLUYE: MATERIALES, MANO DE OBRA, HERRAMIENTA, EQUIPO Y TODO LO QUE SEA NECESARIO PARA SU CORECTA EJECUCION.		M2

COQUIS

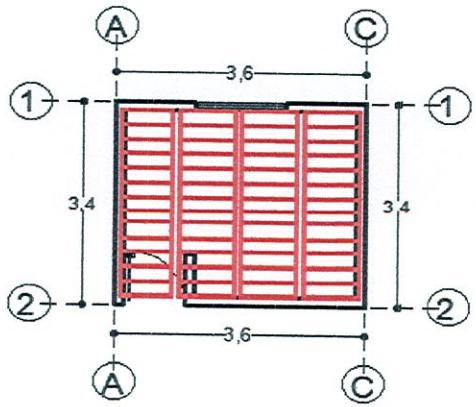

LOCALIZACION EJE	LOCALIZACION TRAMO	PZAS	LARGO	ANCHO	ALTO	UNIDAD	VOLUMEN TOTAL
1 - 2	A - C	2.00	3.60	3.40		M2	24.48
						TOTAL	24.48

FIRMAS

CONTRATISTA

ING. ARQ. VÍCTOR MANUEL MORENO LEAL

SUPERVISION

JEFE DE SUPERVICION Y CONTROL DE OBRA PUBLICA

ING. JOSÉ DAVID DAMIÁN RÍOS

DIRECCION DE OBRAS PUBLICAS

H. AYUNTAMIENTO DE ZAPOTLAN EL GRANDE, JALISCO

DIRECCIÓN GENERAL DE OBRAS PUBLICAS Y DESARROLLO URBANO

GENERADORES

OBRA:	CONSTRUCCIÓN DE CUARTO ADICIONAL Y/O MEJORAMIENTO DE VIVIENDA EN CABECERA MUNICIPAL DE ZAPOTLÁN EL GRANDE, JALISCO	ESTIMACIÓN 2	
UBICACIÓN:	CONG. DEL CHILPANCINGO No. 87, COL. MIGUEL HIDALGO TUXCACUESCO No. 427, COL. SOLIDARIDAD	FECHA:	26 DE NOVIEMBRE
CONTRATISTA:	ING. ARQ. VÍCTOR MANUEL MORENO LEAL	PERIODO:	08 AL 26 DE NOVIEMBRE 2018
No. CONTRATO:	DOP/FAIS33/2018-02/024	ELABORÓ:	ING. ARQ. VÍCTOR MANUEL MORENO LEAL
		No. OBRA:	DOP/FAIS33/2018-02/024

HOJA: 9 DE 15

CLAVE	CONCEPTO	PARTIDA 4.- CUBIERTA	UNIDAD
TEN-079	TENDIDO DE ZAVALETA O CHAFLAN CON PEDACERA DE LADRILLO ASENTADO Y JUNTEADO CON MORTERO CALHIDRA-ARENA-CEMENTO PROP. 1:3		M

COQUIS

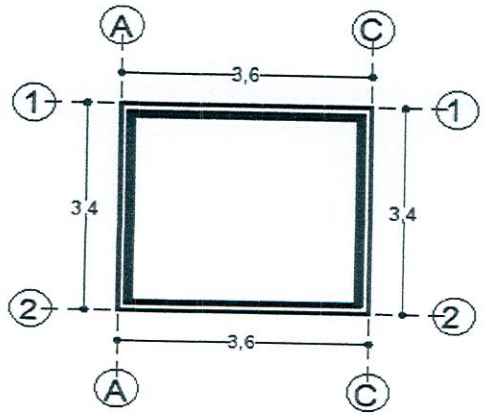

LOCALIZACION EJE	LOCALIZACION TRAMO	PZAS	LARGO	ANCHO	ALTO	UNIDAD	VOLUMEN TOTAL
1	A- C	2.00	3.36			M	6.72
2	A- C	2.00	3.36			M	6.72
A	1- 2	2.00	3.16			M	6.32
C	1- 2	2.00	3.16			M	6.32
						TOTAL	26.08

FIRMAS

CONTRATISTA

ING. ARQ. VÍCTOR MANUEL MORENO LEAL

SUPERVISIÓN

JEFE DE SUPERVICION Y CONTROL DE OBRA PUBLICA

ING. JOSÉ DAVID DAMIÁN RÍOS

DIRECCION DE OBRAS PUBLICAS

H. AYUNTAMIENTO DE ZAPOTLAN EL GRANDE, JALISCO

DIRECCIÓN GENERAL DE OBRAS PUBLICAS Y DESARROLLO URBANO

GENERADORES

OBRA:	CONSTRUCCIÓN DE CUARTO ADICIONAL Y/O MEJORAMIENTO DE VIVIENDA EN CABECERA MUNICIPAL DE ZAPOTLÁN EL GRANDE, JALISCO	ESTIMACIÓN 2	
UBICACIÓN:	CONG. DEL CHILPANCINGO No. 87, COL. MIGUEL HIDALGO TUXCACUESCO No. 427, COL. SOLIDARIDAD	FECHA:	26 DE NOVIEMBRE
CONTRATISTA:	ING. ARQ. VÍCTOR MANUEL MORENO LEAL	PERIODO:	08 AL 26 DE NOVIEMBRE 2018
No. CONTRATO:	DOP/FAIS33/2018-02/024	ELABORÓ:	ING. ARQ. VÍCTOR MANUEL MORENO LEAL
		No. OBRA:	DOP/FAIS33/2018-02/024

HOJA: 10 DE 15

CLAVE	CONCEPTO	PARTIDA 5.- HERRERIA	UNIDAD
VENT- O1	INSTALACIÓN DE VENTANA DE 1.32 X 1.18 MTS. CON UN MODULO FIJO Y UNO CORREDIZO, CON MARCO DE ALUMINIO Y CRISTAL DE 6 MM. INCLUYE: MATERIALES, HERRAMIENTA Y MANO DE OBRA.		PZA

COQUIS

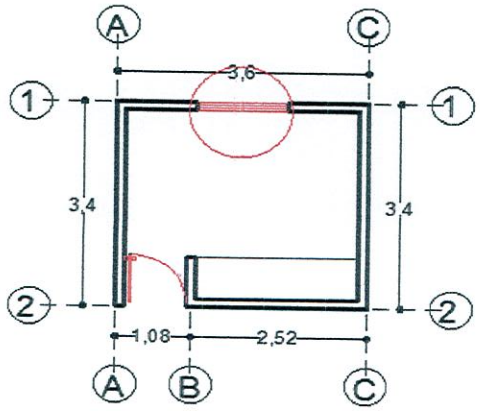

	LOCALIZACION EJE	LOCALIZACION TRAMO	PZAS	LARGO	KG	ALTO	UNIDAD	VOLUMEN TOTAL
VENTANA	1	A- C	2	1.32		1.18	PZA	2.00
							TOTAL	2.00

FIRMAS

CONTRATISTA

ING. ARQ. VÍCTOR MANUEL MORENO LEAL

SUPERVISION

JEFE DE SUPERVICION Y CONTROL DE OBRA PUBLICA

ING. JOSÉ DAVID DAMIÁN RÍOS

H. AYUNTAMIENTO DE ZAPOTLAN EL GRANDE, JALISCO

DIRECCIÓN GENERAL DE OBRAS PUBLICAS Y DESARROLLO URBANO

GENERADORES

OBRA:	CONSTRUCCIÓN DE CUARTO ADICIONAL Y/O MEJORAMIENTO DE VIVIENDA EN CABECERA MUNICIPAL DE ZAPOTLÁN EL GRANDE, JALISCO	ESTIMACIÓN 2	
UBICACIÓN:	CONG. DEL CHILPANCINGO No. 87, COL. MIGUEL HIDALGO TUXCACUESCO No. 427, COL. SOLIDARIDAD	FECHA:	26 DE NOVIEMBRE
CONTRATISTA:	ING. ARQ. VÍCTOR MANUEL MORENO LEAL	PERIODO:	08 AL 26 DE NOVIEMBRE 2018
No. CONTRATO:	DOP/FAIS33/2018-02/024	ELABORÓ:	ING. ARQ. VÍCTOR MANUEL MORENO LEAL
		No. OBRA:	DOP/FAIS33/2018-02/024

HOJA: 11 DE 15

CLAVE	CONCEPTO	PARTIDA 5.- HERRERIA	UNIDAD
PUET-01	INSTALACIÓN DE PUERTA DE 0.90 X 2.20 MTS. DE TAMBOR CON MELAMINA, INCLUYE: MATERIALES, HERRAMIENTA Y MANO DE OBRA.		PZA

COQUIS

	LOCALIZACION EJE	LOCALIZACION TRAMO	PZAS	LARGO	KG	ALTO	UNIDAD	VOLUMEN TOTAL
PUERTA	2	A- C	2.00	0.90		2.20	PZA	2.00
							TOTAL	2.00

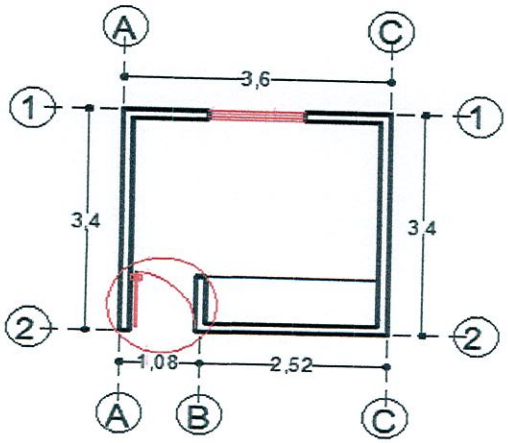

FIRMAS

CONTRATISTA

ING. ARQ. VÍCTOR MANUEL MORENO LEAL

DIRECCIÓN DE OBRAS PUBLICAS

SUPERVISION

JEFE DE SUPERVICIÓN Y CONTROL DE OBRA PUBLICA

ING. JOSÉ DAVID DAMIÁN RÍOS

H. AYUNTAMIENTO DE ZAPOTLAN EL GRANDE, JALISCO

DIRECCIÓN GENERAL DE OBRAS PUBLICAS Y DESARROLLO URBANO

GENERADORES

OBRA:	CONSTRUCCIÓN DE CUARTO ADICIONAL Y/O MEJORAMIENTO DE VIVIENDA EN CABECERA MUNICIPAL DE ZAPOTLÁN EL GRANDE, JALISCO	ESTIMACIÓN 2	
UBICACIÓN:	CONG. DEL CHILPANCINGO No. 87, COL. MIGUEL HIDALGO TUXCACUESCO No. 427, COL. SOLIDARIDAD	FECHA:	26 DE NOVIEMBRE
CONTRATISTA:	ING. ARQ. VÍCTOR MANUEL MORENO LEAL	PERIODO:	08 AL 26 DE NOVIEMBRE 2018
No. CONTRATO:	DOP/FAIS33/2018-02/024	ELABORÓ:	ING. ARQ. VÍCTOR MANUEL MORENO LEAL
		No. OBRA:	DOP/FAIS33/2018-02/024

HOJA: 12 DE 15

CLAVE	CONCEPTO	PARTIDA 6.- INSTALACION ELECTRICA	UNIDAD
INS-276	INSTALACION ELECTRICA TIPO RESIDENCIAL (NO INCLUYE LAMPARAS NI EQUIPO ESPECIAL).		SAL

COQUIS

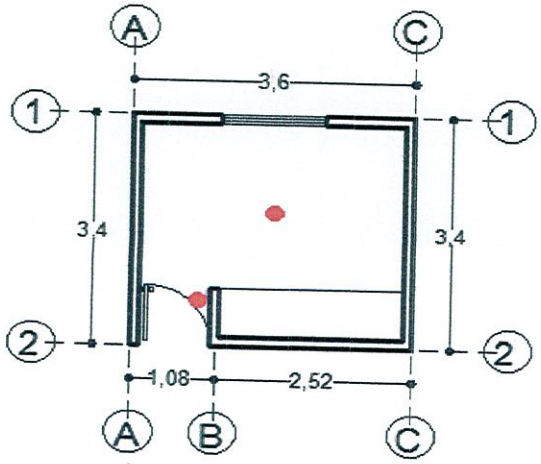

LOCALIZACION EJE	LOCALIZACION TRAMO	PZAS	LARGO	ANCHO	ALTO	UNIDAD	VOLUMEN TOTAL
1 - 2	A- C	2.00				SAL	2.00
						TOTAL	2.00

FIRMAS

CONTRATISTA

ING. ARQ. VÍCTOR MANUEL MORENO LEAL

SUPERVISIÓN

JEFE DE SUPERVICIÓN Y CONTROL DE OBRA PUBLICA

ING. JOSÉ DAVID DAMIÁN RÍOS

EL GRANDE, JAL.

INSPECCIÓN DE OBRAS

H. AYUNTAMIENTO DE ZAPOTLAN EL GRANDE, JALISCO

DIRECCIÓN GENERAL DE OBRAS PUBLICAS Y DESARROLLO URBANO

GENERADORES

OBRA:	CONSTRUCCIÓN DE CUARTO ADICIONAL Y/O MEJORAMIENTO DE VIVIENDA EN CABECERA MUNICIPAL DE ZAPOTLÁN EL GRANDE, JALISCO	ESTIMACIÓN 2	
UBICACIÓN:	CONG. DEL CHILPANCINGO No. 87, COL. MIGUEL HIDALGO TUXCACUESCO No. 427, COL. SOLIDARIDAD	FECHA:	26 DE NOVIEMBRE
CONTRATISTA:	ING. ARQ. VÍCTOR MANUEL MORENO LEAL	PERIODO:	08 AL 26 DE NOVIEMBRE 2018
No. CONTRATO:	DOP/FAIS33/2018-02/024	ELABORÓ:	ING. ARQ. VÍCTOR MANUEL MORENO LEAL
		No. OBRA:	DOP/FAIS33/2018-02/024

HOJA: 13 DE 15

CLAVE	CONCEPTO	PARTIDA 6.- INSTALACION ELECTRICA	UNIDAD
INS-276.2	INSTALACION ELECTRICA TIPO RESIDENCIAL OCULTA PARA CONTACTO SENCILLO		SAL

COQUIS

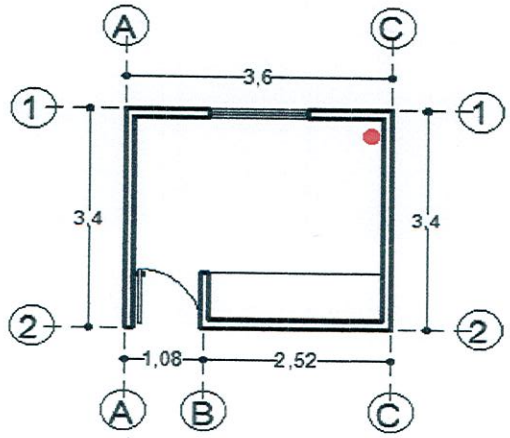

LOCALIZACION EJE	LOCALIZACION TRAMO	PZAS	LARGO	ANCHO	ALTO	UNIDAD	VOLUMEN TOTAL
C	1 - 2	2.00				SAL	2.00
						TOTAL	2.00

FIRMAS

CONTRATISTA

ING. ARQ. VÍCTOR MANUEL MORENO LEAL

SUPERVISION

JEFE DE SUPERVICION Y CONTROL DE OBRA PUBLICA

ING. JOSÉ DAVID DAMIÁN RÍOS

H. AYUNTAMIENTO DE ZAPOTLAN EL GRANDE, JALISCO

DIRECCIÓN GENERAL DE OBRAS PUBLICAS Y DESARROLLO URBANO

GENERADORES

OBRA:	CONSTRUCCIÓN DE CUARTO ADICIONAL Y/O MEJORAMIENTO DE VIVIENDA EN CABECERA MUNICIPAL DE ZAPOTLÁN EL GRANDE, JALISCO	ESTIMACIÓN 2	
UBICACIÓN:	CONG. DEL CHILPANCINGO No. 87, COL. MIGUEL HIDALGO TUXCACUESCO No. 427, COL. SOLIDARIDAD	FECHA:	26 DE NOVIEMBRE
CONTRATISTA:	ING. ARQ. VÍCTOR MANUEL MORENO LEAL	PERIODO:	08 AL 26 DE NOVIEMBRE 2018
No. CONTRATO:	DOP/FAIS33/2018-02/024	ELABORÓ:	ING. ARQ. VÍCTOR MANUEL MORENO LEAL
		No. OBRA:	DOP/FAIS33/2018-02/024

HOJA: 14 DE 15

CLAVE	CONCEPTO	PARTIDA 7.- INSTALACION PLUVIAL	UNIDAD
BAJ-145	SUMINISTRO Y COLOCACION DE BAJANTE DE P.V.C. DE 4" DE DIAM.		M

COQUIS

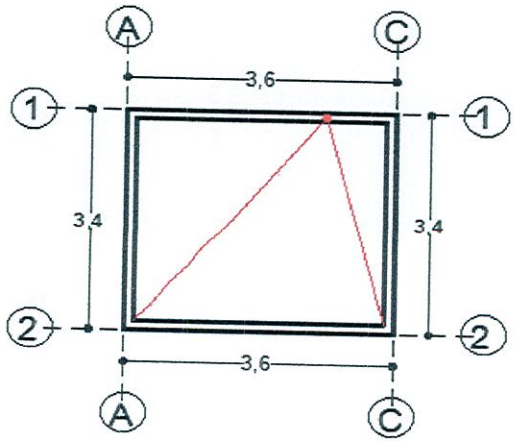

LOCALIZACION EJE	LOCALIZACION TRAMO	PZAS	LARGO	ANCHO	ALTO	UNIDAD	VOLUMEN TOTAL
1	A - C	2.00	3.00			M	6.00
						TOTAL	6.00

FIRMAS

CONTRATISTA

ING. ARQ. VÍCTOR MANUEL MORENO LEAL

SUPERVISIÓN

JEFE DE SUPERVICION Y CONTROL DE OBRA PUBLICA

ING. JOSÉ DAVID DAMIÁN RÍOS

DIRECCIÓN DE OBRAS PUBLICAS

H. AYUNTAMIENTO DE ZAPOTLAN EL GRANDE, JALISCO

DIRECCIÓN GENERAL DE OBRAS PUBLICAS Y DESARROLLO URBANO

GENERADORES

OBRA:	CONSTRUCCIÓN DE CUARTO ADICIONAL Y/O MEJORAMIENTO DE VIVIENDA EN CABECERA MUNICIPAL DE ZAPOTLÁN EL GRANDE, JALISCO	ESTIMACIÓN 2	
UBICACIÓN:	CONG. DEL CHILPANCINGO No. 87, COL. MIGUEL HIDALGO TUXCACUESCO No. 427, COL. SOLIDARIDAD	FECHA:	26 DE NOVIEMBRE
CONTRATISTA:	ING. ARQ. VÍCTOR MANUEL MORENO LEAL	PERIODO:	08 AL 26 DE NOVIEMBRE 2018
No. CONTRATO:	DOP/FAIS33/2018-02/024	ELABORÓ:	ING. ARQ. VÍCTOR MANUEL MORENO LEAL
		No. OBRA:	DOP/FAIS33/2018-02/024

HOJA: 15 DE 15

CLAVE	CONCEPTO	PARTIDA 8.- LIMPIEZA FINAL	UNIDAD
LIM-158	LIMPIEZA FINAL (GENERAL) DE OBRA		M2

COQUIS

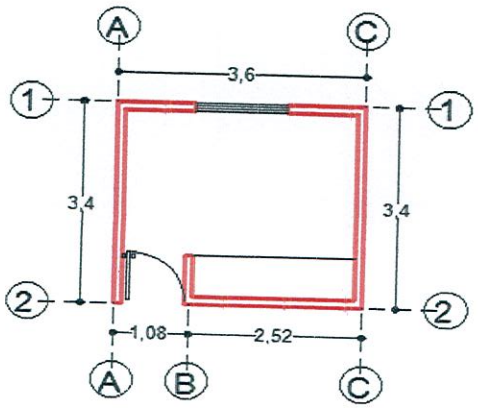

LOCALIZACION EJE	LOCALIZACION TRAMO	PZAS	LARGO	ANCHO	ALTO	UNIDAD	VOLUMEN TOTAL
1 - 2	A- C	2.00	3.60	3.40		M2	24.48
						TOTAL	24.48

FIRMAS

CONTRATISTA

ING. ARQ. VÍCTOR MANUEL MORENO LEAL

SUPERVISION

JEFE DE SUPERVICION Y CONTROL DE OBRA PUBLICA

ING. JOSÉ DAVID DAMIÁN RÍOS

DIRECCION DE OBRAS PUBLICAS

H. AYUNTAMIENTO DE ZAPOTLAN EL GRANDE, JALISCO

DIRECCIÓN GENERAL DE OBRAS PUBLICAS Y DESARROLLO URBANO

GENERADORES

OBRA:	CONSTRUCCIÓN DE CUARTO ADICIONAL Y/O MEJORAMIENTO DE VIVIENDA, EN CABECERA MUNICIPAL DE ZAPOTLÁN EL GRANDE, JALISCO	ESTIMACIÓN 2	
UBICACIÓN:	PROLONGACIÓN AGUSTÍN YAÑEZ No. 120, COL. EL TRIANGULO CDA. DE AGUSTÍN YAÑEZ No. 62, COL. EL TRIANGULO RETIRO No. 54, COL. CENTRO	FECHA:	26 DE NOVIEMBRE
CONTRATISTA:	ING. ARQ. VÍCTOR MANUEL MORENO LEAL	PERIODO:	08 AL 26 DE NOVIEMBRE 2018
No. CONTRATO:	DOP/FAIS33/2018-02/024	ELABORÓ:	ING. ARQ. VÍCTOR MANUEL MORENO LEAL
		No. OBRA:	DOP/FAIS33/2018-02/024

HOJA: 1 DE 15

CLAVE	CONCEPTO	PARTIDA 1.- PRELIMINARES	UNIDAD
LIM-008	LIMPIEZA Y DESHIERBE DE TERRENO A MANO INCLUYE: RETIRO DEL PRODUCTO DE LA LIMPIEZA, MANO DE OBRA HERRAMIENTA Y TODO LO QUE SEA NECESARIO PARA SU CORRECTA EJECUCION.		M2

COQUIS

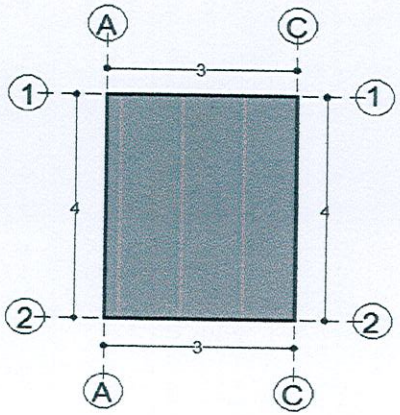

LOCALIZACION EJE	LOCALIZACION TRAMO	PZAS	LARGO	ANCHO	ALTO	UNIDAD	VOLUMEN TOTAL
1 - 2	A - C	3.00	4.00	3.00		M2	36.00
						TOTAL	36.00

FIRMAS

CONTRATISTA

ING. ARQ. VICTOR MANUEL MORENO LEAL

SUPERVISION

JEFE DE SUPERVICION Y CONTROL DE OBRA PUBLICA

ING. JOSE DAVID DAMIAN RIOS

ADMINISTRACION PUBLICA MUNICIPAL ESTADOS UNIDOS MEXICANOS ZAPOTLAN EL GRANDE, JAL.

DIRECCION DE OBRAS PUBLICAS

H. AYUNTAMIENTO DE ZAPOTLAN EL GRANDE, JALISCO

DIRECCIÓN GENERAL DE OBRAS PUBLICAS Y DESARROLLO URBANO

GENERADORES

OBRA:	CONSTRUCCIÓN DE CUARTO ADICIONAL Y/O MEJORAMIENTO DE VIVIENDA, EN CABECERA MUNICIPAL DE ZAPOTLÁN EL GRANDE, JALISCO	ESTIMACIÓN 2	
UBICACIÓN:	PROLONGACIÓN AGUSTÍN YAÑEZ No. 120, COL. EL TRIANGULO CDA. DE AGUSTÍN YAÑEZ No. 62, COL. EL TRIANGULO RETIRO No. 54, COL. CENTRO	FECHA:	26 DE NOVIEMBRE
CONTRATISTA:	ING. ARQ. VÍCTOR MANUEL MORENO LEAL	PERIODO:	08 AL 26 DE NOVIEMBRE 2018
No. CONTRATO:	DOP/FAIS33/2018-02/024	ELABORÓ:	ING. ARQ. VÍCTOR MANUEL MORENO LEAL
		No. OBRA:	DOP/FAIS33/2018-02/024

HOJA: 2 DE 15

CLAVE	CONCEPTO	PARTIDA 1.- PRELIMINARES	UNIDAD
TRA-657	TRAZO Y NIVELACION DE TERRENO SENSIBLEMENTE PLANO ESTABLECIENDO BANCO DE NIVEL Y EJES DE REFERENCIA DEFINITIVAS, CON TRANSITO Y NIVEL, INCLUYE: PERSONAL TECNICO CALIFICADO, ESTACAS, LOCALIZACION DE ENTRE EJES, MATERIALES PARA SEÑALAMIENTO, EQUIPO, HERRAMIENTA Y MANO DE OBRA.		M2

COQUIS

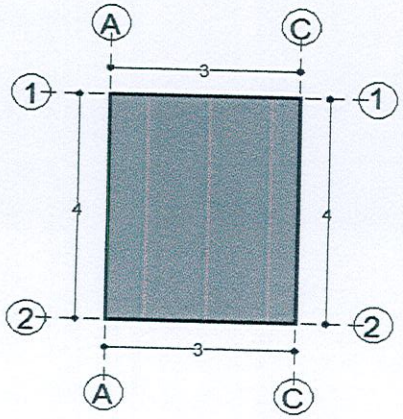

LOCALIZACION EJE	LOCALIZACION TRAMO	PZAS	LARGO	ANCHO	ALTO	UNIDAD	VOLUMEN TOTAL
1 - 2	A - C	3.00	4.00	3.00		M2	36.00
						TOTAL	36.00

FIRMAS

CONTRATISTA

ING. ARQ. VICTOR MANUEL MORENO LEAL

SUPERVISION

JEFE DE SUPERVICION Y CONTROL DE OBRA PUBLICA

ING. JOSE DAVID DAMIAN RIOS

DIRECCION DE OBRAS PUBLICAS

H. AYUNTAMIENTO DE ZAPOTLAN EL GRANDE, JALISCO

DIRECCIÓN GENERAL DE OBRAS PUBLICAS Y DESARROLLO URBANO

GENERADORES

OBRA:	CONSTRUCCIÓN DE CUARTO ADICIONAL Y/O MEJORAMIENTO DE VIVIENDA, EN CABECERA MUNICIPAL DE ZAPOTLÁN EL GRANDE, JALISCO	ESTIMACIÓN 2	
UBICACIÓN:	PROLONGACIÓN AGUSTÍN YAÑEZ No. 120, COL. EL TRIANGULO CDA. DE AGUSTÍN YAÑEZ No. 62, COL. EL TRIANGULO RETIRO No. 54, COL. CENTRO	FECHA:	26 DE NOVIEMBRE
CONTRATISTA:	ING. ARQ. VÍCTOR MANUEL MORENO LEAL	PERIODO:	08 AL 26 DE NOVIEMBRE 2018
No. CONTRATO:	DOP/FAIS33/2018-02/024	ELABORÓ:	ING. ARQ. VÍCTOR MANUEL MORENO LEAL
		No. OBRA:	DOP/FAIS33/2018-02/024

HOJA: 3 DE 15

CLAVE	CONCEPTO	PARTIDA 2.- LOSA DE CIMENTACION	UNIDAD
PISO-086.1	PISO DE CONCRETO F'C= A 150 KG/CM. DE 8 CMS. DE ESPESOR, ACABADO PULIDO, REFORZADO CON MALLA-LAC 6X6-6/6, INCLUYE: MATERIALES Y MANO DE OBRA.		M2

COQUIS

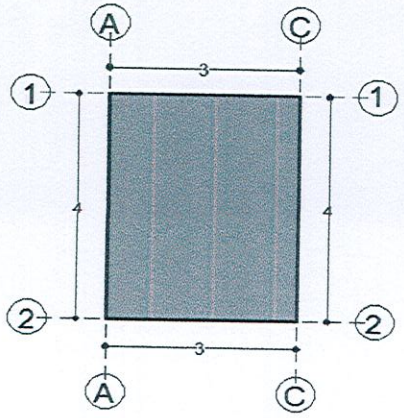

LOCALIZACION EJE	LOCALIZACION TRAMO	PZAS	LARGO	ANCHO	ALTO	UNIDAD	VOLUMEN TOTAL
1 - 2	A - C	3.00	4.00	3.00		M2	36.00
						TOTAL	36.00

FIRMAS

CONTRATISTA

ING. ARQ. VÍCTOR MANUEL MORENO LEAL

SUPERVISION

JEFE DE SUPERVICION Y CONTROL DE OBRA PUBLICA

ING. JOSE DAVID DAMIAN RIOS

ADMINISTRACIÓN PÚBLICA MUNICIPAL ESTADOS UNIDOS MEXICANOS ZAPOTLAN EL GRANDE, JAL.

DIRECCION DE OBRAS PUBLICAS

H. AYUNTAMIENTO DE ZAPOTLAN EL GRANDE, JALISCO

DIRECCIÓN GENERAL DE OBRAS PUBLICAS Y DESARROLLO URBANO

GENERADORES

OBRA:	CONSTRUCCIÓN DE CUARTO ADICIONAL Y/O MEJORAMIENTO DE VIVIENDA, EN CABECERA MUNICIPAL DE ZAPOTLÁN EL GRANDE, JALISCO	ESTIMACIÓN 2	
UBICACIÓN:	PROLONGACIÓN AGUSTÍN YAÑEZ No. 120, COL. EL TRIANGULO CDA. DE AGUSTÍN YAÑEZ No. 62, COL. EL TRIANGULO RETIRO No. 54, COL. CENTRO	FECHA:	26 DE NOVIEMBRE
CONTRATISTA:	ING. ARQ. VÍCTOR MANUEL MORENO LEAL	PERIODO:	08 AL 26 DE NOVIEMBRE 2018
No. CONTRATO:	DOP/FAIS33/2018-02/024	ELABORÓ:	ING. ARQ. VICTOR MANUEL MORENO LEAL
		No. OBRA:	DOP/FAIS33/2018-02/024

HOJA: 4 DE 15

CLAVE	CONCEPTO	PARTIDA 3.- MUROS, CASTILLOS, CERRAMIENTOS, CADENA CORONACION	UNIDAD
NOVA 1	SUMINISTRO Y CONSTRUCION DE NOVAMURO A BASE DE TABIQUE HUECO TIPO VINTEX 12/12 Y TIPO MULTEX 12/12 INCLUYE: MATERIALES, MANO DE OBRA, HERRAMIENTA, EQUIPO Y TODO LO QUE SEA NECESARIO PARA SU CORRECTA EJECUCION.		M2

COQUIS

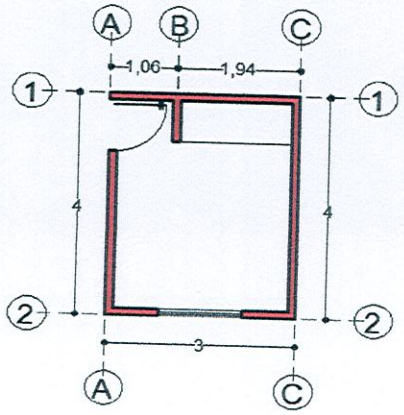

LOCALIZACION EJE	LOCALIZACION TRAMO	PZAS	LARGO	ANCHO	ALTO	UNIDAD	VOLUMEN TOTAL
1	A - C	3.00	3.00	0.12	2.90	M2	26.10
2	A - C	3.00	3.00	0.12	2.90	M2	26.10
A	1 - 2	3.00	3.76	0.12	2.90	M2	32.71
B	1 - 2	3.00	0.75	0.12	2.60	M2	5.85
C	1 - 2	3.00	3.76	0.12	2.90	M2	32.71
VENTANA		-3	1.32		1.18		-4.67
PUERTA		-3	0.90		2.20		-5.94
						TOTAL	112.86

FIRMAS

CONTRATISTA

ING. ARQ. VÍCTOR MANUEL MORENO LEAL

SUPERVISION
JEFE DE SUPERVICION Y CONTROL DE OBRA PUBLICA

ING. JOSÉ DAVID DAMIÁN RÍOS

DIRECCION DE OBRAS PUBLICAS

H. AYUNTAMIENTO DE ZAPOTLAN EL GRANDE, JALISCO

DIRECCIÓN GENERAL DE OBRAS PUBLICAS Y DESARROLLO URBANO

GENERADORES

OBRA:	CONSTRUCCIÓN DE CUARTO ADICIONAL Y/O MEJORAMIENTO DE VIVIENDA, EN CABECERA MUNICIPAL DE ZAPOTLÁN EL GRANDE, JALISCO	ESTIMACIÓN 2	
UBICACIÓN:	PROLONGACIÓN AGUSTÍN YAÑEZ No. 120, COL. EL TRIANGULO CDA. DE AGUSTÍN YAÑEZ No. 62, COL. EL TRIANGULO RETIRO No. 54, COL. CENTRO	FECHA:	26 DE NOVIEMBRE
CONTRATISTA:	ING. ARQ. VÍCTOR MANUEL MORENO LEAL	PERIODO:	08 AL 26 DE NOVIEMBRE 2018
No. CONTRATO:	DOP/FAIS33/2018-02/024	ELABORÓ:	ING. ARQ. VÍCTOR MANUEL MORENO LEAL
		No. OBRA:	DOP/FAIS33/2018-02/024

HOJA: 5 DE 15

CLAVE	CONCEPTO	PARTIDA 3.- MUROS, CASTILLOS, CERRAMIENTOS, CADENA CORONACION	UNIDAD
ANC-001	ANCLAJE DE 3 VARILLAS DE ACERO CORRUGADO DE 3/8" DE 3 MTS. DE LONGITUD PARA CASTILLOS, INCLUYE: HACER ESCUADRA, PLOMEADO Y AMARRADO CON ALAMBRE RECOCIDO, MATERIALES, MANO DE OBRA, HERRAMIENTA, EQUIPO Y TODO LO QUE SEA NECESARIOPARA SU CORRECTA EJECUCION.		PZA

COQUIS

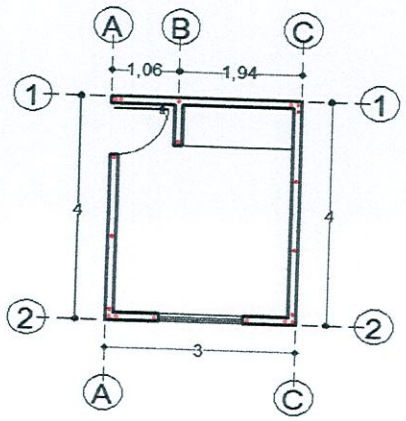

LOCALIZACION EJE	LOCALIZACION TRAMO	PZAS	LARGO	ANCHO	ALTO	UNIDAD	VOLUMEN TOTAL
1	A - C	2	3 (CTOS)		3.00	PZA	6.00
2	A - C	2	3 (CTOS)		3.00	PZA	6.00
						TOTAL	12.00

FIRMAS

CONTRATISTA

ING. ARQ. VÍCTOR MANUEL MORENO LEAL

SUPERVISION

JEFE DE SUPERVICION Y CONTROL DE OBRA PUBLICA

ING. JOSE DAVID DAMIÁN RÍOS

ADMINISTRACION PUBLICA MUNICIPAL ESTADOS UNIDOS MEXICANOS ZAPOTLAN EL GRANDE, JAL.

DIRECCION DE OBRAS PUBLICAS

H. AYUNTAMIENTO DE ZAPOTLAN EL GRANDE, JALISCO

DIRECCIÓN GENERAL DE OBRAS PUBLICAS Y DESARROLLO URBANO

GENERADORES

OBRA:	CONSTRUCCIÓN DE CUARTO ADICIONAL Y/O MEJORAMIENTO DE VIVIENDA, EN CABECERA MUNICIPAL DE ZAPOTLÁN EL GRANDE, JALISCO	ESTIMACIÓN 2	
UBICACIÓN:	PROLONGACIÓN AGUSTÍN YAÑEZ No. 120, COL. EL TRIANGULO CDA. DE AGUSTÍN YAÑEZ No. 62, COL. EL TRIANGULO RETIRO No. 54, COL. CENTRO	FECHA:	26 DE NOVIEMBRE
CONTRATISTA:	ING. ARQ. VÍCTOR MANUEL MORENO LEAL	PERIODO:	08 AL 26 DE NOVIEMBRE 2018
No. CONTRATO:	DOP/FAIS33/2018-02/024	ELABORÓ:	ING. ARQ. VICTOR MANUEL MORENO LEAL
		No. OBRA:	DOP/FAIS33/2018-02/024

HOJA: 6 DE 15

CLAVE	CONCEPTO	PARTIDA 3.- MUROS, CASTILLOS, CERRAMIENTOS, CADENA CORONACION	UNIDAD
COL-001	COLADO DE CASTILLO DE CONCRETO (f'c=150 KG/CM2) AHOGADO EN MURO SECCION (10 x 9) CMS. 2 PZAS. INCLUYE: MATERIALES, MANO DE OBRA, HERRAMIENTA, EQUIPO Y TODO LO QUE SEA NECESARIO PARA SU CORRECTA EJECUCION.		M

COQUIS

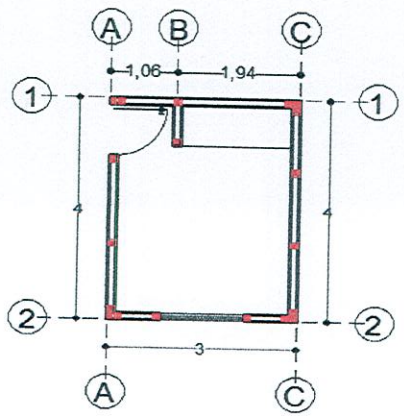

LOCALIZACION EJE	LOCALIZACION TRAMO	PZAS	LARGO	ANCHO	ALTO	UNIDAD	VOLUMEN TOTAL
1	A - C	5	3 (CTOS)		3.00	M	45.00
2	A - C	6	3 (CTOS)		3.00	M	54.00
A	1 - 2	3	3 (CTOS)		3.00	M	27.00
B	1 - 2	1	3 (CTOS)		2.60	M	7.80
C	1 - 2	4	3 (CTOS)		3.00	M	36.00
						TOTAL	169.80

FIRMAS

CONTRATISTA

ING. ARQ. VÍCTOR MANUEL MORENO LEAL

SUPERVISION

JEFE DE SUPERVICION Y CONTROL DE OBRA PUBLICA

ING. JOSE DAVID DAMIÁN RÍOS

DIRECCION DE OBRAS PUBLICAS

H. AYUNTAMIENTO DE ZAPOTLAN EL GRANDE, JALISCO

DIRECCIÓN GENERAL DE OBRAS PUBLICAS Y DESARROLLO URBANO

GENERADORES

OBRA:	CONSTRUCCIÓN DE CUARTO ADICIONAL Y/O MEJORAMIENTO DE VIVIENDA, EN CABECERA MUNICIPAL DE ZAPOTLÁN EL GRANDE, JALISCO	ESTIMACIÓN 2	
UBICACIÓN:	PROLONGACIÓN AGUSTÍN YAÑEZ No. 120, COL. EL TRIANGULO CDA. DE AGUSTÍN YAÑEZ No. 62, COL. EL TRIANGULO RETIRO No. 54, COL. CENTRO	FECHA:	26 DE NOVIEMBRE
CONTRATISTA:	ING. ARQ. VÍCTOR MANUEL MORENO LEAL	PERIODO:	08 AL 26 DE NOVIEMBRE 2018
No. CONTRATO:	DOP/FAIS33/2018-02/024	ELABORÓ:	ING. ARQ. VÍCTOR MANUEL MORENO LEAL
		No. OBRA:	DOP/FAIS33/2018-02/024

HOJA: 7 DE 15

CLAVE	CONCEPTO	PARTIDA 3.- MUROS, CASTILLOS, CERRAMIENTOS, CADENA CORONACION	UNIDAD
NOVA 2	SUMINISTRO Y CONSTRUCCION DE NOVADALA MARCA NOVACERAMIC, CON COLADO DE CONCRETO (f'c= 150 KG/CM2) REFORZADO CON ARMEX REFORZADO TIPO 12-12-3 CON UNA SECCION INTERIOR DE CONCRETO DE (11.08 X 8.1) CMS. Y UNA SECCION TERMINADA DE (11.5 X 15) CMS. INCLUYE: MATERIALES, MANO DE OBRA, HERRAMIENTA, EQUIPO Y TODO LO QUE SEA NECESARIO PARA SU CORRECTA EJECUCION.		M

COQUIS

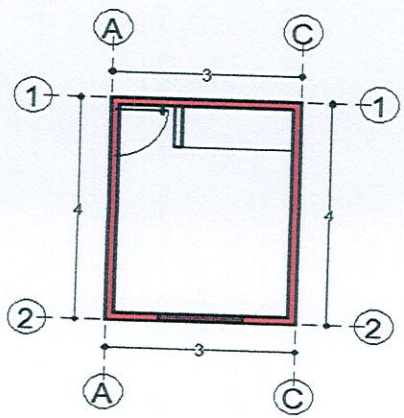

LOCALIZACION EJE	LOCALIZACION TRAMO	PZAS	LARGO	ANCHO	ALTO	UNIDAD	VOLUMEN TOTAL
1	A - C	3.00	3.00	0.12		M	9.00
2	A - C	3.00	3.00	0.12		M	9.00
A	1 - 2	3.00	3.76	0.12		M	11.28
C	1 - 2	3.00	3.76	0.12		M	11.28
CERRAMIENTO							
A	1 - 2	3.00	1.14	0.12		M	3.42
2	A - C	3.00	1.56	0.12		M	4.68
						TOTAL	48.66

FIRMAS

CONTRATISTA

ING. ARQ. VÍCTOR MANUEL MORENO LEAL

SUPERVISION

JEFE DE SUPERVICION Y CONTROL DE OBRA PUBLICA

ING. JOSÉ DAVID DAMIÁN RÍOS

DIRECCION DE OBRAS PUBLICAS

H. AYUNTAMIENTO DE ZAPOTLAN EL GRANDE, JALISCO

DIRECCIÓN GENERAL DE OBRAS PUBLICAS Y DESARROLLO URBANO

GENERADORES

OBRA:	CONSTRUCCIÓN DE CUARTO ADICIONAL Y/O MEJORAMIENTO DE VIVIENDA, EN CABECERA MUNICIPAL DE ZAPOTLÁN EL GRANDE, JALISCO	ESTIMACIÓN 2	
UBICACIÓN:	PROLONGACIÓN AGUSTÍN YAÑEZ No. 120, COL. EL TRIANGULO CDA. DE AGUSTÍN YAÑEZ No. 62, COL. EL TRIANGULO RETIRO No. 54, COL. CENTRO	FECHA:	26 DE NOVIEMBRE
CONTRATISTA:	ING. ARQ. VÍCTOR MANUEL MORENO LEAL	PERIODO:	08 AL 26 DE NOVIEMBRE 2018
No. CONTRATO:	DOP/FAIS33/2018-02/024	ELABORÓ:	ING. ARQ. VÍCTOR MANUEL MORENO LEAL
		No. OBRA:	DOP/FAIS33/2018-02/024

HOJA: 8 DE 15

CLAVE	CONCEPTO	PARTIDA 4.- CUBIERTA	UNIDAD
NOVA 3	SUMINISTRO Y CONSTRUCION DE CUBIERTA A BASE NOVALOSA CON DIMENSIONES DE (80 X 24 X 9) CMS. MARCA NOVACERAMIC, INCLUYE CIMBRA Y DESCIMBRA DE MADERA DE PINO DE 2DA., NERVADURAS DE (10X9) CMS. DE CONCRETO (f'c=200 KG/CM2, CAPA DE COMPRESION DE CONCRETO DE LA MISMA CALIDAD DE 3 CMS. DE ESPESOR: REFORZADA CON MALLA-LAC 6X6-10/10, INCLUYE: MATERIALES, MANO DE OBRA, HERRAMIENTA, EQUIPO Y TODO LO QUE SEA NECESARIO PARA SU CORECTA EJECUCION.		M2

COQUIS

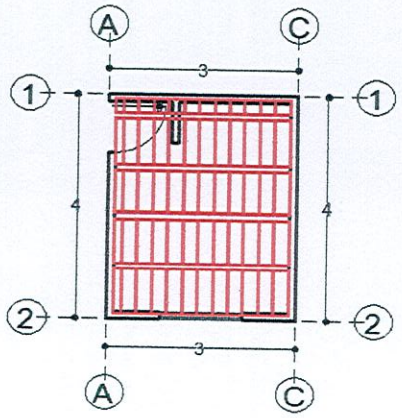

LOCALIZACION EJE	LOCALIZACION TRAMO	PZAS	LARGO	ANCHO	ALTO	UNIDAD	VOLUMEN TOTAL
1 - 2	A - C	3.00	4.00	3.00		M2	36.00
						TOTAL	36.00

FIRMAS

CONTRATISTA

ING. ARQ. VÍCTOR MANUEL MORENO LEAL

SUPERVISION
JEFE DE SUPERVICION Y CONTROL DE OBRA PUBLICA

ING. JOSÉ DAVID DAMIÁN RÍOS

ZAPOTLAN EL GRANDE, JAL.
DIRECCION DE OBRAS PUBLICAS

H. AYUNTAMIENTO DE ZAPOTLAN EL GRANDE, JALISCO

DIRECCIÓN GENERAL DE OBRAS PUBLICAS Y DESARROLLO URBANO

GENERADORES

OBRA:	CONSTRUCCIÓN DE CUARTO ADICIONAL Y/O MEJORAMIENTO DE VIVIENDA, EN CABECERA MUNICIPAL DE ZAPOTLÁN EL GRANDE, JALISCO	ESTIMACIÓN 2	
UBICACIÓN:	PROLONGACIÓN AGUSTÍN YAÑEZ No. 120, COL. EL TRIANGULO CDA. DE AGUSTÍN YAÑEZ No. 62, COL. EL TRIANGULO RETIRO No. 54, COL. CENTRO	FECHA:	26 DE NOVIEMBRE
CONTRATISTA:	ING. ARQ. VÍCTOR MANUEL MORENO LEAL	PERIODO:	08 AL 26 DE NOVIEMBRE 2018
No. CONTRATO:	DOP/FAIS33/2018-02/024	ELABORÓ:	ING. ARQ. VÍCTOR MANUEL MORENO LEAL
		No. OBRA:	DOP/FAIS33/2018-02/024

HOJA: 9 DE 15

CLAVE	CONCEPTO	PARTIDA 4.- CUBIERTA	UNIDAD
TEN-079	TENDIDO DE ZAVALETA O CHAFLAN CON PEDACERA DE LADRILLO ASENTADO Y JUNTEADO CON MORTERO CALHIDRA-ARENA-CEMENTO PROP. 1:3		M

COQUIS

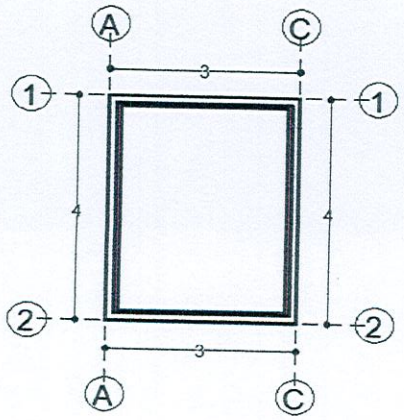

LOCALIZACION EJE	LOCALIZACION TRAMO	PZAS	LARGO	ANCHO	ALTO	UNIDAD	VOLUMEN TOTAL
1	A- C	3.00	2.76			M	8.28
2	A- C	3.00	2.76			M	8.28
A	1- 2	3.00	3.76			M	11.28
C	1- 2	3.00	3.76			M	11.28
						TOTAL	39.12

FIRMAS

CONTRATISTA

ING. ARQ. VICTOR MANUEL MORENO LEAL

SUPERVISION

JEFE DE SUPERVICION Y CONTROL DE OBRA PÚBLICA

ING. JOSE DAVID DAMIÁN RÍOS

DIRECCION DE OBRAS PUBLICAS

H. AYUNTAMIENTO DE ZAPOTLAN EL GRANDE, JALISCO

DIRECCIÓN GENERAL DE OBRAS PUBLICAS Y DESARROLLO URBANO

GENERADORES

OBRA:	CONSTRUCCIÓN DE CUARTO ADICIONAL Y/O MEJORAMIENTO DE VIVIENDA, EN CABECERA MUNICIPAL DE ZAPOTLÁN EL GRANDE, JALISCO	ESTIMACIÓN 2	
UBICACIÓN:	PROLONGACIÓN AGUSTÍN YAÑEZ No. 120, COL. EL TRIANGULO CDA. DE AGUSTÍN YAÑEZ No. 62, COL. EL TRIANGULO RETIRO No. 54, COL. CENTRO	FECHA:	26 DE NOVIEMBRE
CONTRATISTA:	ING. ARQ. VÍCTOR MANUEL MORENO LEAL	PERIODO:	08 AL 26 DE NOVIEMBRE 2018
No. CONTRATO:	DOP/FAIS33/2018-02/024	ELABORÓ:	ING. ARQ. VÍCTOR MANUEL MORENO LEAL
		No. OBRA:	DOP/FAIS33/2018-02/024

HOJA: 10 DE 15

CLAVE	CONCEPTO	PARTIDA 5.- HERRERIA	UNIDAD
VENT- O1	INSTALACIÓN DE VENTANA DE 1.32 X 1.18 MTS. CON UN MODULO FIJO Y UNO CORREDIZO, CON MARCO DE ALUMINIO Y CRISTAL DE 6 MM. INCLUYE: MATERIALES, HERRAMIENTA Y MANO DE OBRA.		PZA

COQUIS

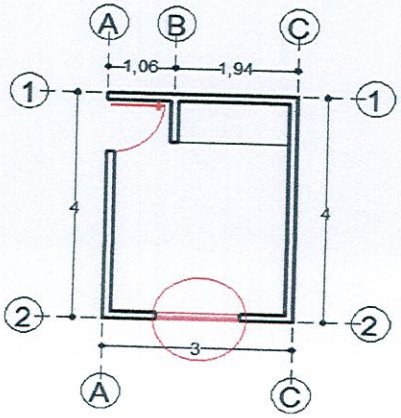

	LOCALIZACION EJE	LOCALIZACION TRAMO	PZAS	LARGO	KG	ALTO	UNIDAD	VOLUMEN TOTAL
VENTANA	2	A- C	3.00	1.32		1.18	PZA	3.00
							TOTAL	3.00

FIRMAS

CONTRATISTA

ING. ARQ. VÍCTOR MANUEL MORENO LEAL

SUPERVISION

JEFE DE SUPERVICION Y CONTROL DE OBRA PUBLICA

ING. JOSE DAVID DAMIÁN RÍOS

DIRECCION DE OBRAS PUBLICAS

H. AYUNTAMIENTO DE ZAPOTLAN EL GRANDE, JALISCO

DIRECCIÓN GENERAL DE OBRAS PUBLICAS Y DESARROLLO URBANO

GENERADORES

OBRA:	CONSTRUCCIÓN DE CUARTO ADICIONAL Y/O MEJORAMIENTO DE VIVIENDA, EN CABECERA MUNICIPAL DE ZAPOTLÁN EL GRANDE, JALISCO	ESTIMACIÓN 2	
UBICACIÓN:	PROLONGACIÓN AGUSTÍN YAÑEZ No. 120, COL. EL TRIANGULO CDA. DE AGUSTÍN YAÑEZ No. 62, COL. EL TRIANGULO RETIRO No. 54, COL. CENTRO	FECHA:	26 DE NOVIEMBRE
CONTRATISTA:	ING. ARQ. VÍCTOR MANUEL MORENO LEAL	PERIODO:	08 AL 26 DE NOVIEMBRE 2018
No. CONTRATO:	DOP/FAIS33/2018-02/024	ELABORÓ:	ING. ARQ. VÍCTOR MANUEL MORENO LEAL
		No. OBRA:	DOP/FAIS33/2018-02/024

HOJA: 11 DE 15

CLAVE	CONCEPTO	PARTIDA 5.- HERRERIA	UNIDAD
PUET-01	INSTALACIÓN DE PUERTA DE 0.90 X 2.20 MTS. DE TAMBOR CON MELAMINA, INCLUYE: MATERIALES, HERRAMIENTA Y MANO DE OBRA.		PZA

COQUIS	LOCALIZACION EJE	LOCALIZACION TRAMO	PZAS	LARGO	KG	ALTO	UNIDAD	VOLUMEN TOTAL
PUERTA	A	1- 2	3.00	0.90		2.20	PZA	3.00
							TOTAL	3.00

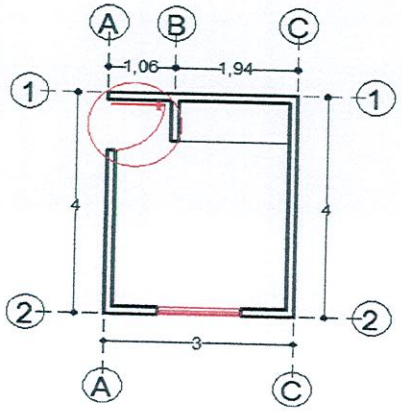

ADMINISTRACIÓN PÚBLICA MUNICIPAL ESTADOS UNIDOS MEXICANOS ZAPOTLÁN EL GRANDE, JAL. DIRECCIÓN DE OBRAS PUBLICAS

FIRMAS

CONTRATISTA

ING. ARQ. VÍCTOR MANUEL MORENO LEAL

SUPERVISION
JEFE DE SUPERVICION Y CONTROL DE OBRA PUBLICA

ING. JOSÉ DAVID DAMIÁN RÍOS

H. AYUNTAMIENTO DE ZAPOTLAN EL GRANDE, JALISCO
DIRECCIÓN GENERAL DE OBRAS PUBLICAS Y DESARROLLO URBANO

GENERADORES

OBRA:	CONSTRUCCIÓN DE CUARTO ADICIONAL Y/O MEJORAMIENTO DE VIVIENDA, EN CABECERA MUNICIPAL DE ZAPOTLÁN EL GRANDE, JALISCO	ESTIMACIÓN 2	
UBICACIÓN:	PROLONGACIÓN AGUSTÍN YAÑEZ No. 120, COL. EL TRIANGULO CDA. DE AGUSTÍN YAÑEZ No. 62, COL. EL TRIANGULO RETIRO No. 54, COL. CENTRO	FECHA:	26 DE NOVIEMBRE
CONTRATISTA:	ING. ARQ. VÍCTOR MANUEL MORENO LEAL	PERIODO:	08 AL 26 DE NOVIEMBRE 2018
No. CONTRATO:	DOP/FAIS33/2018-02/024	ELABORÓ:	ING. ARQ. VICTOR MANUEL MORENO LEAL
		No. OBRA:	DOP/FAIS33/2018-02/024

HOJA: 12 DE 15

CLAVE	CONCEPTO	PARTIDA 6.- INSTALACION ELECTRICA	UNIDAD
INS-276	INSTALACION ELECTRICA TIPO RESIDENCIAL (NO INCLUYE LAMPARAS NI EQUIPO ESPECIAL).		SAL

COQUIS

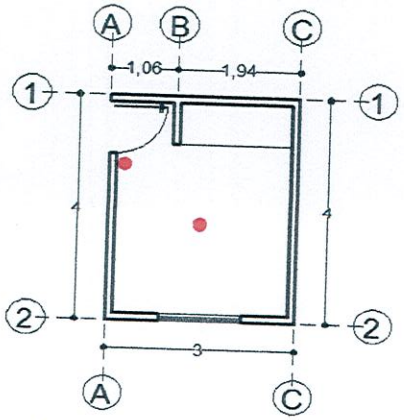

LOCALIZACION EJE	LOCALIZACION TRAMO	PZAS	LARGO	ANCHO	ALTO	UNIDAD	VOLUMEN TOTAL
1 - 2	A- C	3.00				SAL	3.00
						TOTAL	3.00

ADMINISTRACIÓN PÚBLICA MUNICIPAL ZAPOTLÁN EL GRANDE, JAL. ESTADOS UNIDOS MEXICANOS

DIRECCION DE OBRAS PUBLICAS

FIRMAS

CONTRATISTA

ING. ARQ. VÍCTOR MANUEL MORENO LEAL

SUPERVISION

JEFE DE SUPERVICION Y CONTROL DE OBRA PUBLICA

ING. JOSE DAVID DAMIÁN RÍOS

H. AYUNTAMIENTO DE ZAPOTLAN EL GRANDE, JALISCO

DIRECCIÓN GENERAL DE OBRAS PUBLICAS Y DESARROLLO URBANO

GENERADORES

OBRA:	CONSTRUCCIÓN DE CUARTO ADICIONAL Y/O MEJORAMIENTO DE VIVIENDA, EN CABECERA MUNICIPAL DE ZAPOTLÁN EL GRANDE, JALISCO	ESTIMACIÓN 2	
UBICACIÓN:	PROLONGACIÓN AGUSTÍN YAÑEZ No. 120, COL. EL TRIANGULO CDA. DE AGUSTÍN YAÑEZ No. 62, COL. EL TRIANGULO RETIRO No. 54, COL. CENTRO	FECHA:	26 DE NOVIEMBRE
CONTRATISTA:	ING. ARQ. VÍCTOR MANUEL MORENO LEAL	PERIODO:	08 AL 26 DE NOVIEMBRE 2018
No. CONTRATO:	DOP/FAIS33/2018-02/024	ELABORÓ:	ING. ARQ. VÍCTOR MANUEL MORENO LEAL
		No. OBRA:	DOP/FAIS33/2018-02/024

HOJA: 13 DE 15

CLAVE	CONCEPTO	PARTIDA 6.- INSTALACION ELECTRICA	UNIDAD
INS-276.2	INSTALACION ELECTRICA TIPO RESIDENCIAL OCULTA PARA CONTACTO SENCILLO		SAL

COQUIS

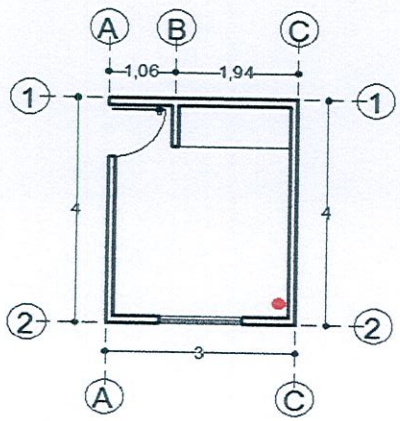

LOCALIZACION EJE	LOCALIZACION TRAMO	PZAS	LARGO	ANCHO	ALTO	UNIDAD	VOLUMEN TOTAL
C	1 - 2	3.00				SAL	3.00
						TOTAL	3.00

FIRMAS

CONTRATISTA

ING. ARQ. VÍCTOR MANUEL MORENO LEAL

SUPERVISION

JEFE DE SUPERVICION Y CONTROL DE OBRA PUBLICA

ING. JOSE DAVID DAMIÁN RÍOS

H. AYUNTAMIENTO DE ZAPOTLAN EL GRANDE, JALISCO

DIRECCIÓN GENERAL DE OBRAS PUBLICAS Y DESARROLLO URBANO

GENERADORES

OBRA:	CONSTRUCCIÓN DE CUARTO ADICIONAL Y/O MEJORAMIENTO DE VIVIENDA, EN CABECERA MUNICIPAL DE ZAPOTLÁN EL GRANDE, JALISCO	ESTIMACIÓN 2	
UBICACIÓN:	PROLONGACIÓN AGUSTÍN YAÑEZ No. 120, COL. EL TRIANGULO CDA. DE AGUSTÍN YAÑEZ No. 62, COL. EL TRIANGULO RETIRO No. 54, COL. CENTRO	FECHA:	26 DE NOVIEMBRE
CONTRATISTA:	ING. ARQ. VÍCTOR MANUEL MORENO LEAL	PERIODO:	08 AL 26 DE NOVIEMBRE 2018
No. CONTRATO:	DOP/FAIS33/2018-02/024	ELABORÓ:	ING. ARQ. VÍCTOR MANUEL MORENO LEAL
		No. OBRA:	DOP/FAIS33/2018-02/024

HOJA: 14 DE 15

CLAVE	CONCEPTO	PARTIDA 7.- INSTALACION PLUVIAL	UNIDAD
BAJ-145	SUMINISTRO Y COLOCACION DE BAJANTE DE P.V.C. DE 4" DE DIAM.		M

COQUIS

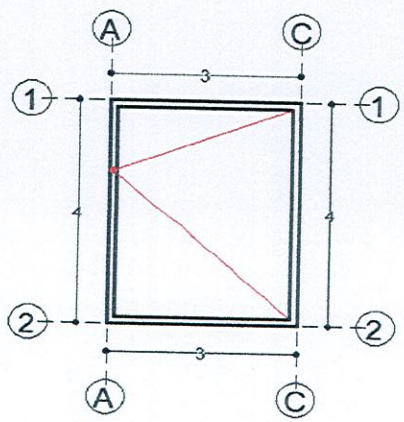

LOCALIZACION EJE	LOCALIZACION TRAMO	PZAS	LARGO	ANCHO	ALTO	UNIDAD	VOLUMEN TOTAL
A	1 - 2	3.00	3.00			M	9.00
						TOTAL	9.00

FIRMAS

CONTRATISTA

ING. ARQ. VÍCTOR MANUEL MORENO LEAL

SUPERVISION

JEFE DE SUPERVICION Y CONTROL DE OBRA PUBLICA

ING. JOSÉ DAVID DAMIÁN RÍOS

DIRECCION DE OBRAS PUBLICAS

H. AYUNTAMIENTO DE ZAPOTLAN EL GRANDE, JALISCO

DIRECCIÓN GENERAL DE OBRAS PUBLICAS Y DESARROLLO URBANO

GENERADORES

OBRA:	CONSTRUCCIÓN DE CUARTO ADICIONAL Y/O MEJORAMIENTO DE VIVIENDA, EN CABECERA MUNICIPAL DE ZAPOTLÁN EL GRANDE, JALISCO	ESTIMACIÓN 2	
UBICACIÓN:	PROLONGACIÓN AGUSTÍN YAÑEZ No. 120, COL. EL TRIANGULO CDA. DE AGUSTÍN YAÑEZ No. 62, COL. EL TRIANGULO RETIRO No. 54, COL. CENTRO	FECHA:	26 DE NOVIEMBRE
CONTRATISTA:	ING. ARQ. VÍCTOR MANUEL MORENO LEAL	PERIODO:	08 AL 26 DE NOVIEMBRE 2018
No. CONTRATO:	DOP/FAIS33/2018-02/024	ELABORÓ:	ING. ARQ. VÍCTOR MANUEL MORENO LEAL
		No. OBRA:	DOP/FAIS33/2018-02/024

HOJA: 15 DE 15

CLAVE	CONCEPTO	PARTIDA 8.- LIMPIEZA FINAL	UNIDAD
LIM-158	LIMPIEZA FINAL (GENERAL) DE OBRA		M2

COQUIS

LOCALIZACION EJE	LOCALIZACION TRAMO	PZAS	LARGO	ANCHO	ALTO	UNIDAD	VOLUMEN TOTAL
1 - 2	A- C	3.00	4.00	3.00	2.90	M2	36.00
						TOTAL	36.00

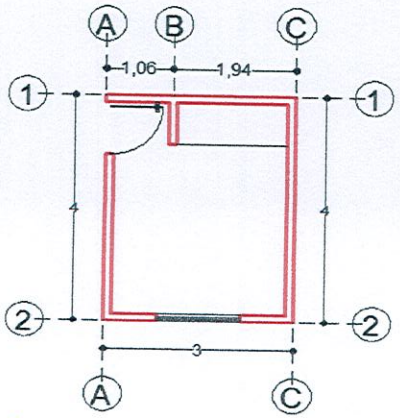

FIRMAS

CONTRATISTA

ING. ARQ. VICTOR MANUEL MORENO LEAL

SUPERVISION

JEFE DE SUPERVICION Y CONTROL DE OBRA PUBLICA

ING. JOSÉ DAVID DAMIÁN RÍOS

DIRECCION DE OBRAS PUBLICAS

H. AYUNTAMIENTO DE ZAPOTLAN EL GRANDE, JALISCO

DIRECCIÓN GENERAL DE OBRAS PUBLICAS Y DESARROLLO URBANO

GENERADORES

OBRA:	CONSTRUCCIÓN DE CUARTO ADICIONAL Y/O MEJORAMIENTO DE VIVIENDA EN CABECERA MUNICIPAL DE ZAPOTLÁN EL GRANDE, JALISCO	ESTIMACIÓN 2	
UBICACIÓN:	D-01 DEGOLLADO No. 292, COL. CENTRO ME-02 MARIANO ESCOBEDO No. 66, COL. CENTRO	FECHA:	26 DE NOVIEMBRE
CONTRATISTA:	ING. ARQ. VÍCTOR MANUEL MORENO LEAL	PERIODO:	08 AL 26 DE NOVIEMBRE 2018
No. CONTRATO:	DOP/FAIS33/2018-02/024	ELABORÓ:	ING. ARQ. VÍCTOR MANUEL MORENO LEAL
		No. OBRA:	DOP/FAIS33/2018-02/024

HOJA: 1 DE 15

CLAVE	CONCEPTO	PARTIDA 1.- PRELIMINARES	UNIDAD
LIM-008	LIMPIEZA Y DESHIERBE DE TERRENO A MANO INCLUYE: RETIRO DEL PRODUCTO DE LA LIMPIEZA, MANO DE OBRA HERRAMIENTA Y TODO LO QUE SEA NECESARIO PARA SU CORRECTA EJECUCION.		M2

COQUIS

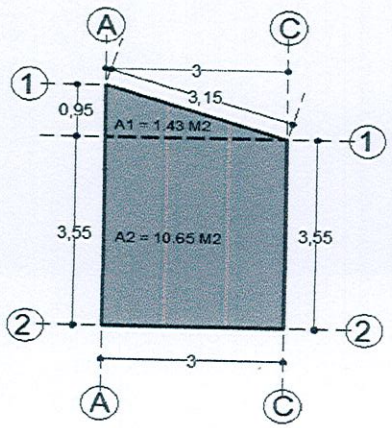

D-01

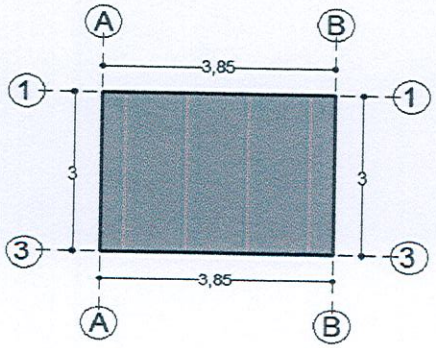

ME-02

LOCALIZACION EJE	TRAMO	PZAS	LARGO	ANCHO	ALTO	UNIDAD	VOLUMEN TOTAL
1 - 2	A - C		3.55	3.00		M2	10.65
1 - 1	A - C		3.00		0.95/2	M2	1.43
D-01							12.08
1 - 3	A - B		3.85	3.00		M2	11.55
ME-02							11.55
						TOTAL	23.63

ADMINISTRACIÓN PÚBLICA MUNICIPAL ESTADOS UNIDOS MEXICANOS EL GRANDE, JAL.

DIRECCIÓN DE OBRAS PUBLICAS

FIRMAS

CONTRATISTA

ING. ARQ. VÍCTOR MANUEL MORENO LEAL

SUPERVISION

JEFE DE SUPERVICION Y CONTROL DE OBRA PUBLICA

ING. JOSÉ DAVID DAMIÁN RÍOS

H. AYUNTAMIENTO DE ZAPOTLAN EL GRANDE, JALISCO

DIRECCIÓN GENERAL DE OBRAS PUBLICAS Y DESARROLLO URBANO

GENERADORES

OBRA:	CONSTRUCCIÓN DE CUARTO ADICIONAL Y/O MEJORAMIENTO DE VIVIENDA EN CABECERA MUNICIPAL DE ZAPOTLÁN EL GRANDE, JALISCO	ESTIMACIÓN 2	
UBICACIÓN:	D-01 DEGOLLADO No. 292, COL. CENTRO ME-02 MARIANO ESCOBEDO No. 66, COL. CENTRO	FECHA:	26 DE NOVIEMBRE
CONTRATISTA:	ING. ARQ. VÍCTOR MANUEL MORENO LEAL	PERIODO:	08 AL 26 DE NOVIEMBRE 2018
No. CONTRATO:	DOP/FAIS33/2018-02/024	ELABORÓ:	ING. ARQ. VÍCTOR MANUEL MORENO LEAL
		No. OBRA:	DOP/FAIS33/2018-02/024

HOJA: 2 DE 15

CLAVE	CONCEPTO	PARTIDA 1.- PRELIMINARES	UNIDAD
TRA-657	TRAZO Y NIVELACION DE TERRENO SENSIBLEMENTE PLANO ESTABLECIENDO BANCO DE NIVEL Y EJES DE REFERENCIA DEFINITIVAS, CON TRANSITO Y NIVEL, INCLUYE: PERSONAL TECNICO CALIFICADO, ESTACAS, LOCALIZACION DE ENTRE EJES, MATERIALES PARA SEÑALAMIENTO, EQUIPO, HERRAMIENTA Y MANO DE OBRA.		M2

COQUIS

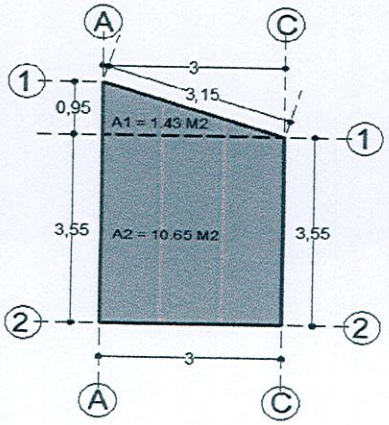

D-01

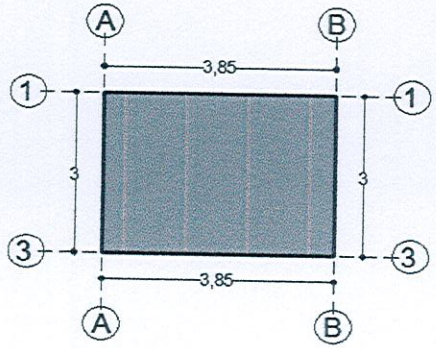

ME-02

LOCALIZACION EJE	LOCALIZACION TRAMO	PZAS	LARGO	ANCHO	ALTO	UNIDAD	VOLUMEN TOTAL
1 - 2	A - C		3.55	3.00		M2	10.65
1 - 1	A - C		3.00		0.95/2	M2	1.43
D-01							**12.08**
1 - 3	A - B		3.85	3.00		M2	11.55
ME-02							**11.55**
						TOTAL	23.63

FIRMAS

CONTRATISTA

ING. ARQ. VÍCTOR MANUEL MORENO LEAL

SUPERVISIÓN

JEFE DE SUPERVICION Y CONTROL DE OBRA PUBLICA

ING. JOSE DAVID DAMIAN RIOS

DIRECCION DE OBRAS PUBLICAS

H. AYUNTAMIENTO DE ZAPOTLAN EL GRANDE, JALISCO

DIRECCIÓN GENERAL DE OBRAS PUBLICAS Y DESARROLLO URBANO

GENERADORES

OBRA:	CONSTRUCCIÓN DE CUARTO ADICIONAL Y/O MEJORAMIENTO DE VIVIENDA EN CABECERA MUNICIPAL DE ZAPOTLÁN EL GRANDE, JALISCO	ESTIMACIÓN 2	
UBICACIÓN:	D-01 DEGOLLADO No. 292, COL. CENTRO ME-02 MARIANO ESCOBEDO No. 66, COL. CENTRO	FECHA:	26 DE NOVIEMBRE
CONTRATISTA:	ING. ARQ. VÍCTOR MANUEL MORENO LEAL	PERIODO:	08 AL 26 DE NOVIEMBRE 2018
No. CONTRATO:	DOP/FAIS33/2018-02/024	ELABORÓ:	ING. ARQ. VÍCTOR MANUEL MORENO LEAL
		No. OBRA:	DOP/FAIS33/2018-02/024

HOJA: 3 DE 15

CLAVE	CONCEPTO	PARTIDA 2.- LOSA DE CIMENTACION	UNIDAD
PISO-086.1	PISO DE CONCRETO F'C= A 150 KG/CM. DE 8 CMS. DE ESPESOR, ACABADO PULIDO, REFORZADO CON MALLA-LAC 6X6-6/6, INCLUYE: MATERIALES Y MANO DE OBRA.		M2

COQUIS

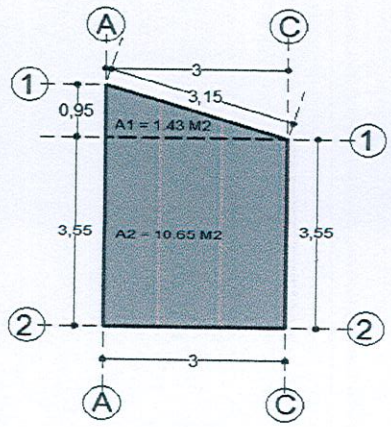

D-01

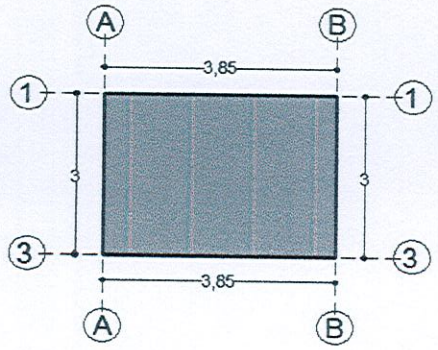

ME-02

LOCALIZACION EJE	TRAMO	PZAS	LARGO	ANCHO	ALTO	UNIDAD	VOLUMEN TOTAL
1 - 2	A - C		3.55	3.00		M2	10.65
1 - 1	A - C		3.00		0.95/2	M2	1.43
D-01							**12.08**
1 - 3	A - B		3.85	3.00		M2	11.55
ME-02							**11.55**
						TOTAL	**23.63**

FIRMAS

CONTRATISTA

ING. ARQ. VICTOR MANUEL MORENO LEAL

SUPERVISION

JEFE DE SUPERVICION Y CONTROL DE OBRA PUBLICA

ING. JOSE DAVID DAMIAN RIOS

DIRECCION DE OBRAS PUBLICAS

H. AYUNTAMIENTO DE ZAPOTLAN EL GRANDE, JALISCO

DIRECCIÓN GENERAL DE OBRAS PUBLICAS Y DESARROLLO URBANO

GENERADORES

OBRA:	CONSTRUCCIÓN DE CUARTO ADICIONAL Y/O MEJORAMIENTO DE VIVIENDA EN CABECERA MUNICIPAL DE ZAPOTLÁN EL GRANDE, JALISCO	ESTIMACIÓN 2	
UBICACIÓN:	D-01 DEGOLLADO No. 292, COL. CENTRO ME-02 MARIANO ESCOBEDO No. 66, COL. CENTRO	FECHA:	26 DE NOVIEMBRE
CONTRATISTA:	ING. ARQ. VÍCTOR MANUEL MORENO LEAL	PERIODO:	08 AL 26 DE NOVIEMBRE 2018
No. CONTRATO:	DOP/FAIS33/2018-02/024	ELABORÓ:	ING. ARQ. VÍCTOR MANUEL MORENO LEAL
		No. OBRA:	DOP/FAIS33/2018-02/024

HOJA: 4 DE 15

CLAVE	CONCEPTO	PARTIDA 3.- MUROS, CASTILLOS, CERRAMIENTOS, CADENA CORONACION	UNIDAD
NOVA 1	SUMINISTRO Y CONSTRUCION DE NOVAMURO A BASE DE TABIQUE HUECO TIPO VINTEX 12/12 Y TIPO MULTEX 12/12 INCLUYE: MATERIALES, MANO DE OBRA, HERRAMIENTA, EQUIPO Y TODO LO QUE SEA NECESARIO PARA SU CORRECTA EJECUCION.		M2

COQUIS

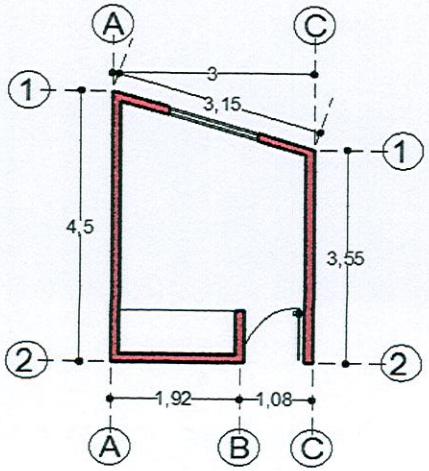

D-01

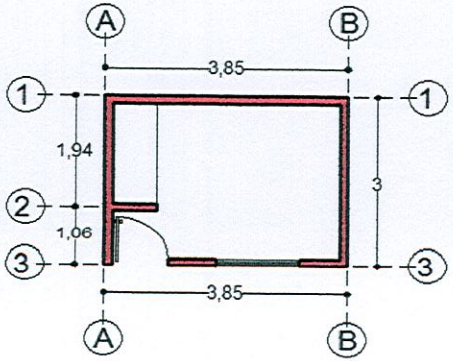

ME-02

LOCALIZACION EJE	LOCALIZACION TRAMO	PZAS	LARGO	ANCHO	ALTO	UNIDAD	VOLUMEN TOTAL
1	A - C		3.15	0.12	2.90	M2	9.14
2	A - C		3.00	0.12	2.90	M2	8.70
A	1 - 2		4.26	0.12	2.90	M2	12.35
B	1 - 2		0.75	0.12	2.60	M2	1.95
C	1 - 2		3.31	0.12	2.90	M2	9.60
VENTANA		-1	1.32		1.18		-1.56
PUERTA		-1	0.90		2.20		-1.98
D-01							**38.20**
1	A - B		3.85	0.12	2.90	M2	11.17
2	A - B		0.75	0.12	2.60	M2	1.95
3	A - B		3.85	0.12	2.90	M2	11.17
A	1 - 3		2.76	0.12	2.90	M2	8.00
B	1 - 3		2.76	0.12	2.90	M2	8.00
VENTANA		-1	1.32		1.18		-1.56
PUERTA		-1	0.90		2.20		-1.98
ME-02							**36.75**
						TOTAL	**74.95**

FIRMAS

CONTRATISTA

ING. ARQ. VÍCTOR MANUEL MORENO LEAL

SUPERVISION
JEFE DE SUPERVICION Y CONTROL DE OBRA PUBLICA

ING. JOSÉ DAVID DAMIÁN RÍOS

ADMINISTRACIÓN PÚBLICA MUNICIPAL ESTADOS UNIDOS MEXICANOS ZAPOTLAN EL GRANDE, JAL.

DIRECCION DE OBRAS PUBLICAS

H. AYUNTAMIENTO DE ZAPOTLAN EL GRANDE, JALISCO

DIRECCIÓN GENERAL DE OBRAS PUBLICAS Y DESARROLLO URBANO

GENERADORES

OBRA:	CONSTRUCCIÓN DE CUARTO ADICIONAL Y/O MEJORAMIENTO DE VIVIENDA EN CABECERA MUNICIPAL DE ZAPOTLÁN EL GRANDE, JALISCO	ESTIMACIÓN 2	
UBICACIÓN:	D-01 DEGOLLADO No. 292, COL. CENTRO ME-02 MARIANO ESCOBEDO No. 66, COL. CENTRO	FECHA:	26 DE NOVIEMBRE
CONTRATISTA:	ING. ARQ. VÍCTOR MANUEL MORENO LEAL	PERIODO:	08 AL 26 DE NOVIEMBRE 2018
No. CONTRATO:	DOP/FAIS33/2018-02/024	ELABORÓ:	ING. ARQ. VÍCTOR MANUEL MORENO LEAL
		No. OBRA:	DOP/FAIS33/2018-02/024

HOJA: 5 DE 15

CLAVE	CONCEPTO	PARTIDA 3.- MUROS, CASTILLOS, CERRAMIENTOS, CADENA CORONACION	UNIDAD
ANC-001	ANCLAJE DE 3 VARILLAS DE ACERO CORRUGADO DE 3/8" DE 3 MTS. DE LONGITUD PARA CASTILLOS, INCLUYE: HACER ESCUADRA, PLOMEADO Y AMARRADO CON ALAMBRE RECOCIDO, MATERIALES, MANO DE OBRA, HERRAMIENTA, EQUIPO Y TODO LO QUE SEA NECESARIOPARA SU CORRECTA EJECUCION.		PZA

COQUIS

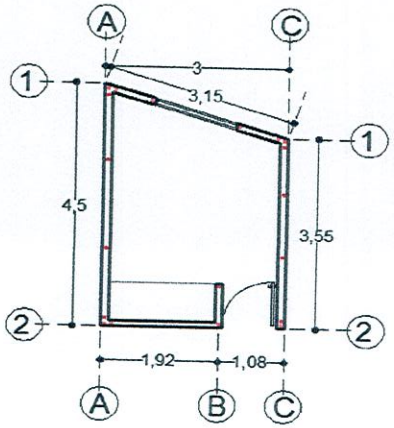

D-01

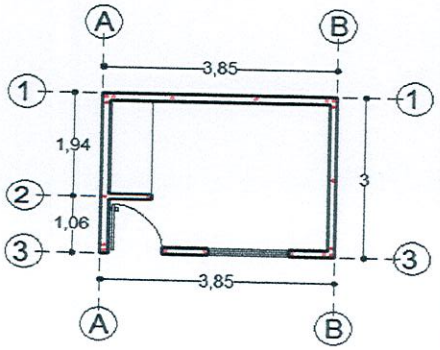

ME-02

LOCALIZACION EJE	LOCALIZACION TRAMO	PZAS	LARGO	ANCHO	ALTO	UNIDAD	VOLUMEN TOTAL
A	1 - 2	2			3.00	PZA	2.00
C	1 - 2	2			3.00	PZA	2.00
D-01							**4.00**
1	A - B	2			3.00	PZA	2.00
3	A - B	2			3.00	PZA	2.00
ME-02							**4.00**
						TOTAL	8.00

FIRMAS

CONTRATISTA

ING. ARQ. VÍCTOR MANUEL MORENO LEAL

SUPERVISION

JEFE DE SUPERVICION Y CONTROL DE OBRA PUBLICA

ING. JOSE DAVID DAMIÁN RÍOS

ADMINISTRACIÓN PÚBLICA MUNICIPAL ESTADOS UNIDOS MEXICANOS ZAPOTLAN EL GRANDE, JAL.

DIRECCION DE OBRAS PUBLICAS

H. AYUNTAMIENTO DE ZAPOTLAN EL GRANDE, JALISCO

DIRECCIÓN GENERAL DE OBRAS PUBLICAS Y DESARROLLO URBANO

GENERADORES

OBRA:	CONSTRUCCIÓN DE CUARTO ADICIONAL Y/O MEJORAMIENTO DE VIVIENDA EN CABECERA MUNICIPAL DE ZAPOTLÁN EL GRANDE, JALISCO	ESTIMACIÓN 2	
UBICACIÓN:	D-01 DEGOLLADO No. 292, COL. CENTRO ME-02 MARIANO ESCOBEDO No. 66, COL. CENTRO	FECHA:	26 DE NOVIEMBRE
CONTRATISTA:	ING. ARQ. VÍCTOR MANUEL MORENO LEAL	PERIODO:	08 AL 26 DE NOVIEMBRE 2018
No. CONTRATO:	DOP/FAIS33/2018-02/024	ELABORÓ:	ING. ARQ. VÍCTOR MANUEL MORENO LEAL
		No. OBRA:	DOP/FAIS33/2018-02/024

HOJA: 6 DE 15

CLAVE	CONCEPTO	PARTIDA 3.- MUROS, CASTILLOS, CERRAMIENTOS, CADENA CORONACION	UNIDAD
COL-001	COLADO DE CASTILLO DE CONCRETO (f'c=150 KG/CM2) AHOGADO EN MURO SECCION (10 x 9) CMS. 2 PZAS. INCLUYE: MATERIALES, MANO DE OBRA, HERRAMIENTA, EQUIPO Y TODO LO QUE SEA NECESARIO PARA SU CORRECTA EJECUCION.		M

COQUIS

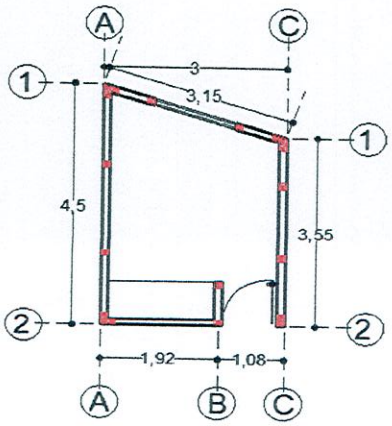

D-01

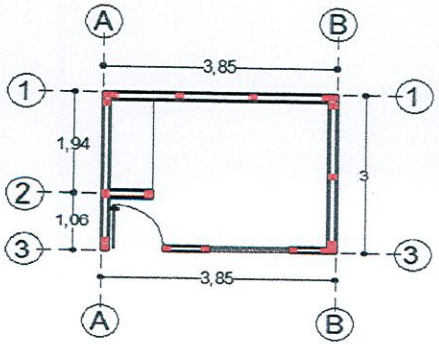

ME-02

LOCALIZACION EJE	LOCALIZACION TRAMO	PZAS	LARGO	ANCHO	ALTO	UNIDAD	VOLUMEN TOTAL
1	A - C	6			3.00	M	18.00
2	A - C	4			3.00	M	12.00
A	1 - 2	4			3.00	M	12.00
B	1 - 2	1			2.60	M	2.60
C	1 - 2	4			3.00	M	12.00
D-01							**56.60**
1	A - B	6			3.00	M	18.00
2	A - B	1			2.60	M	2.60
3	A - B	6			3.00	M	18.00
A	1 - 3	3			3.00	M	9.00
B	1 - 3	3			3.00	M	9.00
ME-02							**56.60**
						TOTAL	113.20

FIRMAS

CONTRATISTA

ING. ARQ. VÍCTOR MANUEL MORENO LEAL

SUPERVISION

JEFE DE SUPERVICION Y CONTROL DE OBRA PUBLICA

ING. JOSÉ DAVID DAMIÁN RÍOS

ADMINISTRACION PUBLICA MUNICIPAL ESTADOS UNIDOS MEXICANOS ZAPOTLAN EL GRANDE, JAL.

DIRECCION DE OBRAS PUBLICAS

H. AYUNTAMIENTO DE ZAPOTLAN EL GRANDE, JALISCO

DIRECCIÓN GENERAL DE OBRAS PUBLICAS Y DESARROLLO URBANO

GENERADORES

OBRA:	CONSTRUCCIÓN DE CUARTO ADICIONAL Y/O MEJORAMIENTO DE VIVIENDA EN CABECERA MUNICIPAL DE ZAPOTLÁN EL GRANDE, JALISCO	ESTIMACIÓN 2	
UBICACIÓN:	D-01 DEGOLLADO No. 292, COL. CENTRO ME-02 MARIANO ESCOBEDO No. 66, COL. CENTRO	FECHA:	26 DE NOVIEMBRE
CONTRATISTA:	ING. ARQ. VÍCTOR MANUEL MORENO LEAL	PERIODO:	08 AL 26 DE NOVIEMBRE 2018
No. CONTRATO:	DOP/FAIS33/2018-02/024	ELABORÓ:	ING. ARQ. VÍCTOR MANUEL MORENO LEAL
		No. OBRA:	DOP/FAIS33/2018-02/024

HOJA: 7 DE 15

CLAVE	CONCEPTO	PARTIDA 3.- MUROS, CASTILLOS, CERRAMIENTOS, CADENA CORONACION	UNIDAD
NOVA 2	SUMINISTRO Y CONSTRUCCION DE NOVADALA MARCA NOVACERAMIC, CON COLADO DE CONCRETO (f'c= 150 KG/CM2) REFORZADO CON ARMEX REFORZADO TIPO 12-12-3 CON UNA SECCION INTERIOR DE CONCRETO DE (11.08 X 8.1) CMS. Y UNA SECCION TERMINADA DE (11.5 X 15) CMS. INCLUYE: MATERIALES, MANO DE OBRA, HERRAMIENTA, EQUIPO Y TODO LO QUE SEA NECESARIO PARA SU CORRECTA EJECUCION.		M

COQUIS

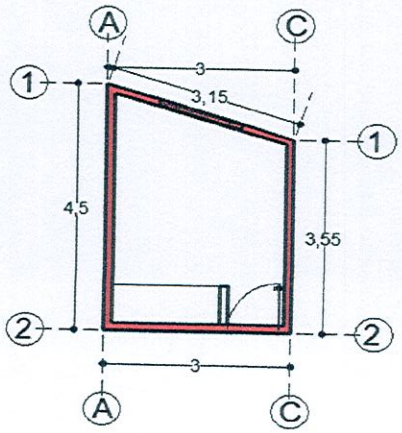

D-01

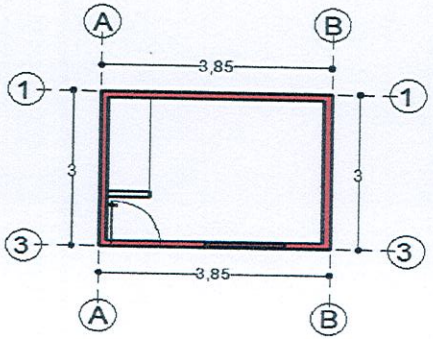

ME-02

LOCALIZACION EJE	TRAMO	PZAS	LARGO	ANCHO	ALTO	UNIDAD	VOLUMEN TOTAL
1	A - C		3.15	0.12		M	3.15
2	A - C		3.00	0.12		M	3.00
A	1 - 2		4.26	0.12		M	4.26
C	1 - 2		3.31	0.12		M	3.31
CERRAMIENTO							
1	A - C		1.56	0.12		M	1.56
2	A - C		1.14	0.12		M	1.14
D-01							16.42
1	A - B		3.85	0.12		M	3.85
3	A - B		3.85	0.12		M	3.85
A	1 - 3		2.76	0.12		M	2.76
C	1 - 3		2.76	0.12		M	2.76
CERRAMIENTO							
3	A - B		2.70	0.12		M	2.70
ME-02							15.92
						TOTAL	32.34

FIRMAS

CONTRATISTA

ING. ARQ. VÍCTOR MANUEL MORENO LEAL

SUPERVISION
JEFE DE SUPERVICION Y CONTROL DE OBRA PUBLICA

ING. JOSE DAVID DAMIÁN RÍOS

ADMINISTRACIÓN PÚBLICA MUNICIPAL ESTADOS UNIDOS MEXICANOS ZAPOTLAN EL GRANDE, JAL.

DIRECCION DE OBRAS PUBLICAS

H. AYUNTAMIENTO DE ZAPOTLAN EL GRANDE, JALISCO

DIRECCIÓN GENERAL DE OBRAS PUBLICAS Y DESARROLLO URBANO

GENERADORES

OBRA:	CONSTRUCCIÓN DE CUARTO ADICIONAL Y/O MEJORAMIENTO DE VIVIENDA EN CABECERA MUNICIPAL DE ZAPOTLÁN EL GRANDE, JALISCO	ESTIMACIÓN 2	
UBICACIÓN:	D-01 DEGOLLADO No. 292, COL. CENTRO ME-02 MARIANO ESCOBEDO No. 66, COL. CENTRO	FECHA:	26 DE NOVIEMBRE
CONTRATISTA:	ING. ARQ. VÍCTOR MANUEL MORENO LEAL	PERIODO:	08 AL 26 DE NOVIEMBRE 2018
No. CONTRATO:	DOP/FAIS33/2018-02/024	ELABORÓ:	ING. ARQ. VÍCTOR MANUEL MORENO LEAL
		No. OBRA:	DOP/FAIS33/2018-02/024

HOJA: 8 DE 15

CLAVE	CONCEPTO	PARTIDA 4.- CUBIERTA	UNIDAD
NOVA 3	SUMINISTRO Y CONSTRUCION DE CUBIERTA A BASE NOVALOSA CON DIMENSIONES DE (80 X 24 X 9) CMS. MARCA NOVACERAMIC, INCLUYE CIMBRA Y DESCIMBRA DE MADERA DE PINO DE 2DA., NERVADURAS DE (10X9) CMS. DE CONCRETO (f'c=200 KG/CM2, CAPA DE COMPRESION DE CONCRETO DE LA MISMA CALIDAD DE 3 CMS. DE ESPESOR: REFORZADA CON MALLA-LAC 6X6-10/10, INCLUYE: MATERIALES, MANO DE OBRA, HERRAMIENTA, EQUIPO Y TODO LO QUE SEA NECESARIO PARA SU CORECTA EJECUCION.		M2

COQUIS

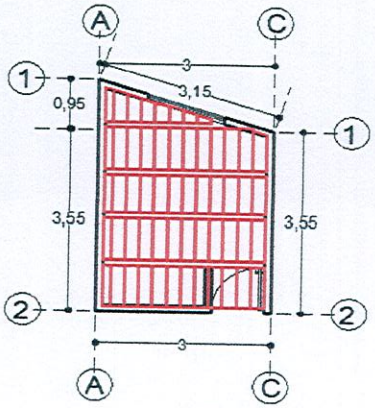

D-01

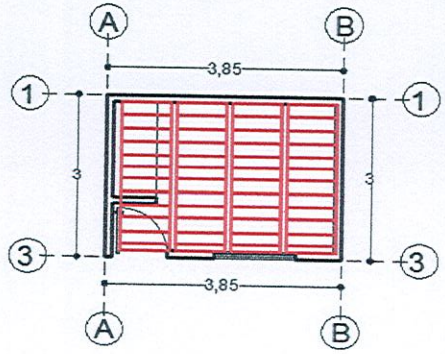

ME-02

LOCALIZACION EJE	LOCALIZACION TRAMO	PZAS	LARGO	ANCHO	ALTO	UNIDAD	VOLUMEN TOTAL
1 - 2	A - C		3.55	3.00		M2	10.65
1 - 1	A - C		3.00		0.95/2	M2	1.43
D-01							**12.08**
1 - 3	A - B		3.85	3.00		M2	11.55
ME-02							**11.55**
						TOTAL	23.63

FIRMAS

CONTRATISTA

ING. ARQ. VÍCTOR MANUEL MORENO LEAL

SUPERVISION

JEFE DE SUPERVICION Y CONTROL DE OBRA PUBLICA

ING. JOSÉ DAVID BAMIÁN RÍOS

ADMINISTRACION PUBLICA MUNICIPAL ESTADOS UNIDOS MEXICANOS ZAPOTLAN EL GRANDE, JAL.

DIRECCION DE OBRAS PUBLICAS

H. AYUNTAMIENTO DE ZAPOTLAN EL GRANDE, JALISCO

DIRECCIÓN GENERAL DE OBRAS PUBLICAS Y DESARROLLO URBANO

GENERADORES

OBRA:	CONSTRUCCIÓN DE CUARTO ADICIONAL Y/O MEJORAMIENTO DE VIVIENDA EN CABECERA MUNICIPAL DE ZAPOTLÁN EL GRANDE, JALISCO	ESTIMACIÓN 2	
UBICACIÓN:	D-01 DEGOLLADO No. 292, COL. CENTRO ME-02 MARIANO ESCOBEDO No. 66, COL. CENTRO	FECHA:	26 DE NOVIEMBRE
CONTRATISTA:	ING. ARQ. VÍCTOR MANUEL MORENO LEAL	PERIODO:	08 AL 26 DE NOVIEMBRE 2018
No. CONTRATO:	DOP/FAIS33/2018-02/024	ELABORÓ:	ING. ARQ. VÍCTOR MANUEL MORENO LEAL
		No. OBRA:	DOP/FAIS33/2018-02/024

HOJA: 9 DE 15

CLAVE	CONCEPTO	PARTIDA 4.- CUBIERTA	UNIDAD
TEN-079	TENDIDO DE ZAVALETA O CHAFLAN CON PEDACERA DE LADRILLO ASENTADO Y JUNTEADO CON MORTERO CALHIDRA-ARENA-CEMENTO PROP. 1:3		M

COQUIS

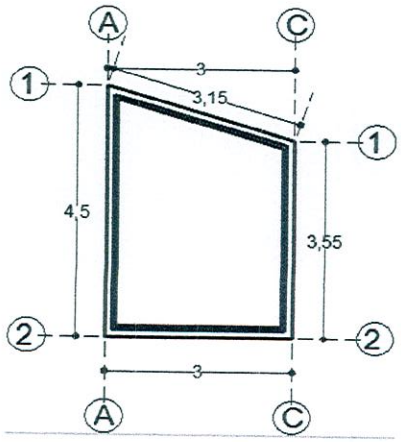

D-01

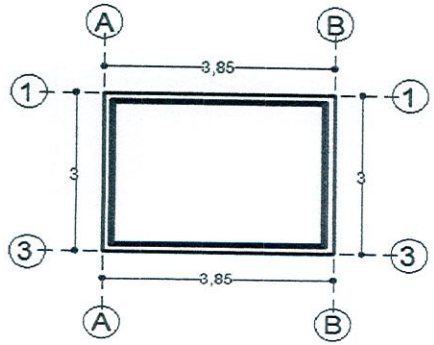

ME-02

LOCALIZACION EJE	LOCALIZACION TRAMO	PZAS	LARGO	ANCHO	ALTO	UNIDAD	VOLUMEN TOTAL
1	A- C		2.91			M	2.91
2	A- C		2.76			M	2.76
A	1- 2		4.26			M	4.26
C	1- 2		3.31			M	3.31
							13.24
1	A- B		3.61			M	3.61
3	A- B		3.61			M	3.61
A	1- 3		2.76			M	2.76
B	1- 3		2.76			M	2.76
							12.74
						TOTAL	25.98

FIRMAS

CONTRATISTA

ING. ARQ. VÍCTOR MANUEL MORENO LEAL

SUPERVISION

JEFE DE SUPERVICION Y CONTROL DE OBRA PUBLICA

ING. JOSE DAVID DAMIÁN RÍOS

ADMINISTRACIÓN PÚBLICA MUNICIPAL ESTADOS UNIDOS MEXICANOS ZAPOTLAN EL GRANDE, JAL.

DIRECCION DE OBRAS PUBLICAS

H. AYUNTAMIENTO DE ZAPOTLAN EL GRANDE, JALISCO

DIRECCIÓN GENERAL DE OBRAS PUBLICAS Y DESARROLLO URBANO

GENERADORES

OBRA:	CONSTRUCCIÓN DE CUARTO ADICIONAL Y/O MEJORAMIENTO DE VIVIENDA EN CABECERA MUNICIPAL DE ZAPOTLÁN EL GRANDE, JALISCO	ESTIMACIÓN 2	
UBICACIÓN:	D-01 DEGOLLADO No. 292, COL. CENTRO ME-02 MARIANO ESCOBEDO No. 66, COL. CENTRO	FECHA:	26 DE NOVIEMBRE
CONTRATISTA:	ING. ARQ. VÍCTOR MANUEL MORENO LEAL	PERIODO:	08 AL 26 DE NOVIEMBRE 2018
No. CONTRATO:	DOP/FAIS33/2018-02/024	ELABORÓ:	ING. ARQ. VÍCTOR MANUEL MORENO LEAL
		No. OBRA:	DOP/FAIS33/2018-02/024

HOJA: 10 DE 15

CLAVE	CONCEPTO	PARTIDA 5.- HERRERIA	UNIDAD
VENT- O1	INSTALACIÓN DE VENTANA DE 1.32 X 1.18 MTS. CON UN MODULO FIJO Y UNO CORREDIZO, CON MARCO DE ALUMINIO Y CRISTAL DE 6 MM. INCLUYE: MATERIALES, HERRAMIENTA Y MANO DE OBRA.		PZA

COQUIS

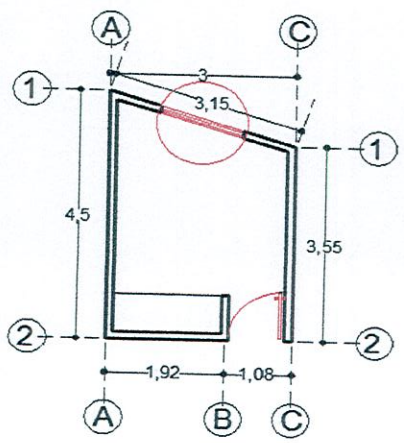

D-01

VENTANA

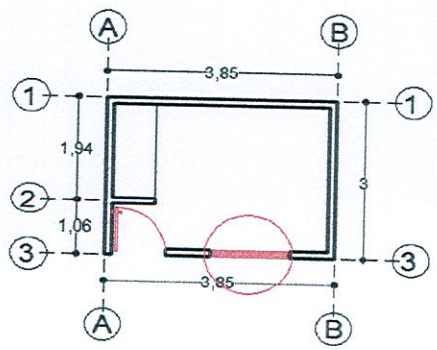

ME-02

LOCALIZACION EJE	LOCALIZACION TRAMO	PZAS	LARGO	KG	ALTO	UNIDAD	VOLUMEN TOTAL
1	A- C	1	1.32		1.18	PZA	1.00
3	A- B	1	1.32		1.18	PZA	1.00
						TOTAL	2.00

FIRMAS

CONTRATISTA

ING. ARQ. VÍCTOR MANUEL MORENO LEAL

SUPERVISIÓN
JEFE DE SUPERVICION Y CONTROL DE OBRA PUBLICA

ING. JOSÉ DAVID DAMIÁN RÍOS

ADMINISTRACIÓN PÚBLICA MUNICIPAL ESTADOS UNIDOS MEXICANOS ZAPOTLAN EL GRANDE, JAL.

DIRECCION DE OBRAS PUBLICAS

H. AYUNTAMIENTO DE ZAPOTLAN EL GRANDE, JALISCO

DIRECCIÓN GENERAL DE OBRAS PUBLICAS Y DESARROLLO URBANO

GENERADORES

OBRA:	CONSTRUCCIÓN DE CUARTO ADICIONAL Y/O MEJORAMIENTO DE VIVIENDA EN CABECERA MUNICIPAL DE ZAPOTLÁN EL GRANDE, JALISCO	ESTIMACIÓN 2	
UBICACIÓN:	D-01 DEGOLLADO No. 292, COL. CENTRO ME-02 MARIANO ESCOBEDO No. 66, COL. CENTRO	FECHA:	26 DE NOVIEMBRE
CONTRATISTA:	ING. ARQ. VÍCTOR MANUEL MORENO LEAL	PERIODO:	08 AL 26 DE NOVIEMBRE 2018
No. CONTRATO:	DOP/FAIS33/2018-02/024	ELABORÓ:	ING. ARQ. VÍCTOR MANUEL MORENO LEAL
		No. OBRA:	DOP/FAIS33/2018-02/024

HOJA: 11 DE 15

CLAVE	CONCEPTO	PARTIDA 5.- HERRERIA	UNIDAD
PUET-01	INSTALACIÓN DE PUERTA DE 0.90 X 2.20 MTS. DE TAMBOR CON MELAMINA, INCLUYE: MATERIALES, HERRAMIENTA Y MANO DE OBRA.		PZA

COQUIS

	LOCALIZACION EJE	LOCALIZACION TRAMO	PZAS	LARGO	KG	ALTO	UNIDAD	VOLUMEN TOTAL
PUERTA	2	A- C	1	0.90		2.20	PZA	1.00
	3	A- B	1	0.90		2.20	PZA	1.00
							TOTAL	2.00

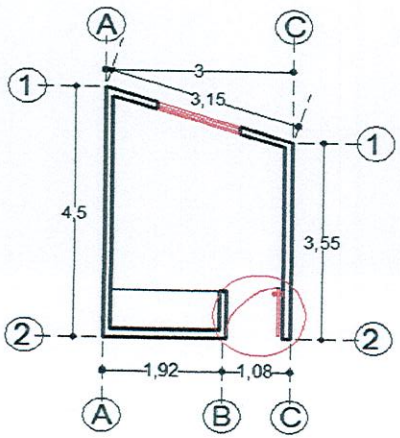

D-01

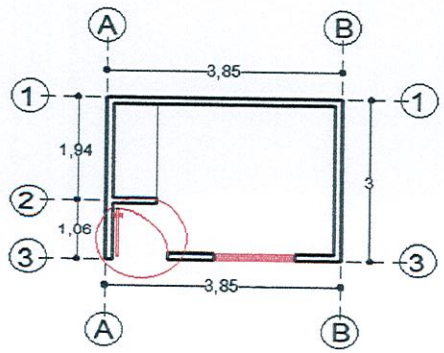

ME-02

FIRMAS

CONTRATISTA

ING. ARQ. VÍCTOR MANUEL MORENO LEAL

SUPERVISIÓN

JEFE DE SUPERVICION Y CONTROL DE OBRA PUBLICA

ING. JOSE DAVID DAMIÁN RÍOS

ADMINISTRACIÓN PÚBLICA MUNICIPAL ESTADOS UNIDOS MEXICANOS ZAPOTLAN EL GRANDE, JAL.

DIRECCIÓN DE OBRAS PUBLICAS

H. AYUNTAMIENTO DE ZAPOTLAN EL GRANDE, JALISCO

DIRECCIÓN GENERAL DE OBRAS PUBLICAS Y DESARROLLO URBANO

GENERADORES

OBRA:	CONSTRUCCIÓN DE CUARTO ADICIONAL Y/O MEJORAMIENTO DE VIVIENDA EN CABECERA MUNICIPAL DE ZAPOTLÁN EL GRANDE, JALISCO	ESTIMACIÓN 2	
UBICACIÓN:	D-01 DEGOLLADO No. 292, COL. CENTRO ME-02 MARIANO ESCOBEDO No. 66, COL. CENTRO	FECHA:	26 DE NOVIEMBRE
CONTRATISTA:	ING. ARQ. VÍCTOR MANUEL MORENO LEAL	PERIODO:	08 AL 26 DE NOVIEMBRE 2018
No. CONTRATO:	DOP/FAIS33/2018-02/024	ELABORÓ:	ING. ARQ. VÍCTOR MANUEL MORENO LEAL
		No. OBRA:	DOP/FAIS33/2018-02/024

HOJA: 12 DE 15

CLAVE	CONCEPTO	PARTIDA 6.- INSTALACION ELECTRICA	UNIDAD
INS-276	INSTALACION ELECTRICA TIPO RESIDENCIAL (NO INCLUYE LAMPARAS NI EQUIPO ESPECIAL).		SAL

COQUIS

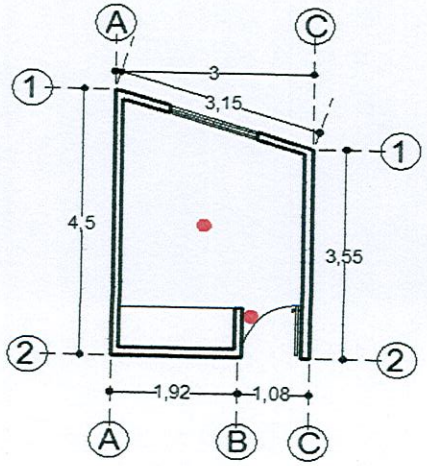

D-01

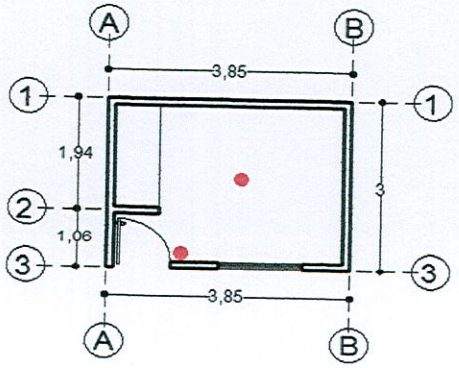

ME-02

LOCALIZACION EJE	LOCALIZACION TRAMO	PZAS	LARGO	ANCHO	ALTO	UNIDAD	VOLUMEN TOTAL
1 - 2	A- C	1				SAL	1.00
1 - 3	A- B	1				SAL	1.00
						TOTAL	2.00

FIRMAS

CONTRATISTA

ING. ARQ. VÍCTOR MANUEL MORENO LEAL

SUPERVISION

JEFE DE SUPERVICION Y CONTROL DE OBRA PUBLICA

ING. JOSÉ DAVID DAMIÁN RÍOS

H. AYUNTAMIENTO DE ZAPOTLAN EL GRANDE, JALISCO

DIRECCIÓN GENERAL DE OBRAS PUBLICAS Y DESARROLLO URBANO

GENERADORES

OBRA:	CONSTRUCCIÓN DE CUARTO ADICIONAL Y/O MEJORAMIENTO DE VIVIENDA EN CABECERA MUNICIPAL DE ZAPOTLÁN EL GRANDE, JALISCO	ESTIMACIÓN 2	
UBICACIÓN:	D-01 DEGOLLADO No. 292, COL. CENTRO ME-02 MARIANO ESCOBEDO No. 66, COL. CENTRO	FECHA:	26 DE NOVIEMBRE
CONTRATISTA:	ING. ARQ. VÍCTOR MANUEL MORENO LEAL	PERIODO:	08 AL 26 DE NOVIEMBRE 2018
No. CONTRATO:	DOP/FAIS33/2018-02/024	ELABORÓ:	ING. ARQ. VÍCTOR MANUEL MORENO LEAL
		No. OBRA:	DOP/FAIS33/2018-02/024

HOJA: 13 DE 15

CLAVE	CONCEPTO	PARTIDA 6.- INSTALACION ELECTRICA	UNIDAD
INS-276.2	INSTALACION ELECTRICA TIPO RESIDENCIAL OCULTA PARA CONTACTO SENCILLO		SAL

COQUIS

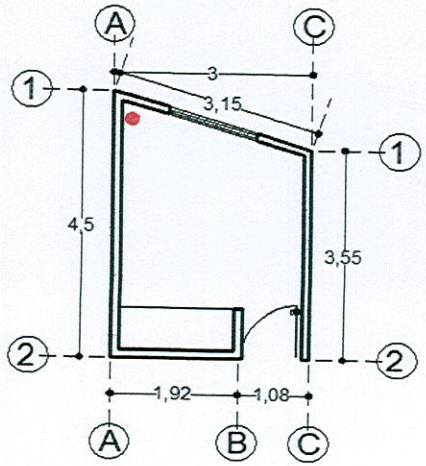

D-01

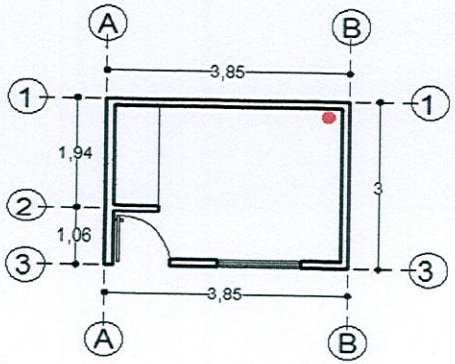

ME-02

LOCALIZACION EJE	LOCALIZACION TRAMO	PZAS	LARGO	ANCHO	ALTO	UNIDAD	VOLUMEN TOTAL
A	1 - 2	1				SAL	1.00
1	A- B	1				SAL	1.00
						TOTAL	2.00

FIRMAS

CONTRATISTA

ING. ARQ. VÍCTOR MANUEL MORENO LEAL

SUPERVISIÓN

JEFE DE SUPERVICION Y CONTROL DE OBRA PUBLICA

ING. JOSÉ DAVID DAMIÁN RÍOS

ADMINISTRACIÓN PÚBLICA MUNICIPAL ESTADOS UNIDOS MEXICANOS ZAPOTLAN EL GRANDE, JAL.

DIRECCION DE OBRAS PUBLICAS

H. AYUNTAMIENTO DE ZAPOTLAN EL GRANDE, JALISCO

DIRECCIÓN GENERAL DE OBRAS PUBLICAS Y DESARROLLO URBANO

GENERADORES

OBRA:	CONSTRUCCIÓN DE CUARTO ADICIONAL Y/O MEJORAMIENTO DE VIVIENDA EN CABECERA MUNICIPAL DE ZAPOTLÁN EL GRANDE, JALISCO	ESTIMACIÓN 2	
UBICACIÓN:	D-01 DEGOLLADO No. 292, COL. CENTRO ME-02 MARIANO ESCOBEDO No. 66, COL. CENTRO	FECHA:	26 DE NOVIEMBRE
CONTRATISTA:	ING. ARQ. VÍCTOR MANUEL MORENO LEAL	PERIODO:	08 AL 26 DE NOVIEMBRE 2018
No. CONTRATO:	DOP/FAIS33/2018-02/024	ELABORÓ:	ING. ARQ. VÍCTOR MANUEL MORENO LEAL
		No. OBRA:	DOP/FAIS33/2018-02/024

HOJA: 14 DE 15

CLAVE	CONCEPTO	PARTIDA 7.- INSTALACION PLUVIAL	UNIDAD
BAJ-145	SUMINISTRO Y COLOCACION DE BAJANTE DE P.V.C. DE 4" DE DIAM.		M

COQUIS

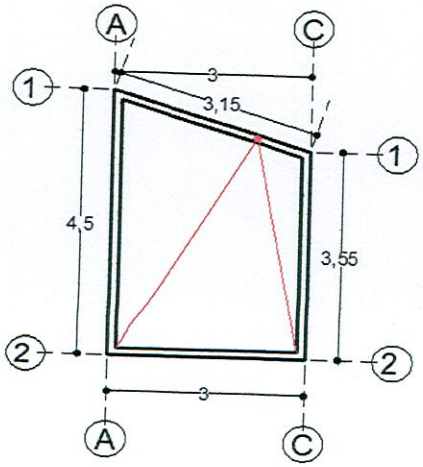

D-01

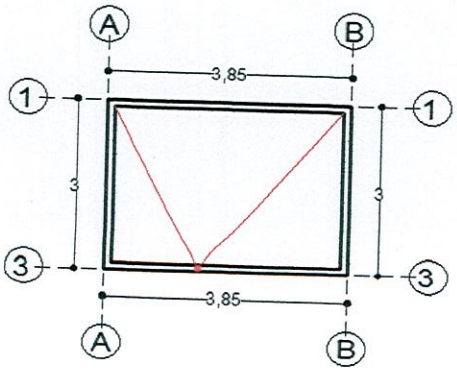

ME-02

LOCALIZACION EJE	LOCALIZACION TRAMO	PZAS	LARGO	ANCHO	ALTO	UNIDAD	VOLUMEN TOTAL
1	A - C	1	3.00			M	3.00
3	A - B	1	3.00			M	3.00
						TOTAL	6.00

FIRMAS

CONTRATISTA

ING. ARQ. VÍCTOR MANUEL MORENO LEAL

SUPERVISION
JEFE DE SUPERVICION Y CONTROL DE OBRA PUBLICA

ING. JOSÉ DAVID DAMIÁN RÍOS

ADMINISTRACION PUBLICA MUNICIPAL
ESTADOS UNIDOS MEXICANOS
ZAPOTLAN EL GRANDE, JAL.

DIRECCION DE OBRAS PUBLICAS

H. AYUNTAMIENTO DE ZAPOTLAN EL GRANDE, JALISCO

DIRECCIÓN GENERAL DE OBRAS PUBLICAS Y DESARROLLO URBANO

GENERADORES

OBRA:	CONSTRUCCIÓN DE CUARTO ADICIONAL Y/O MEJORAMIENTO DE VIVIENDA EN CABECERA MUNICIPAL DE ZAPOTLÁN EL GRANDE, JALISCO	ESTIMACIÓN 2	
UBICACIÓN:	D-01 DEGOLLADO No. 292, COL. CENTRO ME-02 MARIANO ESCOBEDO No. 66, COL. CENTRO	FECHA:	26 DE NOVIEMBRE
CONTRATISTA:	ING. ARQ. VÍCTOR MANUEL MORENO LEAL	PERIODO:	08 AL 26 DE NOVIEMBRE 2018
No. CONTRATO:	DOP/FAIS33/2018-02/024	ELABORÓ:	ING. ARQ. VÍCTOR MANUEL MORENO LEAL
		No. OBRA:	DOP/FAIS33/2018-02/024

HOJA: 15 DE 15

CLAVE	CONCEPTO	PARTIDA 8.- LIMPIEZA FINAL	UNIDAD
LIM-158	LIMPIEZA FINAL (GENERAL) DE OBRA		M2

COQUIS

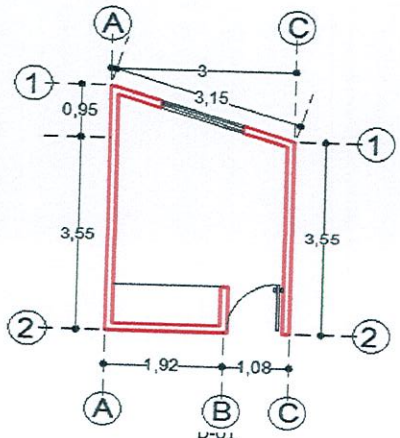

D-01

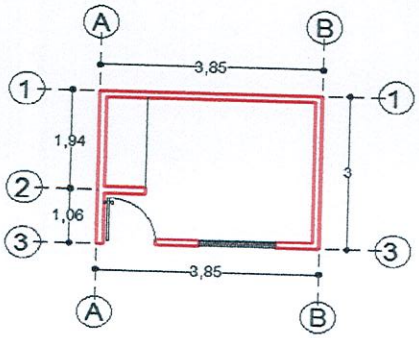

ME-02

LOCALIZACION EJE	LOCALIZACION TRAMO	PZAS	LARGO	ANCHO	ALTO	UNIDAD	VOLUMEN TOTAL
1 - 2	A - C		3.55	3.00		M2	10.65
1 - 1	A - C		3.00		0.95/2	M2	1.43
D-01							**12.08**
1 - 3	A - B		3.85	3.00		M2	11.55
ME-02							**11.55**
						TOTAL	**23.63**

FIRMAS

CONTRATISTA

ING. ARQ. VÍCTOR MANUEL MORENO LEAL

SUPERVISION

JEFE DE SUPERVICION Y CONTROL DE OBRA PUBLICA

ING. JOSÉ DAVID DAMIÁN RÍOS

ADMINISTRACIÓN PÚBLICA MUNICIPAL ESTADOS UNIDOS MEXICANOS ZAPOTLÁN EL GRANDE, JAL.

DIRECCIÓN DE OBRAS PUBLICAS

H. AYUNTAMIENTO DE ZAPOTLAN EL GRANDE, JALISCO

DIRECCIÓN GENERAL DE OBRAS PUBLICAS Y DESARROLLO URBANO

GENERADORES

OBRA:	CONSTRUCCIÓN DE CUARTO ADICIONAL Y/O MEJORAMIENTO DE VIVIENDA EN CABECERA MUNICIPAL DE ZAPOTLÁN EL GRANDE, JALISCO	ESTIMACIÓN 2	
UBICACIÓN:	F-01 FERROCARRIL No. 86, COL. CAMP. FERROCARRILERO F-02 FERROCARRIL No. 92, COL. CAMP. FERROCARRILERO	FECHA:	26 DE NOVIEMBRE
CONTRATISTA:	ING. ARQ. VÍCTOR MANUEL MORENO LEAL	PERIODO:	08 AL 26 DE NOVIEMBRE 2018
No. CONTRATO:	DOP/FAIS33/2018-02/024	ELABORÓ:	ING. ARQ. VÍCTOR MANUEL MORENO LEAL
		No. OBRA:	DOP/FAIS33/2018-02/024

HOJA: 1 DE 15

CLAVE	CONCEPTO	PARTIDA 1.- PRELIMINARES	UNIDAD
LIM-008	LIMPIEZA Y DESHIERBE DE TERRENO A MANO INCLUYE: RETIRO DEL PRODUCTO DE LA LIMPIEZA, MANO DE OBRA HERRAMIENTA Y TODO LO QUE SEA NECESARIO PARA SU CORRECTA EJECUCION.		M2

COQUIS

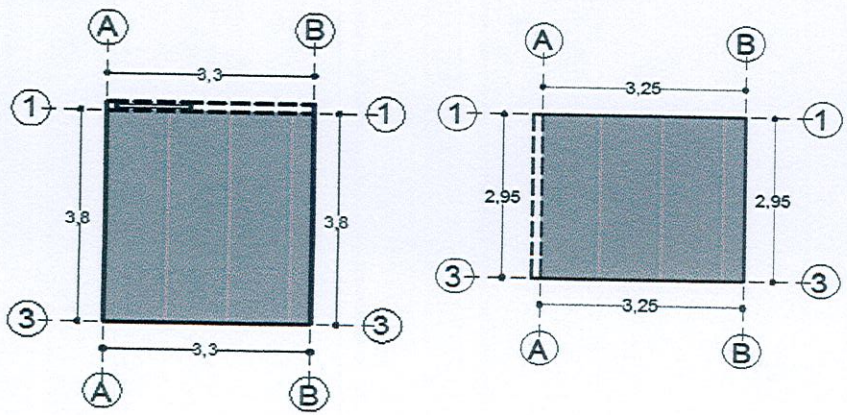

F-01 F-02

LOCALIZACION EJE	TRAMO	PZAS	LARGO	ANCHO	ALTO	UNIDAD	VOLUMEN TOTAL
1 - 3	A - B		3.80	3.30		M2	12.54
F-01							12.54
1 - 3	A - B		3.25	2.95		M2	9.59
F-02							9.59
						TOTAL	22.13

FIRMAS

CONTRATISTA

ING. ARQ. VICTOR MANUEL MORENO LEAL

SUPERVISION

JEFE DE SUPERVICION Y CONTROL DE OBRA PUBLICA

ING. JOSÉ DAVID DAMIÁN RÍOS

ADMINISTRACION PUBLICA MUNICIPAL ESTADOS UNIDOS MEXICANOS ZAPOTLAN EL GRANDE, JAL.

DIRECCION DE OBRAS PUBLICAS

H. AYUNTAMIENTO DE ZAPOTLAN EL GRANDE, JALISCO

DIRECCIÓN GENERAL DE OBRAS PUBLICAS Y DESARROLLO URBANO

GENERADORES

OBRA:	CONSTRUCCIÓN DE CUARTO ADICIONAL Y/O MEJORAMIENTO DE VIVIENDA EN CABECERA MUNICIPAL DE ZAPOTLÁN EL GRANDE, JALISCO	ESTIMACIÓN 2	
UBICACIÓN:	F-01 FERROCARRIL No. 86, COL. CAMP. FERROCARRILERO F-02 FERROCARRIL No. 92, COL. CAMP. FERROCARRILERO	FECHA:	26 DE NOVIEMBRE
CONTRATISTA:	ING. ARQ. VÍCTOR MANUEL MORENO LEAL	PERIODO:	08 AL 26 DE NOVIEMBRE 2018
No. CONTRATO:	DOP/FAIS33/2018-02/024	ELABORÓ:	ING. ARQ. VÍCTOR MANUEL MORENO LEAL
		No. OBRA:	DOP/FAIS33/2018-02/024

HOJA: 2 DE 15

CLAVE	CONCEPTO	PARTIDA 1.- PRELIMINARES	UNIDAD
TRA-657	TRAZO Y NIVELACION DE TERRENO SENSIBLEMENTE PLANO ESTABLECIENDO BANCO DE NIVEL Y EJES DE REFERENCIA DEFINITIVAS, CON TRANSITO Y NIVEL, INCLUYE: PERSONAL TECNICO CALIFICADO, ESTACAS, LOCALIZACION DE ENTRE EJES, MATERIALES PARA SEÑALAMIENTO, EQUIPO, HERRAMIENTA Y MANO DE OBRA.		M2

COQUIS

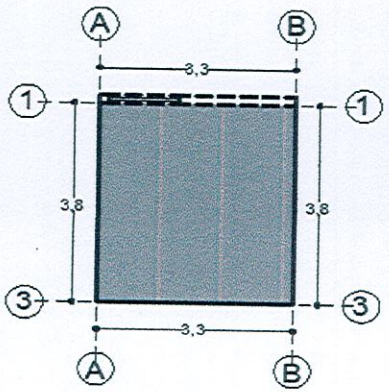

F-01

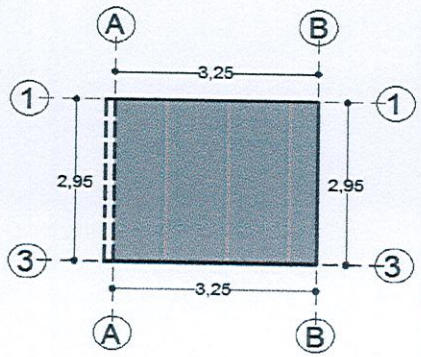

F-02

LOCALIZACION EJE	LOCALIZACION TRAMO	PZAS	LARGO	ANCHO	ALTO	UNIDAD	VOLUMEN TOTAL
1 - 3	A - B		3.80	3.30		M2	12.54
F-01							**12.54**
1 - 3	A - B		3.25	2.95		M2	9.59
F-02							**9.59**
						TOTAL	**22.13**

FIRMAS

CONTRATISTA

ING. ARQ. VICTOR MANUEL MORENO LEAL

SUPERVISION
JEFE DE SUPERVICION Y CONTROL DE OBRA PUBLICA

ING. JOSÉ DAVID DAMIAN RIOS

ADMINISTRACIÓN PUBLICA MUNICIPAL 2018 ZAPOTLAN EL GRANDE, JAL. ESTADOS UNIDOS MEXICANOS

DIRECCION DE OBRAS PUBLICAS

H. AYUNTAMIENTO DE ZAPOTLAN EL GRANDE, JALISCO

DIRECCIÓN GENERAL DE OBRAS PUBLICAS Y DESARROLLO URBANO

GENERADORES

OBRA:	CONSTRUCCIÓN DE CUARTO ADICIONAL Y/O MEJORAMIENTO DE VIVIENDA EN CABECERA MUNICIPAL DE ZAPOTLÁN EL GRANDE, JALISCO	ESTIMACIÓN 2	
UBICACIÓN:	F-01 FERROCARRIL No. 86, COL. CAMP. FERROCARRILERO F-02 FERROCARRIL No. 92, COL. CAMP. FERROCARRILERO	FECHA:	26 DE NOVIEMBRE
CONTRATISTA:	ING. ARQ. VÍCTOR MANUEL MORENO LEAL	PERIODO:	08 AL 26 DE NOVIEMBRE 2018
No. CONTRATO:	DOP/FAIS33/2018-02/024	ELABORÓ:	ING. ARQ. VÍCTOR MANUEL MORENO LEAL
		No. OBRA:	DOP/FAIS33/2018-02/024

HOJA: 3 DE 15

CLAVE	CONCEPTO	PARTIDA 2.- LOSA DE CIMENTACION	UNIDAD
PISO-086.1	PISO DE CONCRETO F'C= A 150 KG/CM. DE 8 CMS. DE ESPESOR, ACABADO PULIDO, REFORZADO CON MALLA-LAC 6X6-6/6, INCLUYE: MATERIALES Y MANO DE OBRA.		M2

COQUIS

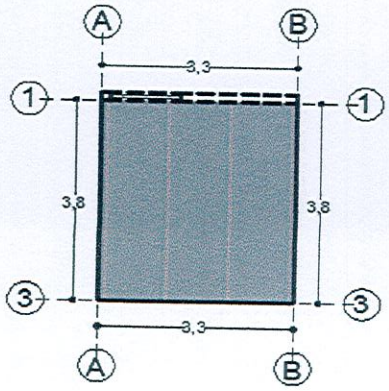

F-01

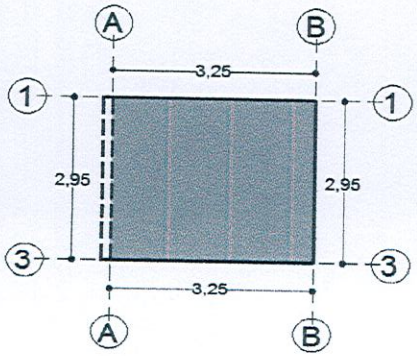

F-02

LOCALIZACION EJE	LOCALIZACION TRAMO	PZAS	LARGO	ANCHO	ALTO	UNIDAD	VOLUMEN TOTAL
1 - 3	A - B		3.80	3.30		M2	12.54
F-01							12.54
1 - 3	A - B		3.25	2.95		M2	9.59
F-02							9.59
						TOTAL	22.13

FIRMAS

CONTRATISTA

ING. ARQ. VÍCTOR MANUEL MORENO LEAL

SUPERVISION

JEFE DE SUPERVICION Y CONTROL DE OBRA PUBLICA

ING. JOSÉ DAVID DAMIÁN RIOS

ADMINISTRACION PUBLICA MUNICIPAL ESTADOS UNIDOS MEXICANOS ZAPOTLAN EL GRANDE, JAL.

DIRECCION DE OBRAS PUBLICAS

H. AYUNTAMIENTO DE ZAPOTLAN EL GRANDE, JALISCO

DIRECCIÓN GENERAL DE OBRAS PUBLICAS Y DESARROLLO URBANO

GENERADORES

OBRA:	CONSTRUCCIÓN DE CUARTO ADICIONAL Y/O MEJORAMIENTO DE VIVIENDA EN CABECERA MUNICIPAL DE ZAPOTLÁN EL GRANDE, JALISCO	ESTIMACIÓN 2	
UBICACIÓN:	F-01 FERROCARRIL No. 86, COL. CAMP. FERROCARRILERO F-02 FERROCARRIL No. 92, COL. CAMP. FERROCARRILERO	FECHA:	26 DE NOVIEMBRE
CONTRATISTA:	ING. ARQ. VÍCTOR MANUEL MORENO LEAL	PERIODO:	08 AL 26 DE NOVIEMBRE 2018
No. CONTRATO:	DOP/FAIS33/2018-02/024	ELABORÓ:	ING. ARQ. VÍCTOR MANUEL MORENO LEAL
		No. OBRA:	DOP/FAIS33/2018-02/024

HOJA: 4 DE 15

CLAVE	CONCEPTO	PARTIDA 3.- MUROS, CASTILLOS, CERRAMIENTOS, CADENA CORONACION	UNIDAD
NOVA 1	SUMINISTRO Y CONSTRUCION DE NOVAMURO A BASE DE TABIQUE HUECO TIPO VINTEX 12/12 Y TIPO MULTEX 12/12 INCLUYE: MATERIALES, MANO DE OBRA, HERRAMIENTA, EQUIPO Y TODO LO QUE SEA NECESARIO PARA SU CORRECTA EJECUCION.		M2

COQUIS

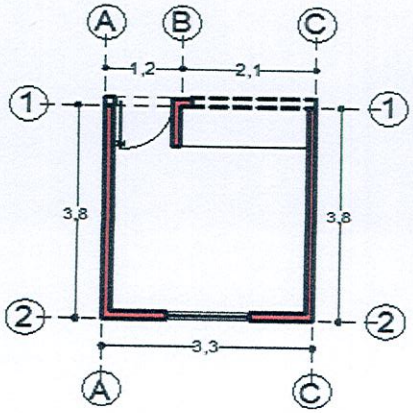

F-01

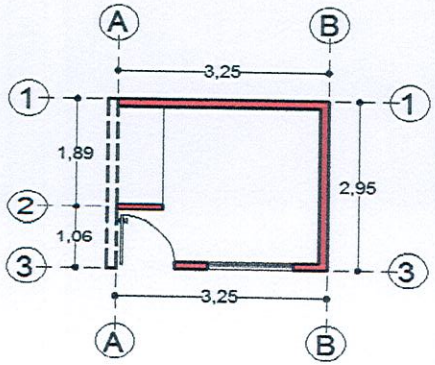

F-02

LOCALIZACION EJE	LOCALIZACION TRAMO	PZAS	LARGO	ANCHO	ALTO	UNIDAD	VOLUMEN TOTAL
1	A - C		0.36	0.12	2.90	M2	1.04
2	A - C		3.30	0.12	2.90	M2	9.57
A	1 - 2		3.68	0.12	2.90	M2	10.67
B	1 - 2		0.75	0.12	2.60	M2	1.95
C	1 - 2		3.68	0.12	2.90	M2	10.67
VENTANA		-1	1.32		1.18		-1.56
F-01							**32.35**
1	A - B		3.25	0.12	2.90	M2	9.43
2	A - B		0.75	0.12	2.60	M2	1.95
3	A - B		3.25	0.12	2.90	M2	9.43
B	1 - 3		2.71	0.12	2.90	M2	7.86
VENTANA		-1	1.32		1.18		-1.56
PUERTA		-1	0.90		2.20		-1.98
F-02							**25.12**
						TOTAL	**57.47**

FIRMAS

CONTRATISTA

ING. ARQ. VÍCTOR MANUEL MORENO LEAL

SUPERVISION
JEFE DE SUPERVICION Y CONTROL DE OBRA PUBLICA

ING. JOSE DAVID DAMIÁN RÍOS

ADMINISTRACIÓN PÚBLICA MUNICIPAL ESTADOS UNIDOS MEXICANOS ZAPOTLÁN EL GRANDE, JAL.

DIRECCIÓN DE OBRAS PUBLICAS

H. AYUNTAMIENTO DE ZAPOTLAN EL GRANDE, JALISCO

DIRECCIÓN GENERAL DE OBRAS PUBLICAS Y DESARROLLO URBANO

GENERADORES

OBRA:	CONSTRUCCIÓN DE CUARTO ADICIONAL Y/O MEJORAMIENTO DE VIVIENDA EN CABECERA MUNICIPAL DE ZAPOTLÁN EL GRANDE, JALISCO	ESTIMACIÓN 2	
UBICACIÓN:	F-01 FERROCARRIL No. 86, COL. CAMP. FERROCARRILERO F-02 FERROCARRIL No. 92, COL. CAMP. FERROCARRILERO	FECHA:	26 DE NOVIEMBRE
CONTRATISTA:	ING. ARQ. VÍCTOR MANUEL MORENO LEAL	PERIODO:	08 AL 26 DE NOVIEMBRE 2018
No. CONTRATO:	DOP/FAIS33/2018-02/024	ELABORÓ:	ING. ARQ. VÍCTOR MANUEL MORENO LEAL
		No. OBRA:	DOP/FAIS33/2018-02/024

HOJA: 5 DE 15

CLAVE	CONCEPTO	PARTIDA 3.- MUROS, CASTILLOS, CERRAMIENTOS, CADENA CORONACION	UNIDAD
ANC-001	ANCLAJE DE 3 VARILLAS DE ACERO CORRUGADO DE 3/8" DE 3 MTS. DE LONGITUD PARA CASTILLOS, INCLUYE: HACER ESCUADRA, PLOMEADO Y AMARRADO CON ALAMBRE RECOCIDO, MATERIALES, MANO DE OBRA, HERRAMIENTA, EQUIPO Y TODO LO QUE SEA NECESARIOPARA SU CORRECTA EJECUCION.		PZA

COQUIS

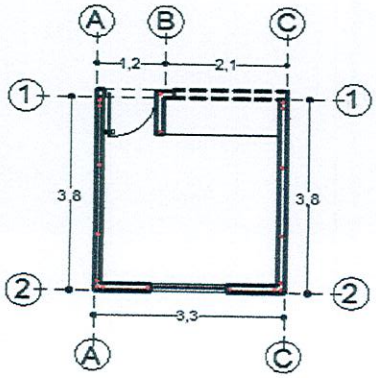

F-01

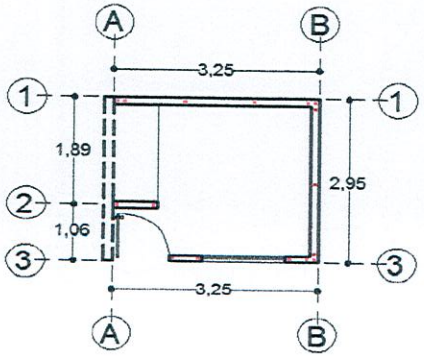

F-02

LOCALIZACION EJE	LOCALIZACION TRAMO	PZAS	LARGO	ANCHO	ALTO	UNIDAD	VOLUMEN TOTAL
A	1 - 2	2			3.00	PZA	2.00
C	1 - 2	2			3.00	PZA	2.00
F-01							**4.00**
1	A - B	2			3.00	PZA	2.00
3	A - B	1			3.00	PZA	1.00
F-02							**3.00**
						TOTAL	7.00

FIRMAS

CONTRATISTA

ING. ARQ. VÍCTOR MANUEL MORENO LEAL

SUPERVISIÓN
JEFE DE SUPERVICION Y CONTROL DE OBRA PUBLICA

ING. JOSE DAVID DAMIÁN RÍOS

ADMINISTRACION PUBLICA MUNICIPAL ESTADOS UNIDOS MEXICANOS ZAPOTLAN EL GRANDE, JAL.

DIRECCION DE OBRAS PUBLICAS

H. AYUNTAMIENTO DE ZAPOTLAN EL GRANDE, JALISCO

DIRECCIÓN GENERAL DE OBRAS PUBLICAS Y DESARROLLO URBANO

GENERADORES

OBRA:	CONSTRUCCIÓN DE CUARTO ADICIONAL Y/O MEJORAMIENTO DE VIVIENDA EN CABECERA MUNICIPAL DE ZAPOTLÁN EL GRANDE, JALISCO	ESTIMACIÓN 2	
UBICACIÓN:	F-01 FERROCARRIL No. 86, COL. CAMP. FERROCARRILERO F-02 FERROCARRIL No. 92, COL. CAMP. FERROCARRILERO	FECHA:	26 DE NOVIEMBRE
CONTRATISTA:	ING. ARQ. VÍCTOR MANUEL MORENO LEAL	PERIODO:	08 AL 26 DE NOVIEMBRE 2018
No. CONTRATO:	DOP/FAIS33/2018-02/024	ELABORÓ:	ING. ARQ. VÍCTOR MANUEL MORENO LEAL
		No. OBRA:	DOP/FAIS33/2018-02/024

HOJA: 6 DE 15

CLAVE	CONCEPTO	PARTIDA 3.- MUROS, CASTILLOS, CERRAMIENTOS, CADENA CORONACION	UNIDAD
COL-001	COLADO DE CASTILLO DE CONCRETO (f'c=150 KG/CM2) AHOGADO EN MURO SECCION (10 x 9) CMS. 2 PZAS. INCLUYE: MATERIALES, MANO DE OBRA, HERRAMIENTA, EQUIPO Y TODO LO QUE SEA NECESARIO PARA SU CORRECTA EJECUCION.		M

COQUIS

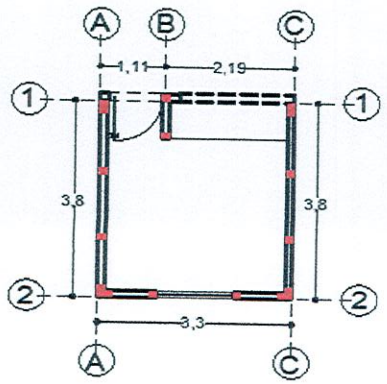

F-01

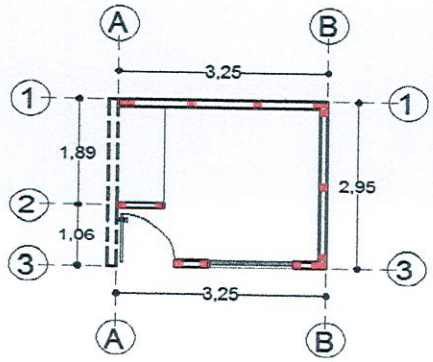

F-02

LOCALIZACION EJE	LOCALIZACION TRAMO	PZAS	LARGO	ANCHO	ALTO	UNIDAD	VOLUMEN TOTAL
1	A - C	1			3.00	M	3.00
2	A - C	6			3.00	M	18.00
A	1 - 2	5			3.00	M	15.00
B	1 - 2	1			2.60	M	2.60
C	1 - 2	5			3.00	M	15.00
F-01							**53.60**
1	A - B	6			3.00	M	18.00
2	A - B	2			2.60	M	5.20
3	A - B	5			3.00	M	15.00
B	1 - 3	3			3.00	M	9.00
F-02							**47.20**
						TOTAL	100.80

FIRMAS

CONTRATISTA

ING. ARQ. VÍCTOR MANUEL MORENO LEAL

SUPERVISION
JEFE DE SUPERVICION Y CONTROL DE OBRA PÚBLICA

ING. JOSÉ DAVID DAMIÁN RÍOS

ADMINISTRACIÓN PÚBLICA MUNICIPAL 2015 ESTADOS UNIDOS MEXICANOS ZAPOTLÁN EL GRANDE, JAL.

DIRECCION DE OBRAS PUBLICAS

H. AYUNTAMIENTO DE ZAPOTLAN EL GRANDE, JALISCO

DIRECCIÓN GENERAL DE OBRAS PUBLICAS Y DESARROLLO URBANO

GENERADORES

OBRA:	CONSTRUCCIÓN DE CUARTO ADICIONAL Y/O MEJORAMIENTO DE VIVIENDA EN CABECERA MUNICIPAL DE ZAPOTLÁN EL GRANDE, JALISCO	ESTIMACIÓN 2	
UBICACIÓN:	F-01 FERROCARRIL No. 86, COL. CAMP. FERROCARRILERO F-02 FERROCARRIL No. 92, COL. CAMP. FERROCARRILERO	FECHA:	26 DE NOVIEMBRE
CONTRATISTA:	ING. ARQ. VÍCTOR MANUEL MORENO LEAL	PERIODO:	08 AL 26 DE NOVIEMBRE 2018
No. CONTRATO:	DOP/FAIS33/2018-02/024	ELABORÓ:	ING. ARQ. VÍCTOR MANUEL MORENO LEAL
		No. OBRA:	DOP/FAIS33/2018-02/024

HOJA: 7 DE 15

CLAVE	CONCEPTO	PARTIDA 3.- MUROS, CASTILLOS, CERRAMIENTOS, CADENA CORONACION	UNIDAD
NOVA 2	SUMINISTRO Y CONSTRUCCION DE NOVADALA MARCA NOVACERAMIC, CON COLADO DE CONCRETO (f'c= 150 KG/CM2) REFORZADO CON ARMEX REFORZADO TIPO 12-12-3 CON UNA SECCION INTERIOR DE CONCRETO DE (11.08 X 8.1) CMS. Y UNA SECCION TERMINADA DE (11.5 X 15) CMS. INCLUYE: MATERIALES, MANO DE OBRA, HERRAMIENTA, EQUIPO Y TODO LO QUE SEA NECESARIO PARA SU CORRECTA EJECUCION.		M

COQUIS

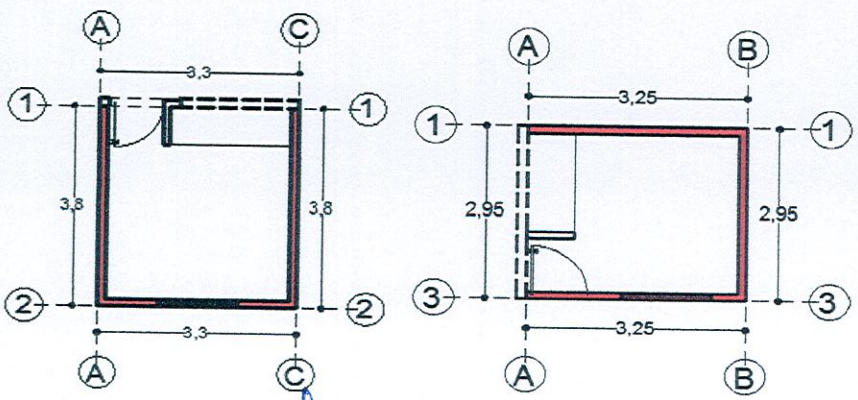

LOCALIZACION EJE	LOCALIZACION TRAMO	PZAS	LARGO	ANCHO	ALTO	UNIDAD	VOLUMEN TOTAL
2	A - C		3.30	0.12		M	3.30
A	1 - 2		3.68	0.12		M	3.68
C	1 - 2		3.68	0.12		M	3.68
CERRAMIENTO							
2	A - C		1.56	0.12		M	1.56
F-01							12.22
1	A - B		3.25	0.12		M	3.25
3	A - B		3.25	0.12		M	3.25
B	1 - 3		2.71	0.12		M	2.71
CERRAMIENTO							
3	A - B		2.70	0.12		M	2.70
F-02							11.91
						TOTAL	24.13

FIRMAS

CONTRATISTA

ING. ARQ. VÍCTOR MANUEL MORENO LEAL

SUPERVISION
JEFE DE SUPERVICION Y CONTROL DE OBRA PUBLICA

ING. JOSÉ DAVID DAMIÁN RÍOS

ADMINISTRACION PUBLICA MUNICIPAL
ESTADOS UNIDOS MEXICANOS
ZAPOTLAN EL GRANDE, JAL.

DIRECCION DE OBRAS PUBLICAS

H. AYUNTAMIENTO DE ZAPOTLAN EL GRANDE, JALISCO

DIRECCIÓN GENERAL DE OBRAS PUBLICAS Y DESARROLLO URBANO

GENERADORES

OBRA:	CONSTRUCCIÓN DE CUARTO ADICIONAL Y/O MEJORAMIENTO DE VIVIENDA EN CABECERA MUNICIPAL DE ZAPOTLÁN EL GRANDE, JALISCO	ESTIMACIÓN 2	
UBICACIÓN:	F-01 FERROCARRIL No. 86, COL. CAMP. FERROCARRILERO F-02 FERROCARRIL No. 92, COL. CAMP. FERROCARRILERO	FECHA:	26 DE NOVIEMBRE
CONTRATISTA:	ING. ARQ. VÍCTOR MANUEL MORENO LEAL	PERIODO:	08 AL 26 DE NOVIEMBRE 2018
No. CONTRATO:	DOP/FAIS33/2018-02/024	ELABORÓ:	ING. ARQ. VÍCTOR MANUEL MORENO LEAL
		No. OBRA:	DOP/FAIS33/2018-02/024

HOJA: 8 DE 15

CLAVE	CONCEPTO	PARTIDA 4.- CUBIERTA	UNIDAD
NOVA 3	SUMINISTRO Y CONSTRUCION DE CUBIERTA A BASE NOVALOSA CON DIMENSIONES DE (80 X 24 X 9) CMS. MARCA NOVACERAMIC, INCLUYE CIMBRA Y DESCIMBRA DE MADERA DE PINO DE 2DA., NERVADURAS DE (10X9) CMS. DE CONCRETO (f'c=200 KG/CM2, CAPA DE COMPRESION DE CONCRETO DE LA MISMA CALIDAD DE 3 CMS. DE ESPESOR: REFORZADA CON MALLA-LAC 6X6-10/10, INCLUYE: MATERIALES, MANO DE OBRA, HERRAMIENTA, EQUIPO Y TODO LO QUE SEA NECESARIO PARA SU CORECTA EJECUCION.		M2

COQUIS

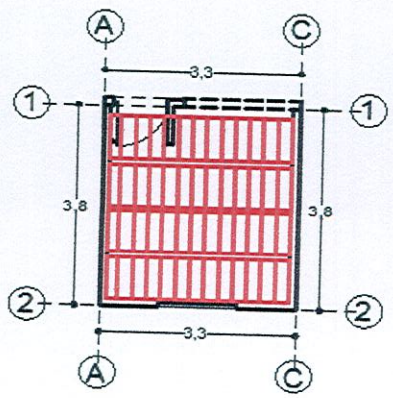

F-01

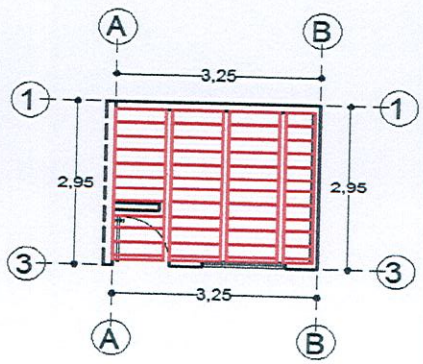

F-02

LOCALIZACION EJE	LOCALIZACION TRAMO	PZAS	LARGO	ANCHO	ALTO	UNIDAD	VOLUMEN TOTAL
1 - 2	A - C		3.80	3.30		M2	12.54
F-01							12.54
1 - 3	A - B		3.25	2.95		M2	9.59
F-02							9.59
						TOTAL	22.13

FIRMAS

CONTRATISTA

ING. ARQ. VÍCTOR MANUEL MORENO LEAL

SUPERVISION

JEFE DE SUPERVICION Y CONTROL DE OBRA PUBLICA

ING. JOSE DAVID DAMIÁN RÍOS

ADMINISTRACIÓN PÚBLICA MUNICIPAL ESTADOS UNIDOS MEXICANOS ZAPOTLÁN EL GRANDE, JAL.

DIRECCION DE OBRAS PUBLICAS

H. AYUNTAMIENTO DE ZAPOTLAN EL GRANDE, JALISCO

DIRECCIÓN GENERAL DE OBRAS PUBLICAS Y DESARROLLO URBANO

GENERADORES

OBRA:	CONSTRUCCIÓN DE CUARTO ADICIONAL Y/O MEJORAMIENTO DE VIVIENDA EN CABECERA MUNICIPAL DE ZAPOTLÁN EL GRANDE, JALISCO	ESTIMACIÓN 2	
UBICACIÓN:	F-01 FERROCARRIL No. 86, COL. CAMP. FERROCARRILERO F-02 FERROCARRIL No. 92, COL. CAMP. FERROCARRILERO	FECHA:	26 DE NOVIEMBRE
CONTRATISTA:	ING. ARQ. VÍCTOR MANUEL MORENO LEAL	PERIODO:	08 AL 26 DE NOVIEMBRE 2018
No. CONTRATO:	DOP/FAIS33/2018-02/024	ELABORÓ:	ING. ARQ. VÍCTOR MANUEL MORENO LEAL
		No. OBRA:	DOP/FAIS33/2018-02/024

HOJA: 9 DE 15

CLAVE	CONCEPTO	PARTIDA 4.- CUBIERTA	UNIDAD
TEN-079	TENDIDO DE ZAVALETA O CHAFLAN CON PEDACERA DE LADRILLO ASENTADO Y JUNTEADO CON MORTERO CALHIDRA-ARENA-CEMENTO PROP. 1:3		M

COQUIS

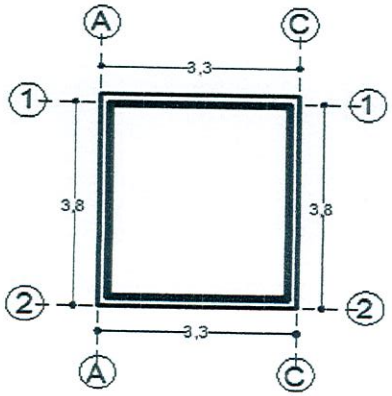

F-01

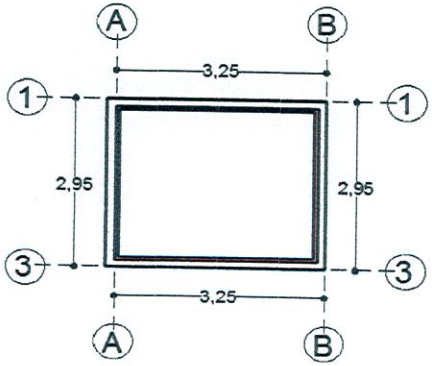

F-02

LOCALIZACION EJE	LOCALIZACION TRAMO	PZAS	LARGO	ANCHO	ALTO	UNIDAD	VOLUMEN TOTAL
1	A- C		3.06			M	3.06
2	A- C		3.06			M	3.06
A	1- 2		3.56			M	3.56
C	1- 2		3.56			M	3.56
F-01							**13.24**
1	A- B		3.01			M	3.01
3	A- B		3.01			M	3.01
A	1- 3		2.71			M	2.71
B	1- 3		2.71			M	2.71
F-02							**11.44**
						TOTAL	**24.68**

FIRMAS

CONTRATISTA

ING. ARQ. VÍCTOR MANUEL MORENO LEAL

SUPERVISION

JEFE DE SUPERVICION Y CONTROL DE OBRA PUBLICA

ING. JOSÉ DAVID DAMIÁN RÍOS

ADMINISTRACION PUBLICA MUNICIPAL ESTADOS UNIDOS MEXICANOS ZAPOTLAN EL GRANDE, JAL.

DIRECCION DE OBRAS PUBLICAS

H. AYUNTAMIENTO DE ZAPOTLAN EL GRANDE, JALISCO

DIRECCIÓN GENERAL DE OBRAS PUBLICAS Y DESARROLLO URBANO

GENERADORES

OBRA:	CONSTRUCCIÓN DE CUARTO ADICIONAL Y/O MEJORAMIENTO DE VIVIENDA EN CABECERA MUNICIPAL DE ZAPOTLÁN EL GRANDE, JALISCO	ESTIMACIÓN 2	
UBICACIÓN:	F-01 FERROCARRIL No. 86, COL. CAMP. FERROCARRILERO F-02 FERROCARRIL No. 92, COL. CAMP. FERROCARRILERO	FECHA:	26 DE NOVIEMBRE
CONTRATISTA:	ING. ARQ. VÍCTOR MANUEL MORENO LEAL	PERIODO:	08 AL 26 DE NOVIEMBRE 2018
No. CONTRATO:	DOP/FAIS33/2018-02/024	ELABORÓ:	ING. ARQ. VÍCTOR MANUEL MORENO LEAL
		No. OBRA:	DOP/FAIS33/2018-02/024

HOJA: 10 DE 15

CLAVE	CONCEPTO	PARTIDA 5.- HERRERIA	UNIDAD
VENT- O1	INSTALACIÓN DE VENTANA DE 1.32 X 1.18 MTS. CON UN MODULO FIJO Y UNO CORREDIZO, CON MARCO DE ALUMINIO Y CRISTAL DE 6 MM. INCLUYE: MATERIALES, HERRAMIENTA Y MANO DE OBRA.		PZA

COQUIS

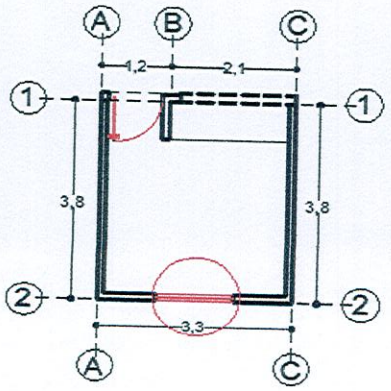

F-01

VENTANA

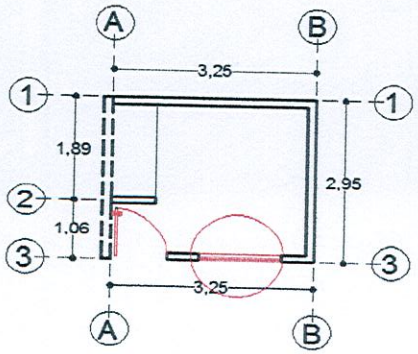

F-02

LOCALIZACION EJE	LOCALIZACION TRAMO	PZAS	LARGO	KG	ALTO	UNIDAD	VOLUMEN TOTAL
2	A- C	1	1.32		1.18	PZA	1.00
3	A- B	1	1.32		1.18	PZA	1.00
						TOTAL	2.00

FIRMAS

CONTRATISTA

ING. ARQ. VÍCTOR MANUEL MORENO LEAL

SUPERVISIÓN
JEFE DE SUPERVICION Y CONTROL DE OBRA PUBLICA

ING. JOSÉ DAVID DAMIÁN RÍOS

ADMINISTRACIÓN PÚBLICA ESTADOS UNIDOS MEXICANOS
ZAPOTLAN EL GRANDE, JAL. MUNICIPAL

DIRECCION DE OBRAS PUBLICAS

H. AYUNTAMIENTO DE ZAPOTLAN EL GRANDE, JALISCO

DIRECCIÓN GENERAL DE OBRAS PUBLICAS Y DESARROLLO URBANO

GENERADORES

OBRA:	CONSTRUCCIÓN DE CUARTO ADICIONAL Y/O MEJORAMIENTO DE VIVIENDA EN CABECERA MUNICIPAL DE ZAPOTLÁN EL GRANDE, JALISCO	ESTIMACIÓN 2	
UBICACIÓN:	F-01 FERROCARRIL No. 86, COL. CAMP. FERROCARRILERO F-02 FERROCARRIL No. 92, COL. CAMP. FERROCARRILERO	FECHA:	26 DE NOVIEMBRE
CONTRATISTA:	ING. ARQ. VÍCTOR MANUEL MORENO LEAL	PERIODO:	08 AL 26 DE NOVIEMBRE 2018
		ELABORÓ:	ING. ARQ. VÍCTOR MANUEL MORENO LEAL
No. CONTRATO:	DOP/FAIS33/2018-02/024	No. OBRA:	DOP/FAIS33/2018-02/024

HOJA: 11 DE 15

CLAVE	CONCEPTO	PARTIDA 5.- HERRERIA	UNIDAD
PUET-01	INSTALACIÓN DE PUERTA DE 0.90 X 2.20 MTS. DE TAMBOR CON MELAMINA, INCLUYE: MATERIALES, HERRAMIENTA Y MANO DE OBRA.		PZA

COQUIS

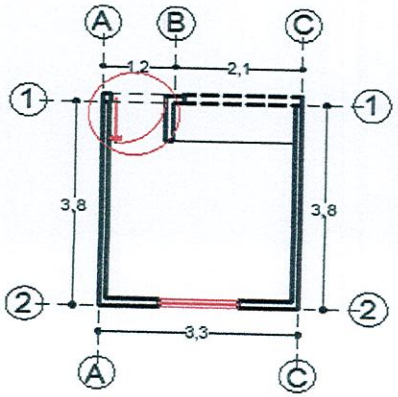

F-01

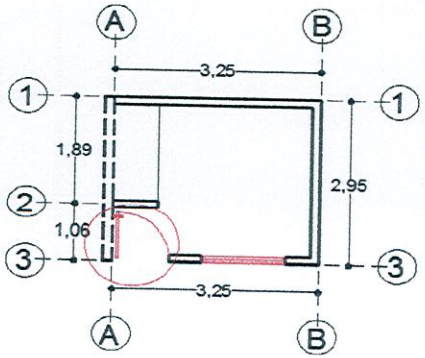

F-02

	LOCALIZACION EJE	LOCALIZACION TRAMO	PZAS	LARGO	KG	ALTO	UNIDAD	VOLUMEN TOTAL
PUERTA	1	A- C	1	0.90		2.20	PZA	1.00
	3	A- B	1	0.90		2.20	PZA	1.00
							TOTAL	2.00

FIRMAS

CONTRATISTA

ING. ARQ. VÍCTOR MANUEL MORENO LEAL

SUPERVISIÓN
JEFE DE SUPERVICION Y CONTROL DE OBRA PUBLICA

ING. JOSÉ DAVID DAMIÁN RÍOS

ADMINISTRACIÓN PÚBLICA MUNICIPAL 2018 ESTADOS UNIDOS MEXICANOS ZAPOTLÁN EL GRANDE, JAL.

DIRECCIÓN DE OBRAS PUBLICAS

H. AYUNTAMIENTO DE ZAPOTLAN EL GRANDE, JALISCO

DIRECCIÓN GENERAL DE OBRAS PUBLICAS Y DESARROLLO URBANO

GENERADORES

OBRA:	CONSTRUCCIÓN DE CUARTO ADICIONAL Y/O MEJORAMIENTO DE VIVIENDA EN CABECERA MUNICIPAL DE ZAPOTLÁN EL GRANDE, JALISCO	ESTIMACIÓN 2	
UBICACIÓN:	F-01 FERROCARRIL No. 86, COL. CAMP. FERROCARRILERO F-02 FERROCARRIL No. 92, COL. CAMP. FERROCARRILERO	FECHA:	26 DE NOVIEMBRE
CONTRATISTA:	ING. ARQ. VÍCTOR MANUEL MORENO LEAL	PERIODO:	08 AL 26 DE NOVIEMBRE 2018
No. CONTRATO:	DOP/FAIS33/2018-02/024	ELABORÓ:	ING. ARQ. VÍCTOR MANUEL MORENO LEAL
		No. OBRA:	DOP/FAIS33/2018-02/024

HOJA: 12 DE 15

CLAVE	CONCEPTO	PARTIDA 6.- INSTALACION ELECTRICA	UNIDAD
INS-276	INSTALACION ELECTRICA TIPO RESIDENCIAL (NO INCLUYE LAMPARAS NI EQUIPO ESPECIAL).		SAL

COQUIS

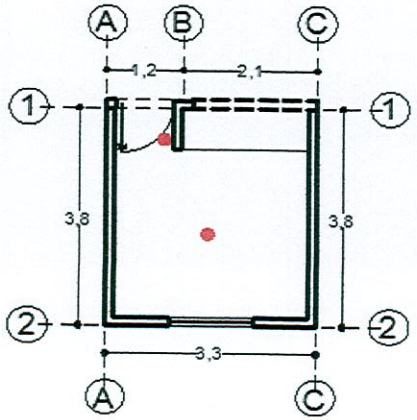

F-01

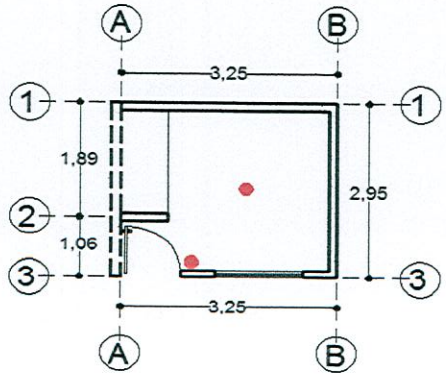

F-02

LOCALIZACION EJE	LOCALIZACION TRAMO	PZAS	LARGO	ANCHO	ALTO	UNIDAD	VOLUMEN TOTAL
1 - 2	A- C	1				SAL	1.00
1 - 3	A- B	1				SAL	1.00
						TOTAL	2.00

FIRMAS

CONTRATISTA

ING. ARQ. VÍCTOR MANUEL MORENO LEAL

SUPERVISIÓN
JEFE DE SUPERVICIÓN Y CONTROL DE OBRA PUBLICA

ING. JOSÉ DAVID DAMIÁN RÍOS

ADMINISTRACIÓN PÚBLICA MUNICIPAL ESTADOS UNIDOS MEXICANOS ZAPOTLÁN EL GRANDE, JAL.

DIRECCIÓN DE OBRAS PUBLICAS

H. AYUNTAMIENTO DE ZAPOTLAN EL GRANDE, JALISCO

DIRECCIÓN GENERAL DE OBRAS PUBLICAS Y DESARROLLO URBANO

GENERADORES

OBRA:	CONSTRUCCIÓN DE CUARTO ADICIONAL Y/O MEJORAMIENTO DE VIVIENDA EN CABECERA MUNICIPAL DE ZAPOTLÁN EL GRANDE, JALISCO	ESTIMACIÓN 2	
UBICACIÓN:	F-01 FERROCARRIL No. 86, COL. CAMP. FERROCARRILERO F-02 FERROCARRIL No. 92, COL. CAMP. FERROCARRILERO	FECHA:	26 DE NOVIEMBRE
CONTRATISTA:	ING. ARQ. VÍCTOR MANUEL MORENO LEAL	PERIODO:	08 AL 26 DE NOVIEMBRE 2018
No. CONTRATO:	DOP/FAIS33/2018-02/024	ELABORÓ:	ING. ARQ. VÍCTOR MANUEL MORENO LEAL
		No. OBRA:	DOP/FAIS33/2018-02/024

HOJA: 13 DE 15

CLAVE	CONCEPTO	PARTIDA 6.- INSTALACION ELECTRICA	UNIDAD
INS-276.2	INSTALACION ELECTRICA TIPO RESIDENCIAL OCULTA PARA CONTACTO SENCILLO		SAL

COQUIS

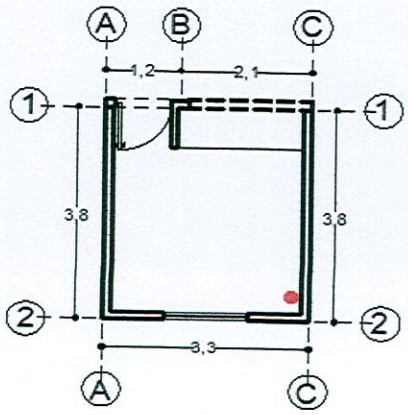

F-01

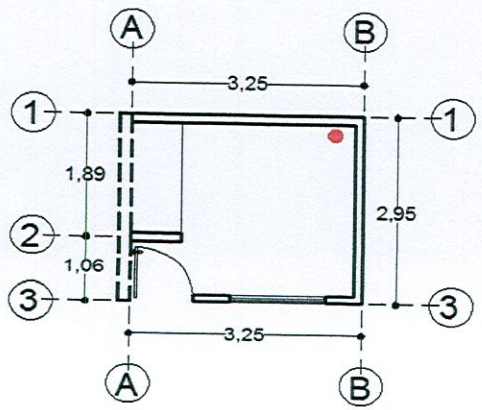

F-02

LOCALIZACION EJE	LOCALIZACION TRAMO	PZAS	LARGO	ANCHO	ALTO	UNIDAD	VOLUMEN TOTAL
C	1 - 2	1				SAL	1.00
1	A- B	1				SAL	1.00
						TOTAL	2.00

FIRMAS

CONTRATISTA

ING. ARQ. VÍCTOR MANUEL MORENO LEAL

SUPERVISION

JEFE DE SUPERVICION Y CONTROL DE OBRA PUBLICA

ING. JOSÉ DAVID DAMIÁN RÍOS

DIRECCION DE OBRAS PUBLICAS

H. AYUNTAMIENTO DE ZAPOTLAN EL GRANDE, JALISCO

DIRECCIÓN GENERAL DE OBRAS PUBLICAS Y DESARROLLO URBANO

GENERADORES

OBRA:	CONSTRUCCIÓN DE CUARTO ADICIONAL Y/O MEJORAMIENTO DE VIVIENDA EN CABECERA MUNICIPAL DE ZAPOTLÁN EL GRANDE, JALISCO	ESTIMACIÓN 2	
UBICACIÓN:	F-01 FERROCARRIL No. 86, COL. CAMP. FERROCARRILERO F-02 FERROCARRIL No. 92, COL. CAMP. FERROCARRILERO	FECHA:	26 DE NOVIEMBRE
CONTRATISTA:	ING. ARQ. VÍCTOR MANUEL MORENO LEAL	PERIODO:	08 AL 26 DE NOVIEMBRE 2018
No. CONTRATO:	DOP/FAIS33/2018-02/024	ELABORÓ:	ING. ARQ. VÍCTOR MANUEL MORENO LEAL
		No. OBRA:	DOP/FAIS33/2018-02/024

HOJA: 14 DE 15

CLAVE	CONCEPTO	PARTIDA 7.- INSTALACION PLUVIAL	UNIDAD
BAJ-145	SUMINISTRO Y COLOCACION DE BAJANTE DE P.V.C. DE 4" DE DIAM.		M

COQUIS

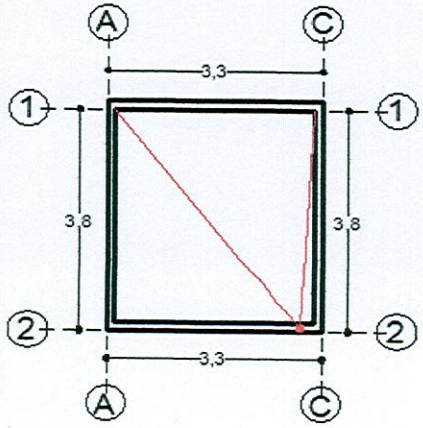

F-01

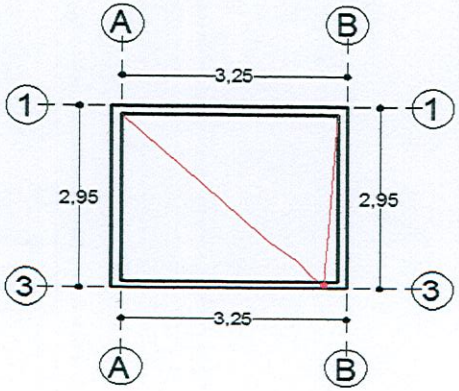

F-02

LOCALIZACION EJE	LOCALIZACION TRAMO	PZAS	LARGO	ANCHO	ALTO	UNIDAD	VOLUMEN TOTAL
2	A - C	1	3.00			M	3.00
3	A - B	1	3.00			M	3.00
						TOTAL	6.00

FIRMAS

CONTRATISTA

ING. ARQ. VÍCTOR MANUEL MORENO LEAL

SUPERVISIÓN
JEFE DE SUPERVICION Y CONTROL DE OBRA PUBLICA

ING. JOSÉ DAVID DAMIÁN RÍOS

DIRECCION DE OBRAS PUBLICAS

H. AYUNTAMIENTO DE ZAPOTLAN EL GRANDE, JALISCO

DIRECCIÓN GENERAL DE OBRAS PUBLICAS Y DESARROLLO URBANO

GENERADORES

OBRA:	CONSTRUCCIÓN DE CUARTO ADICIONAL Y/O MEJORAMIENTO DE VIVIENDA EN CABECERA MUNICIPAL DE ZAPOTLÁN EL GRANDE, JALISCO	ESTIMACIÓN 2	
UBICACIÓN:	F-01 FERROCARRIL No. 86, COL. CAMP. FERROCARRILERO F-02 FERROCARRIL No. 92, COL. CAMP. FERROCARRILERO	FECHA:	26 DE NOVIEMBRE
CONTRATISTA:	ING. ARQ. VÍCTOR MANUEL MORENO LEAL	PERIODO:	08 AL 26 DE NOVIEMBRE 2018
No. CONTRATO:	DOP/FAIS33/2018-02/024	ELABORÓ:	ING. ARQ. VÍCTOR MANUEL MORENO LEAL
		No. OBRA:	DOP/FAIS33/2018-02/024

HOJA: 15 DE 15

CLAVE	CONCEPTO	PARTIDA 8.- LIMPIEZA FINAL	UNIDAD
LIM-158	LIMPIEZA FINAL (GENERAL) DE OBRA		M2

COQUIS

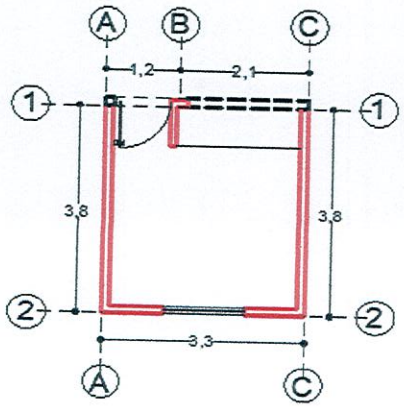

F-01

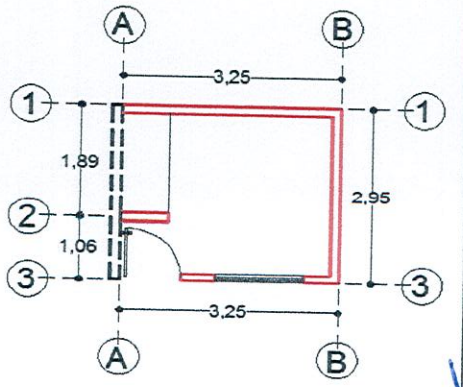

F-02

LOCALIZACION EJE	LOCALIZACION TRAMO	PZAS	LARGO	ANCHO	ALTO	UNIDAD	VOLUMEN TOTAL
1 - 2	A- C		3.80	3.30	2.90	M2	12.54
F-01							12.54
1 - 3	A - B		3.25	2.95		M2	9.59
F-02							9.59
						TOTAL	22.13

FIRMAS

CONTRATISTA

ING. ARQ. VICTOR MANUEL MORENO LEAL

SUPERVISION

JEFE DE SUPERVICIÓN Y CONTROL DE OBRA PUBLICA

ING. JOSÉ DAVID DAMIÁN RÍOS

INSPECCIÓN DE OBRAS PUBLICAS

H. AYUNTAMIENTO DE ZAPOTLAN EL GRANDE, JALISCO
DIRECCIÓN GENERAL DE OBRAS PUBLICAS Y DESARROLLO URBANO

GENERADORES

OBRA:	CONSTRUCCIÓN DE CUARTO ADICIONAL Y/O MEJORAMIENTO DE VIVIENDA EN CABECERA MUNICIPAL DE ZAPOTLÁN EL GRANDE, JALISCO	ESTIMACIÓN 2	
UBICACIÓN:	F-03 FERROCARRIL No. 62, COL. CAMP. FERROCARRILERO ME-01 MARIANO ESCOBEDO No. 479, COL. CENTRO	FECHA:	26 DE NOVIEMBRE
CONTRATISTA:	ING. ARQ. VÍCTOR MANUEL MORENO LEAL	PERIODO:	08 AL 26 DE NOVIEMBRE 2018
No. CONTRATO:	DOP/FAIS33/2018-02/024	ELABORÓ:	ING. ARQ. VÍCTOR MANUEL MORENO LEAL
		No. OBRA:	DOP/FAIS33/2018-02/024

HOJA: 1 DE 15

CLAVE	CONCEPTO	PARTIDA 1.- PRELIMINARES	UNIDAD
LIM-008	LIMPIEZA Y DESHIERBE DE TERRENO A MANO INCLUYE: RETIRO DEL PRODUCTO DE LA LIMPIEZA, MANO DE OBRA HERRAMIENTA Y TODO LO QUE SEA NECESARIO PARA SU CORRECTA EJECUCION.		M2

COQUIS

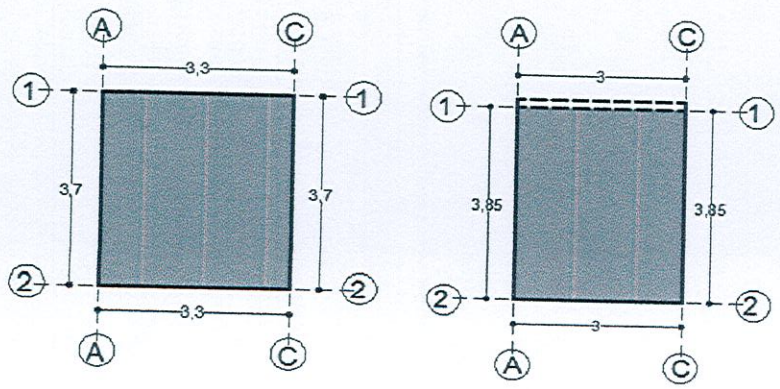

F-03 ME-01

LOCALIZACION EJE	TRAMO	PZAS	LARGO	ANCHO	ALTO	UNIDAD	VOLUMEN TOTAL
1 - 2	A - C		3.70	3.30		M2	12.21
F-03							12.21
1 - 2	A - C		3.85	3.00		M2	11.55
ME-01							11.55
						TOTAL	23.76

FIRMAS

CONTRATISTA

ING. ARQ. VICTOR MANUEL MORENO LEAL

SUPERVISION

JEFE DE SUPERVICION Y CONTROL DE OBRA PUBLICA

ING. JOSÉ DAVID DAMIÁN RÍOS

ADMINISTRACIÓN PÚBLICA MUNICIPAL ESTADOS UNIDOS MEXICANOS ZAPOTLAN EL GRANDE, JAL.

DIRECCION DE OBRAS PUBLICAS

H. AYUNTAMIENTO DE ZAPOTLAN EL GRANDE, JALISCO

DIRECCIÓN GENERAL DE OBRAS PUBLICAS Y DESARROLLO URBANO

GENERADORES

OBRA:	CONSTRUCCIÓN DE CUARTO ADICIONAL Y/O MEJORAMIENTO DE VIVIENDA EN CABECERA MUNICIPAL DE ZAPOTLÁN EL GRANDE, JALISCO	ESTIMACIÓN 2	
UBICACIÓN:	F-03 FERROCARRIL No. 62, COL. CAMP. FERROCARRILERO ME-01 MARIANO ESCOBEDO No. 479, COL. CENTRO	FECHA:	26 DE NOVIEMBRE
CONTRATISTA:	ING. ARQ. VÍCTOR MANUEL MORENO LEAL	PERIODO:	08 AL 26 DE NOVIEMBRE 2018
No. CONTRATO:	DOP/FAIS33/2018-02/024	ELABORÓ:	ING. ARQ. VÍCTOR MANUEL MORENO LEAL
		No. OBRA:	DOP/FAIS33/2018-02/024

HOJA: 2 DE 15

CLAVE	CONCEPTO	PARTIDA 1.- PRELIMINARES	UNIDAD
TRA-657	TRAZO Y NIVELACION DE TERRENO SENSIBLEMENTE PLANO ESTABLECIENDO BANCO DE NIVEL Y EJES DE REFERENCIA DEFINITIVAS, CON TRANSITO Y NIVEL, INCLUYE: PERSONAL TECNICO CALIFICADO, ESTACAS, LOCALIZACION DE ENTRE EJES, MATERIALES PARA SEÑALAMIENTO, EQUIPO, HERRAMIENTA Y MANO DE OBRA.		M2

COQUIS

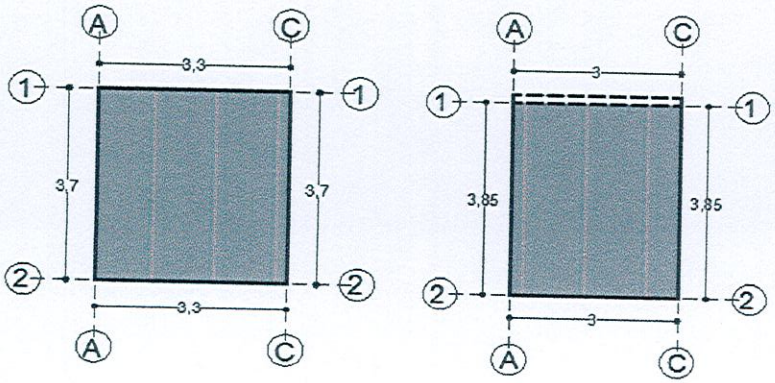

F-03 ME-01

LOCALIZACION EJE	TRAMO	PZAS	LARGO	ANCHO	ALTO	UNIDAD	VOLUMEN TOTAL
1 - 2	A - C		3.70	3.30		M2	12.21
F-03							**12.21**
1 - 2	A - C		3.85	3.00		M2	11.55
ME-01							**11.55**
						TOTAL	23.76

FIRMAS

CONTRATISTA

ING. ARQ. VICTOR MANUEL MORENO LEAL

SUPERVISION

JEFE DE SUPERVICIÓN Y CONTROL DE OBRA PUBLICA

ING. JOSE DAVID DAMIÁN RÍOS

DIRECCION DE OBRAS PUBLICAS

H. AYUNTAMIENTO DE ZAPOTLAN EL GRANDE, JALISCO

DIRECCIÓN GENERAL DE OBRAS PUBLICAS Y DESARROLLO URBANO

GENERADORES

OBRA:	CONSTRUCCIÓN DE CUARTO ADICIONAL Y/O MEJORAMIENTO DE VIVIENDA EN CABECERA MUNICIPAL DE ZAPOTLÁN EL GRANDE, JALISCO	ESTIMACIÓN 2	
UBICACIÓN:	F-03 FERROCARRIL No. 62, COL. CAMP. FERROCARRILERO ME-01 MARIANO ESCOBEDO No. 479, COL. CENTRO	FECHA:	26 DE NOVIEMBRE
CONTRATISTA:	ING. ARQ. VÍCTOR MANUEL MORENO LEAL	PERIODO:	08 AL 26 DE NOVIEMBRE 2018
No. CONTRATO:	DOP/FAIS33/2018-02/024	ELABORÓ:	ING. ARQ. VÍCTOR MANUEL MORENO LEAL
		No. OBRA:	DOP/FAIS33/2018-02/024

HOJA: 3 DE 15

CLAVE	CONCEPTO	PARTIDA 2.- LOSA DE CIMENTACION	UNIDAD
PISO-086.1	PISO DE CONCRETO F'C= A 150 KG/CM. DE 8 CMS. DE ESPESOR, ACABADO PULIDO, REFORZADO CON MALLA-LAC 6X6-6/6, INCLUYE: MATERIALES Y MANO DE OBRA.		M2

COQUIS

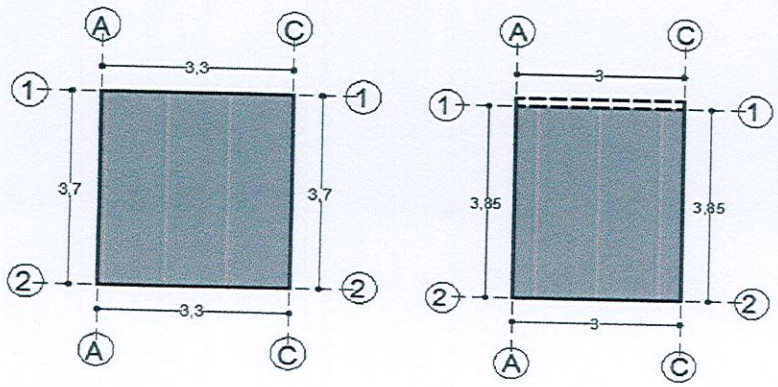

F-03 ME-01

LOCALIZACION EJE	TRAMO	PZAS	LARGO	ANCHO	ALTO	UNIDAD	VOLUMEN TOTAL
1 - 2	A - C		3.70	3.30		M2	12.21
F-03							12.21
1 - 2	A - C		3.85	3.00		M2	11.55
ME-01							11.55
						TOTAL	23.76

FIRMAS

CONTRATISTA

ING. ARQ. VICTOR MANUEL MORENO LEAL

SUPERVISION

JEFE DE SUPERVICION Y CONTROL DE OBRA PUBLICA

ING. JOSE DAVID DAMIAN RIOS

ADMINISTRACION PUBLICA MUNICIPAL ZAPOTLAN EL GRANDE, JAL. ESTADOS UNIDOS MEXICANOS

DIRECCION DE OBRAS PUBLICAS

H. AYUNTAMIENTO DE ZAPOTLAN EL GRANDE, JALISCO

DIRECCIÓN GENERAL DE OBRAS PUBLICAS Y DESARROLLO URBANO

GENERADORES

OBRA:	CONSTRUCCIÓN DE CUARTO ADICIONAL Y/O MEJORAMIENTO DE VIVIENDA EN CABECERA MUNICIPAL DE ZAPOTLÁN EL GRANDE, JALISCO	ESTIMACIÓN 2	
UBICACIÓN:	F-03 FERROCARRIL No. 62, COL. CAMP. FERROCARRILERO ME-01 MARIANO ESCOBEDO No. 479, COL. CENTRO	FECHA:	26 DE NOVIEMBRE
CONTRATISTA:	ING. ARQ. VÍCTOR MANUEL MORENO LEAL	PERIODO:	08 AL 26 DE NOVIEMBRE 2018
No. CONTRATO:	DOP/FAIS33/2018-02/024	ELABORÓ:	ING. ARQ. VÍCTOR MANUEL MORENO LEAL
		No. OBRA:	DOP/FAIS33/2018-02/024

HOJA: 4 DE 15

CLAVE	CONCEPTO	PARTIDA 3.- MUROS, CASTILLOS, CERRAMIENTOS, CADENA CORONACION	UNIDAD
NOVA 1	SUMINISTRO Y CONSTRUCION DE NOVAMURO A BASE DE TABIQUE HUECO TIPO VINTEX 12/12 Y TIPO MULTEX 12/12 INCLUYE: MATERIALES, MANO DE OBRA, HERRAMIENTA, EQUIPO Y TODO LO QUE SEA NECESARIO PARA SU CORRECTA EJECUCION.		M2

COQUIS

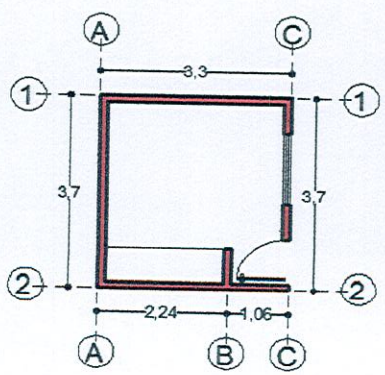

F-03

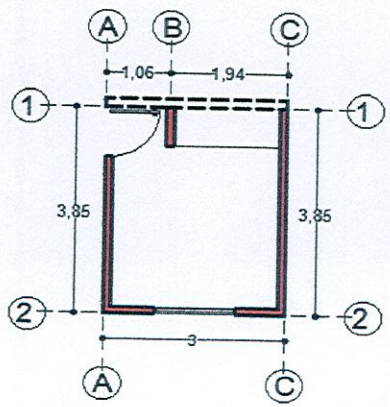

ME-01

LOCALIZACION EJE	LOCALIZACION TRAMO	PZAS	LARGO	ANCHO	ALTO	UNIDAD	VOLUMEN TOTAL
1	A - C		3.30	0.12	2.90	M2	9.57
2	A - C		3.30	0.12	2.90	M2	9.57
A	1 - 2		3.46	0.12	2.90	M2	10.03
B	1 - 2		0.75	0.12	2.60	M2	1.95
C	1 - 2		3.46	0.12	2.90	M2	10.03
VENTANA		-1	1.32		1.18		-1.56
PUERTA		-1	0.90		2.20		-1.98
F-03							**37.62**
2	A - C		3.00	0.12	2.90	M2	8.70
A	1 - 2		3.73	0.12	2.90	M2	10.82
B	1 - 2		0.75	0.12	2.60	M2	1.95
C	1 - 2		3.73	0.12	2.90	M2	10.82
VENTANA		-1	1.32		1.18		-1.56
PUERTA		-1	0.90		2.20		-1.98
ME-01							**28.75**
						TOTAL	66.37

FIRMAS

CONTRATISTA

ING. ARQ. VÍCTOR MANUEL MORENO LEAL

SUPERVISION

JEFE DE SUPERVICION Y CONTROL DE OBRA PUBLICA

ING. JOSE PAVEL DAMIAN RIOS

ADMINISTRACIÓN PÚBLICA MUNICIPAL ESTADOS UNIDOS MEXICANOS ZAPOTLAN EL GRANDE, JAL.

DIRECCION DE OBRAS PUBLICAS

H. AYUNTAMIENTO DE ZAPOTLAN EL GRANDE, JALISCO

DIRECCIÓN GENERAL DE OBRAS PUBLICAS Y DESARROLLO URBANO

GENERADORES

OBRA:	CONSTRUCCIÓN DE CUARTO ADICIONAL Y/O MEJORAMIENTO DE VIVIENDA EN CABECERA MUNICIPAL DE ZAPOTLÁN EL GRANDE, JALISCO	ESTIMACIÓN 2	
UBICACIÓN:	F-03 FERROCARRIL No. 62, COL. CAMP. FERROCARRILERO ME-01 MARIANO ESCOBEDO No. 479, COL. CENTRO	FECHA:	26 DE NOVIEMBRE
CONTRATISTA:	ING. ARQ. VÍCTOR MANUEL MORENO LEAL	PERIODO:	08 AL 26 DE NOVIEMBRE 2018
No. CONTRATO:	DOP/FAIS33/2018-02/024	ELABORÓ:	ING. ARQ. VÍCTOR MANUEL MORENO LEAL
		No. OBRA:	DOP/FAIS33/2018-02/024

HOJA: 5 DE 15

CLAVE	CONCEPTO	PARTIDA 3.- MUROS, CASTILLOS, CERRAMIENTOS, CADENA CORONACION	UNIDAD
ANC-001	ANCLAJE DE 3 VARILLAS DE ACERO CORRUGADO DE 3/8" DE 3 MTS. DE LONGITUD PARA CASTILLOS, INCLUYE: HACER ESCUADRA, PLOMEADO Y AMARRADO CON ALAMBRE RECOCIDO, MATERIALES, MANO DE OBRA, HERRAMIENTA, EQUIPO Y TODO LO QUE SEA NECESARIOPARA SU CORRECTA EJECUCION.		PZA

COQUIS

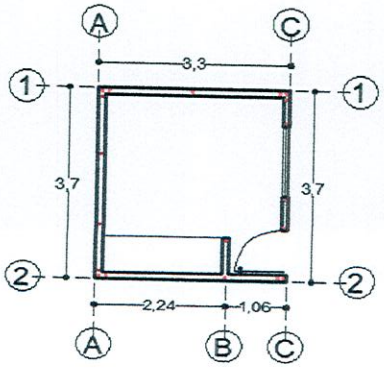

F-03

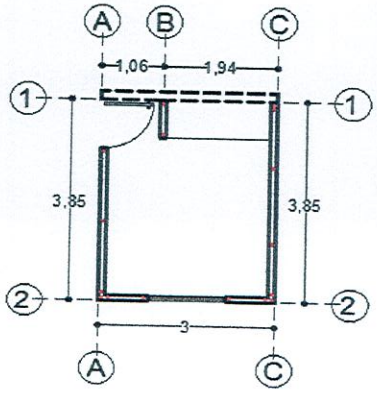

ME-01

LOCALIZACION EJE	LOCALIZACION TRAMO	PZAS	LARGO	ANCHO	ALTO	UNIDAD	VOLUMEN TOTAL
A	1 - 2	2			3.00	PZA	2.00
C	1 - 2	2			3.00	PZA	2.00
F-03							4.00
A	1 - 2	1			3.00	PZA	1.00
C	1 - 2	2			3.00	PZA	2.00
ME-01							3.00
						TOTAL	7.00

FIRMAS

CONTRATISTA

ING. ARQ. VÍCTOR MANUEL MORENO LEAL

SUPERVISIÓN

JEFE DE SUPERVICION Y CONTROL DE OBRA PUBLICA

ING. JOSE DAVID DAMIAN RIOS

ADMINISTRACIÓN PÚBLICA ESTADOS UNIDOS MEXICANOS MUNICIPAL ZAPOTLAN EL GRANDE, JAL.

DIRECCION DE OBRAS PUBLICAS

H. AYUNTAMIENTO DE ZAPOTLAN EL GRANDE, JALISCO

DIRECCIÓN GENERAL DE OBRAS PUBLICAS Y DESARROLLO URBANO

GENERADORES

OBRA:	CONSTRUCCIÓN DE CUARTO ADICIONAL Y/O MEJORAMIENTO DE VIVIENDA EN CABECERA MUNICIPAL DE ZAPOTLÁN EL GRANDE, JALISCO	ESTIMACIÓN 2	
UBICACIÓN:	F-03 FERROCARRIL No. 62, COL. CAMP. FERROCARRILERO ME-01 MARIANO ESCOBEDO No. 479, COL. CENTRO	FECHA:	26 DE NOVIEMBRE
CONTRATISTA:	ING. ARQ. VÍCTOR MANUEL MORENO LEAL	PERIODO:	08 AL 26 DE NOVIEMBRE 2018
No. CONTRATO:	DOP/FAIS33/2018-02/024	ELABORÓ:	ING. ARQ. VÍCTOR MANUEL MORENO LEAL
		No. OBRA:	DOP/FAIS33/2018-02/024

HOJA: 6 DE 15

CLAVE	CONCEPTO	PARTIDA 3.- MUROS, CASTILLOS, CERRAMIENTOS, CADENA CORONACION	UNIDAD
COL-001	COLADO DE CASTILLO DE CONCRETO (f'c=150 KG/CM2) AHOGADO EN MURO SECCION (10 x 9) CMS. 2 PZAS. INCLUYE: MATERIALES, MANO DE OBRA, HERRAMIENTA, EQUIPO Y TODO LO QUE SEA NECESARIO PARA SU CORRECTA EJECUCION.		M

COQUIS

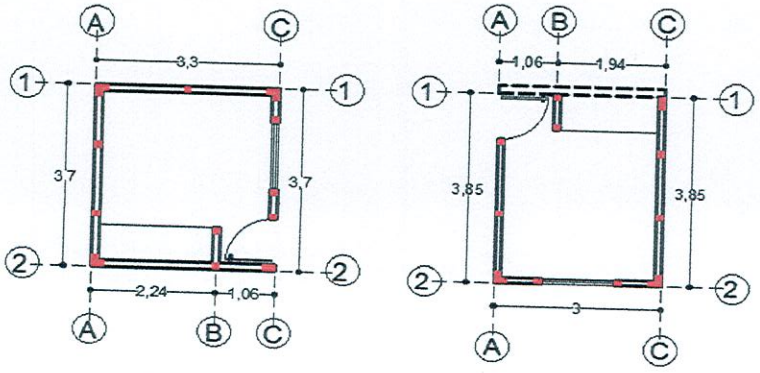

F-03 ME-01

LOCALIZACION EJE	TRAMO	PZAS	LARGO	ANCHO	ALTO	UNIDAD	VOLUMEN TOTAL
1	A - C	5			3.00	M	15.00
2	A - C	5			3.00	M	15.00
A	1 - 2	4			3.00	M	12.00
B	1 - 2	1			2.60	M	2.60
C	1 - 2	4			3.00	M	12.00
F-03							**56.60**
2	A - C	6			3.00	M	18.00
A	1 - 2	3			3.00	M	9.00
B	1 - 2	2			2.60	M	5.20
C	1 - 2	5			3.00	M	15.00
ME-01							**47.20**
						TOTAL	103.80

FIRMAS

CONTRATISTA

ING. ARQ. VÍCTOR MANUEL MORENO LEAL

SUPERVISIÓN

JEFE DE SUPERVICION Y CONTROL DE OBRA PUBLICA

ING. JOSE DAVID DAMIÁN RÍOS

ADMINISTRACION PUBLICA MUNICIPAL ESTADOS UNIDOS MEXICANOS ZAPOTLAN EL GRANDE, JAL.

DIRECCION DE OBRAS PUBLICAS

H. AYUNTAMIENTO DE ZAPOTLAN EL GRANDE, JALISCO

DIRECCIÓN GENERAL DE OBRAS PUBLICAS Y DESARROLLO URBANO

GENERADORES

OBRA:	CONSTRUCCIÓN DE CUARTO ADICIONAL Y/O MEJORAMIENTO DE VIVIENDA EN CABECERA MUNICIPAL DE ZAPOTLÁN EL GRANDE, JALISCO	ESTIMACIÓN 2	
UBICACIÓN:	F-03 FERROCARRIL No. 62, COL. CAMP. FERROCARRILERO ME-01 MARIANO ESCOBEDO No. 479, COL. CENTRO	FECHA:	26 DE NOVIEMBRE
CONTRATISTA:	ING. ARQ. VÍCTOR MANUEL MORENO LEAL	PERIODO:	08 AL 26 DE NOVIEMBRE 2018
No. CONTRATO:	DOP/FAIS33/2018-02/024	ELABORÓ:	ING. ARQ. VÍCTOR MANUEL MORENO LEAL
		No. OBRA:	DOP/FAIS33/2018-02/024

HOJA: 7 DE 15

CLAVE	CONCEPTO	PARTIDA 3.- MUROS, CASTILLOS, CERRAMIENTOS, CADENA CORONACION	UNIDAD
NOVA 2	SUMINISTRO Y CONSTRUCCION DE NOVADALA MARCA NOVACERAMIC, CON COLADO DE CONCRETO (f'c= 150 KG/CM2) REFORZADO CON ARMEX REFORZADO TIPO 12-12-3 CON UNA SECCION INTERIOR DE CONCRETO DE (11.08 X 8.1) CMS. Y UNA SECCION TERMINADA DE (11.5 X 15) CMS. INCLUYE: MATERIALES, MANO DE OBRA, HERRAMIENTA, EQUIPO Y TODO LO QUE SEA NECESARIO PARA SU CORRECTA EJECUCION.		M

COQUIS

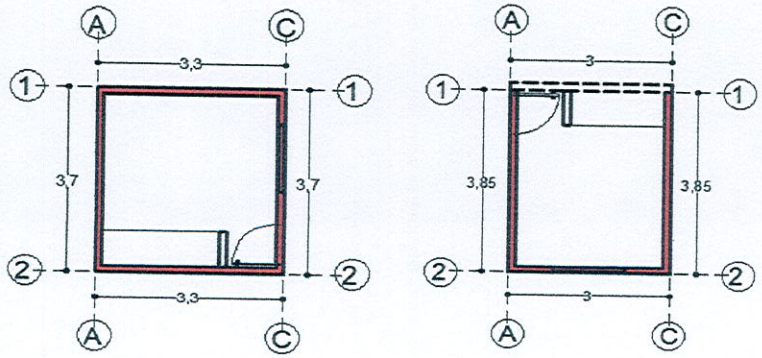

F-03 ME-01

LOCALIZACION EJE	LOCALIZACION TRAMO	PZAS	LARGO	ANCHO	ALTO	UNIDAD	VOLUMEN TOTAL
1	A - C		3.30	0.12		M	3.30
2	A - C		3.30	0.12		M	3.30
A	1 - 2		3.46	0.12		M	3.46
C	1 - 2		3.46	0.12		M	3.46
CERRAMIENTO							
C	1 - 2		2.70	0.12		M	2.70
F-03							**16.22**
2	A - C		3.00	0.12		M	3.00
A	1 - 2		3.73	0.12		M	3.73
C	1 - 2		3.73	0.12		M	3.73
CERRAMIENTO							
A	1 - 2		1.14	0.12		M	1.14
2	A - C		1.56	0.12		M	1.56
ME-01							**13.16**
						TOTAL	**29.38**

FIRMAS

CONTRATISTA

ING. ARQ. VÍCTOR MANUEL MORENO LEAL

SUPERVISIÓN

JEFE DE SUPERVICIÓN Y CONTROL DE OBRA PUBLICA

ING. JOSÉ DAVID DAMIÁN RÍOS

ADMINISTRACIÓN PÚBLICA MUNICIPAL ZAPOTLÁN EL GRANDE, JAL. ESTADOS UNIDOS MEXICANOS

DIRECCION DE OBRAS PUBLICAS

H. AYUNTAMIENTO DE ZAPOTLAN EL GRANDE, JALISCO

DIRECCIÓN GENERAL DE OBRAS PUBLICAS Y DESARROLLO URBANO

GENERADORES

OBRA:	CONSTRUCCIÓN DE CUARTO ADICIONAL Y/O MEJORAMIENTO DE VIVIENDA EN CABECERA MUNICIPAL DE ZAPOTLÁN EL GRANDE, JALISCO	ESTIMACIÓN 2	
UBICACIÓN:	F-03 FERROCARRIL No. 62, COL. CAMP. FERROCARRILERO ME-01 MARIANO ESCOBEDO No. 479, COL. CENTRO	FECHA:	26 DE NOVIEMBRE
CONTRATISTA:	ING. ARQ. VÍCTOR MANUEL MORENO LEAL	PERIODO:	08 AL 26 DE NOVIEMBRE 2018
No. CONTRATO:	DOP/FAIS33/2018-02/024	ELABORÓ:	ING. ARQ. VÍCTOR MANUEL MORENO LEAL
		No. OBRA:	DOP/FAIS33/2018-02/024

HOJA: 8 DE 15

CLAVE	CONCEPTO	PARTIDA 4.- CUBIERTA	UNIDAD
NOVA 3	SUMINISTRO Y CONSTRUCION DE CUBIERTA A BASE NOVALOSA CON DIMENSIONES DE (80 X 24 X 9) CMS. MARCA NOVACERAMIC, INCLUYE CIMBRA Y DESCIMBRA DE MADERA DE PINO DE 2DA., NERVADURAS DE (10X9) CMS. DE CONCRETO (f'c=200 KG/CM2, CAPA DE COMPRESION DE CONCRETO DE LA MISMA CALIDAD DE 3 CMS. DE ESPESOR: REFORZADA CON MALLA-LAC 6X6-10/10, INCLUYE: MATERIALES, MANO DE OBRA, HERRAMIENTA, EQUIPO Y TODO LO QUE SEA NECESARIO PARA SU CORECTA EJECUCION.		M2

COQUIS

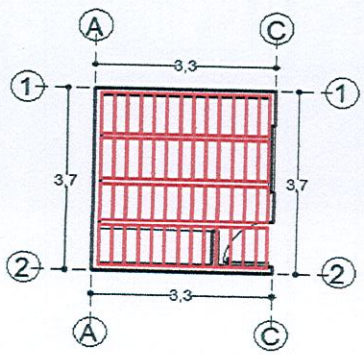

F-03

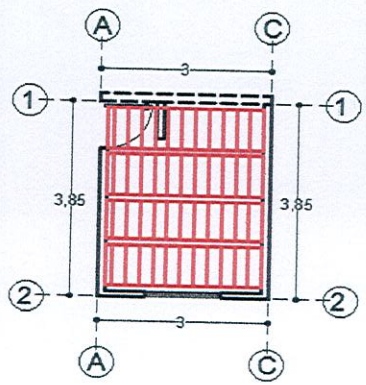

ME-01

LOCALIZACION EJE	LOCALIZACION TRAMO	PZAS	LARGO	ANCHO	ALTO	UNIDAD	VOLUMEN TOTAL
1 - 2	A - C		3.70	3.30		M2	12.21
F-03							**12.21**
1 - 2	A - C		3.85	3.00		M2	11.55
ME-01							**11.55**
						TOTAL	23.76

FIRMAS

CONTRATISTA

ING. ARQ. VÍCTOR MANUEL MORENO LEAL

SUPERVISION

JEFE DE SUPERVICION Y CONTROL DE OBRA PUBLICA

ING. JOSÉ DAVID DAMIÁN RÍOS

ADMINISTRACIÓN PÚBLICA MUNICIPAL ESTADOS UNIDOS MEXICANOS ZAPOTLAN EL GRANDE, JAL.

DIRECCION DE OBRAS PUBLICAS

H. AYUNTAMIENTO DE ZAPOTLAN EL GRANDE, JALISCO

DIRECCIÓN GENERAL DE OBRAS PUBLICAS Y DESARROLLO URBANO

GENERADORES

OBRA:	CONSTRUCCIÓN DE CUARTO ADICIONAL Y/O MEJORAMIENTO DE VIVIENDA EN CABECERA MUNICIPAL DE ZAPOTLÁN EL GRANDE, JALISCO	ESTIMACIÓN 2	
UBICACIÓN:	F-03 FERROCARRIL No. 62, COL. CAMP. FERROCARRILERO ME-01 MARIANO ESCOBEDO No. 479, COL. CENTRO	FECHA:	26 DE NOVIEMBRE
CONTRATISTA:	ING. ARQ. VÍCTOR MANUEL MORENO LEAL	PERIODO:	08 AL 26 DE NOVIEMBRE 2018
No. CONTRATO:	DOP/FAIS33/2018-02/024	ELABORÓ:	ING. ARQ. VÍCTOR MANUEL MORENO LEAL
		No. OBRA:	DOP/FAIS33/2018-02/024

HOJA: 9 DE 15

CLAVE	CONCEPTO	PARTIDA 4.- CUBIERTA	UNIDAD
TEN-079	TENDIDO DE ZAVALETA O CHAFLAN CON PEDACERA DE LADRILLO ASENTADO Y JUNTEADO CON MORTERO CALHIDRA-ARENA-CEMENTO PROP. 1:3		M

COQUIS

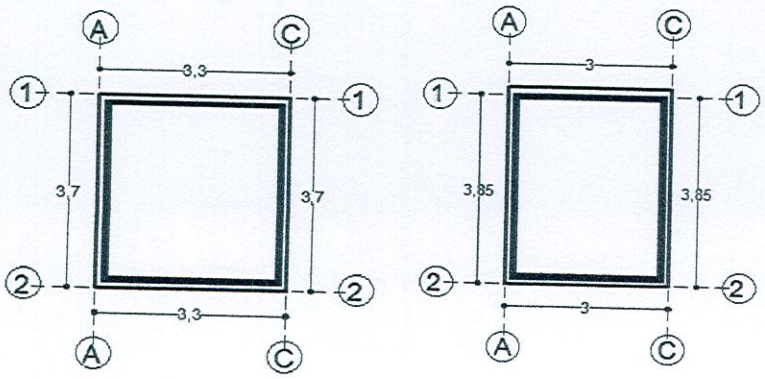

F-03 ME-01

LOCALIZACION EJE	LOCALIZACION TRAMO	PZAS	LARGO	ANCHO	ALTO	UNIDAD	VOLUMEN TOTAL
1	A- C		3.06			M	3.06
2	A- C		3.06			M	3.06
A	1- 2		3.46			M	3.46
C	1- 2		3.46			M	3.46
							13.04
1	A- C		2.76			M	2.76
2	A- C		2.76			M	2.76
A	1- 2		3.61			M	3.61
C	1- 2		3.61			M	3.61
							12.74
						TOTAL	25.78

FIRMAS

CONTRATISTA

ING. ARQ. VÍCTOR MANUEL MORENO LEAL

SUPERVISIÓN

JEFE DE SUPERVICIÓN Y CONTROL DE OBRA PUBLICA

ING. JOSÉ DAVID DAMIÁN RÍOS

ADMINISTRACIÓN PÚBLICA MUNICIPAL ESTADOS UNIDOS MEXICANOS ZAPOTLÁN EL GRANDE, JAL.

DIRECCIÓN DE OBRAS PUBLICAS

H. AYUNTAMIENTO DE ZAPOTLAN EL GRANDE, JALISCO
DIRECCIÓN GENERAL DE OBRAS PUBLICAS Y DESARROLLO URBANO

GENERADORES

OBRA:	CONSTRUCCIÓN DE CUARTO ADICIONAL Y/O MEJORAMIENTO DE VIVIENDA EN CABECERA MUNICIPAL DE ZAPOTLÁN EL GRANDE, JALISCO	ESTIMACIÓN 2	
UBICACIÓN:	F-03 FERROCARRIL No. 62, COL. CAMP. FERROCARRILERO ME-01 MARIANO ESCOBEDO No. 479, COL. CENTRO	FECHA:	26 DE NOVIEMBRE
CONTRATISTA:	ING. ARQ. VÍCTOR MANUEL MORENO LEAL	PERIODO:	08 AL 26 DE NOVIEMBRE 2018
No. CONTRATO:	DOP/FAIS33/2018-02/024	ELABORÓ:	ING. ARQ. VÍCTOR MANUEL MORENO LEAL
		No. OBRA:	DOP/FAIS33/2018-02/024

HOJA: 10 DE 15

CLAVE	CONCEPTO	PARTIDA 5.- HERRERIA	UNIDAD
VENT- 01	INSTALACIÓN DE VENTANA DE 1.32 X 1.18 MTS. CON UN MODULO FIJO Y UNO CORREDIZO, CON MARCO DE ALUMINIO Y CRISTAL DE 6 MM. INCLUYE: MATERIALES, HERRAMIENTA Y MANO DE OBRA.		PZA

COQUIS

VENTANA

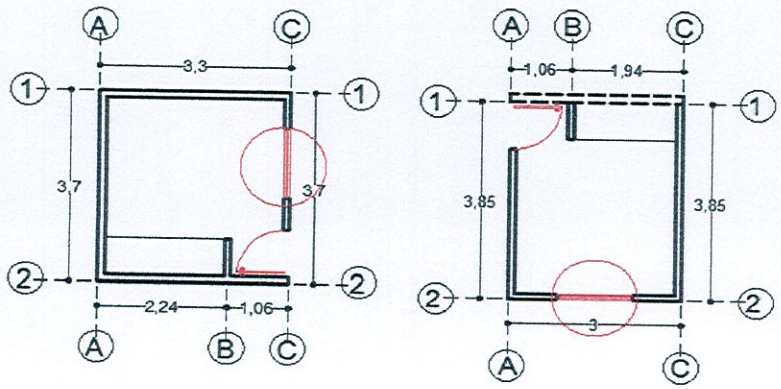

LOCALIZACION EJE	LOCALIZACION TRAMO	PZAS	LARGO	KG	ALTO	UNIDAD	VOLUMEN TOTAL
C	1- 2	1	1.32		1.18	PZA	1.00
2	A- C	1	1.32		1.18	PZA	1.00
						TOTAL	2.00

FIRMAS

CONTRATISTA

ING. ARQ. VICTOR MANUEL MORENO LEAL

SUPERVISIÓN

JEFE DE SUPERVICION Y CONTROL DE OBRA PUBLICA

ING. JOSÉ DAVID DAMIÁN RÍOS

ADMINISTRACIÓN PÚBLICA MUNICIPAL ESTADOS UNIDOS MEXICANOS ZAPOTLAN EL GRANDE, JAL.

DIRECCION DE OBRAS PUBLICAS

H. AYUNTAMIENTO DE ZAPOTLAN EL GRANDE, JALISCO

DIRECCIÓN GENERAL DE OBRAS PUBLICAS Y DESARROLLO URBANO

GENERADORES

OBRA:	CONSTRUCCIÓN DE CUARTO ADICIONAL Y/O MEJORAMIENTO DE VIVIENDA EN CABECERA MUNICIPAL DE ZAPOTLÁN EL GRANDE, JALISCO	ESTIMACIÓN: 2	
UBICACIÓN:	F-03 FERROCARRIL No. 62, COL. CAMP. FERROCARRILERO ME-01 MARIANO ESCOBEDO No. 479, COL. CENTRO	FECHA:	26 DE NOVIEMBRE
CONTRATISTA:	ING. ARQ. VÍCTOR MANUEL MORENO LEAL	PERIODO:	08 AL 26 DE NOVIEMBRE 2018
No. CONTRATO:	DOP/FAIS33/2018-02/024	ELABORÓ:	ING. ARQ. VÍCTOR MANUEL MORENO LEAL
		No. OBRA:	DOP/FAIS33/2018-02/024

HOJA: 11 DE 15

CLAVE	CONCEPTO	PARTIDA 5.- HERRERIA	UNIDAD
PUET-01	INSTALACIÓN DE PUERTA DE 0.90 X 2.20 MTS. DE TAMBOR CON MELAMINA, INCLUYE: MATERIALES, HERRAMIENTA Y MANO DE OBRA.		PZA

COQUIS

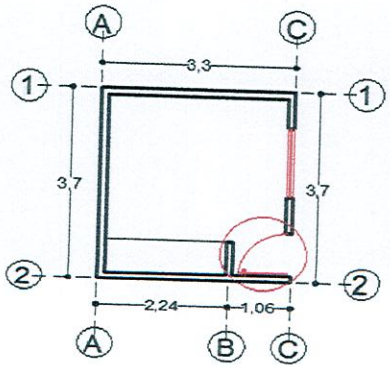

F-03

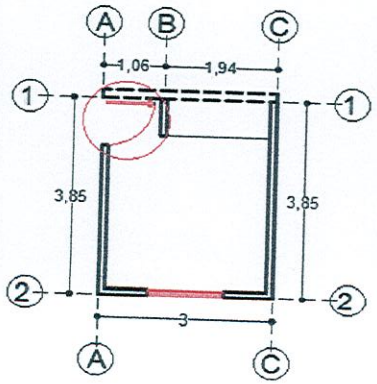

ME-01

	LOCALIZACION EJE	LOCALIZACION TRAMO	PZAS	LARGO	KG	ALTO	UNIDAD	VOLUMEN TOTAL
PUERTA	C	1- 2	1	0.90		2.20	PZA	1.00
	A	1- 2	1	0.90		2.20	PZA	1.00
							TOTAL	2.00

FIRMAS

CONTRATISTA

ING. ARQ. VÍCTOR MANUEL MORENO LEAL

SUPERVISION

JEFE DE SUPERVICION Y CONTROL DE OBRA PUBLICA

ING. JOSE DAVID DAMIÁN RÍOS

ADMINISTRACIÓN PÚBLICA MUNICIPAL ESTADOS UNIDOS MEXICANOS ZAPOTLAN EL GRANDE, JAL.

DIRECCION DE OBRAS PUBLICAS

H. AYUNTAMIENTO DE ZAPOTLAN EL GRANDE, JALISCO

DIRECCIÓN GENERAL DE OBRAS PUBLICAS Y DESARROLLO URBANO

GENERADORES

OBRA:	CONSTRUCCIÓN DE CUARTO ADICIONAL Y/O MEJORAMIENTO DE VIVIENDA EN CABECERA MUNICIPAL DE ZAPOTLÁN EL GRANDE, JALISCO	ESTIMACIÓN 2	
UBICACIÓN:	F-03 FERROCARRIL No. 62, COL. CAMP. FERROCARRILERO ME-01 MARIANO ESCOBEDO No. 479, COL. CENTRO	FECHA:	26 DE NOVIEMBRE
CONTRATISTA:	ING. ARQ. VÍCTOR MANUEL MORENO LEAL	PERIODO:	08 AL 26 DE NOVIEMBRE 2018
		ELABORÓ:	ING. ARQ. VÍCTOR MANUEL MORENO LEAL
No. CONTRATO:	DOP/FAIS33/2018-02/024	No. OBRA:	DOP/FAIS33/2018-02/024

HOJA: 12 DE 15

CLAVE	CONCEPTO	PARTIDA 6.- INSTALACION ELECTRICA	UNIDAD
INS-276	INSTALACION ELECTRICA TIPO RESIDENCIAL (NO INCLUYE LAMPARAS NI EQUIPO ESPECIAL).		SAL

COQUIS

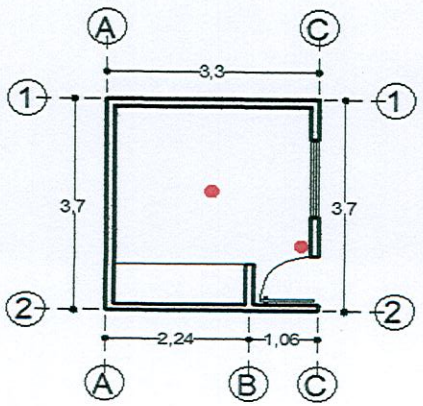

F-03

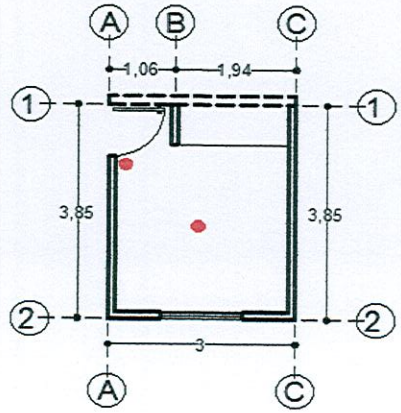

ME-01

LOCALIZACION EJE	LOCALIZACION TRAMO	PZAS	LARGO	ANCHO	ALTO	UNIDAD	VOLUMEN TOTAL
1 - 2	A- C	1				SAL	1.00
1 - 2	A- C	1				SAL	1.00
						TOTAL	2.00

FIRMAS

CONTRATISTA

ING. ARQ. VÍCTOR MANUEL MORENO LEAL

SUPERVISIÓN
JEFE DE SUPERVICION Y CONTROL DE OBRA PUBLICA

ING. JOSÉ DAVID DAMIÁN RÍOS

ADMINISTRACIÓN PÚBLICA MUNICIPAL ESTADOS UNIDOS MEXICANOS ZAPOTLÁN EL GRANDE, JAL.

DIRECCION DE OBRAS PUBLICAS

H. AYUNTAMIENTO DE ZAPOTLAN EL GRANDE, JALISCO

DIRECCIÓN GENERAL DE OBRAS PUBLICAS Y DESARROLLO URBANO

GENERADORES

OBRA:	CONSTRUCCIÓN DE CUARTO ADICIONAL Y/O MEJORAMIENTO DE VIVIENDA EN CABECERA MUNICIPAL DE ZAPOTLÁN EL GRANDE, JALISCO	ESTIMACIÓN 2	
UBICACIÓN:	F-03 FERROCARRIL No. 62, COL. CAMP. FERROCARRILERO ME-01 MARIANO ESCOBEDO No. 479, COL. CENTRO	FECHA:	26 DE NOVIEMBRE
CONTRATISTA:	ING. ARQ. VÍCTOR MANUEL MORENO LEAL	PERIODO:	08 AL 26 DE NOVIEMBRE 2018
No. CONTRATO:	DOP/FAIS33/2018-02/024	ELABORÓ:	ING. ARQ. VÍCTOR MANUEL MORENO LEAL
		No. OBRA:	DOP/FAIS33/2018-02/024

HOJA: 13 DE 15

CLAVE	CONCEPTO	PARTIDA 6.- INSTALACION ELECTRICA	UNIDAD
INS-276.2	INSTALACION ELECTRICA TIPO RESIDENCIAL OCULTA PARA CONTACTO SENCILLO		SAL

COQUIS

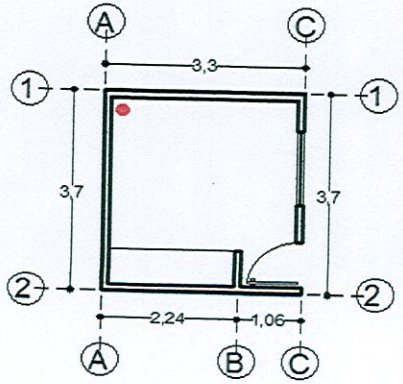

F-03

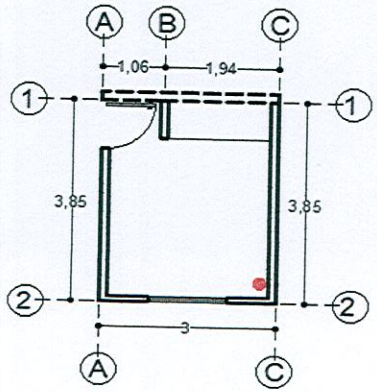

ME-01

LOCALIZACION EJE	LOCALIZACION TRAMO	PZAS	LARGO	ANCHO	ALTO	UNIDAD	VOLUMEN TOTAL
A	1 - 2	1				SAL	1.00
C	1 - 2	1				SAL	1.00
						TOTAL	2.00

FIRMAS

CONTRATISTA

ING. ARQ. VÍCTOR MANUEL MORENO LEAL

SUPERVISION

JEFE DE SUPERVICION Y CONTROL DE OBRA PUBLICA

ING. JOSÉ DAVID DAMIÁN RÍOS

ADMINISTRACIÓN 2018-2021 ZAPOTLAN EL GRANDE, JAL.

DIRECCION DE OBRAS PUBLICAS

H. AYUNTAMIENTO DE ZAPOTLAN EL GRANDE, JALISCO

DIRECCIÓN GENERAL DE OBRAS PUBLICAS Y DESARROLLO URBANO

GENERADORES

OBRA:	CONSTRUCCIÓN DE CUARTO ADICIONAL Y/O MEJORAMIENTO DE VIVIENDA EN CABECERA MUNICIPAL DE ZAPOTLÁN EL GRANDE, JALISCO	ESTIMACIÓN 2	
UBICACIÓN:	F-03 FERROCARRIL No. 62, COL. CAMP. FERROCARRILERO ME-01 MARIANO ESCOBEDO No. 479, COL. CENTRO	FECHA:	26 DE NOVIEMBRE
CONTRATISTA:	ING. ARQ. VÍCTOR MANUEL MORENO LEAL	PERIODO:	08 AL 26 DE NOVIEMBRE 2018
No. CONTRATO:	DOP/FAIS33/2018-02/024	ELABORÓ:	ING. ARQ. VÍCTOR MANUEL MORENO LEAL
		No. OBRA:	DOP/FAIS33/2018-02/024

HOJA: 14 DE 15

CLAVE	CONCEPTO	PARTIDA 7.- INSTALACION PLUVIAL	UNIDAD
BAJ-145	SUMINISTRO Y COLOCACION DE BAJANTE DE P.V.C. DE 4" DE DIAM.		M

COQUIS

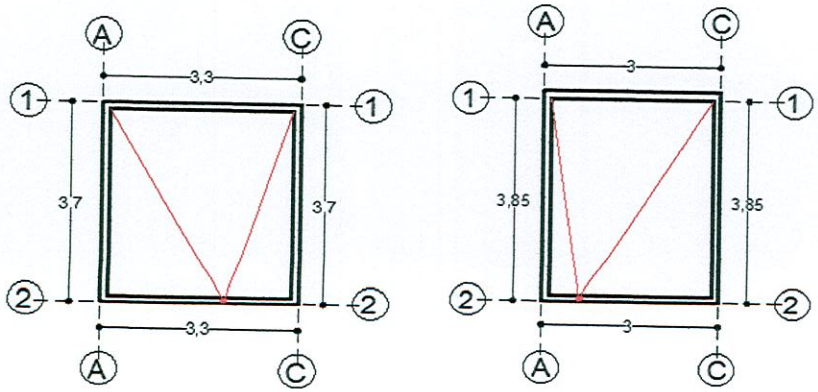

F-03 ME-01

LOCALIZACION EJE	LOCALIZACION TRAMO	PZAS	LARGO	ANCHO	ALTO	UNIDAD	VOLUMEN TOTAL
2	A - C	1	3.00			M	3.00
2	A - C	1	3.00			M	3.00
						TOTAL	6.00

FIRMAS

CONTRATISTA

ING. ARQ. VÍCTOR MANUEL MORENO LEAL

SUPERVISION

JEFE DE SUPERVICION Y CONTROL DE OBRA PUBLICA

ING. JOSE DAVID DAMIAN RÍOS

DIRECCION DE OBRAS PUBLICAS

H. AYUNTAMIENTO DE ZAPOTLAN EL GRANDE, JALISCO

DIRECCIÓN GENERAL DE OBRAS PUBLICAS Y DESARROLLO URBANO

GENERADORES

OBRA:	CONSTRUCCIÓN DE CUARTO ADICIONAL Y/O MEJORAMIENTO DE VIVIENDA EN CABECERA MUNICIPAL DE ZAPOTLÁN EL GRANDE, JALISCO	ESTIMACIÓN 2	
UBICACIÓN:	F-03 FERROCARRIL No. 62, COL. CAMP. FERROCARRILERO ME-01 MARIANO ESCOBEDO No. 479, COL. CENTRO	FECHA:	26 DE NOVIEMBRE
CONTRATISTA:	ING. ARQ. VÍCTOR MANUEL MORENO LEAL	PERIODO:	08 AL 26 DE NOVIEMBRE 2018
No. CONTRATO:	DOP/FAIS33/2018-02/024	ELABORÓ:	ING. ARQ. VÍCTOR MANUEL MORENO LEAL
		No. OBRA:	DOP/FAIS33/2018-02/024

HOJA: 15 DE 15

CLAVE	CONCEPTO	PARTIDA 8.- LIMPIEZA FINAL	UNIDAD
LIM-158	LIMPIEZA FINAL (GENERAL) DE OBRA		M2

COQUIS

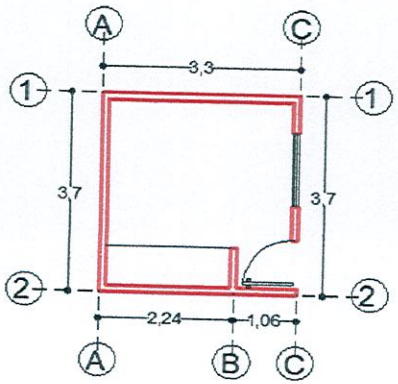

F-03

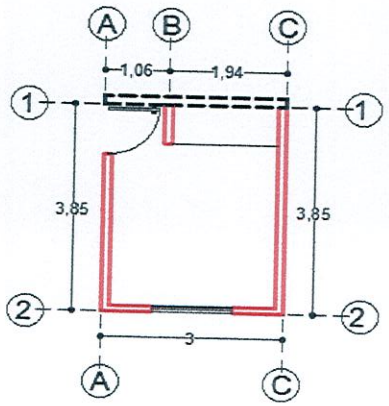

ME-01

LOCALIZACION EJE	TRAMO	PZAS	LARGO	ANCHO	ALTO	UNIDAD	VOLUMEN TOTAL
1 - 2	A- C		3.70	3.30	2.90	M2	12.21
F-03							**12.21**
1 - 2	A - C		3.85	3.00		M2	11.55
ME-01							**11.55**
						TOTAL	23.76

FIRMAS

CONTRATISTA

ING. ARQ. VÍCTOR MANUEL MORENO LEAL

SUPERVISION

JEFE DE SUPERVICION Y CONTROL DE OBRA PUBLICA

ING. JOSE DAVID DAMIAN RÍOS

ADMINISTRACION PUBLICA MUNICIPAL ESTADOS UNIDOS MEXICANOS ZAPOTLAN EL GRANDE, JAL.

DIRECCION DE OBRAS PUBLICAS

H. AYUNTAMIENTO DE ZAPOTLAN EL GRANDE, JALISCO

DIRECCIÓN GENERAL DE OBRAS PUBLICAS Y DESARROLLO URBANO

GENERADORES

OBRA:	CONSTRUCCIÓN DE CUARTO ADICIONAL Y/O MEJORAMIENTO DE VIVIENDA EN CABECERA MUNICIPAL DE ZAPOTLÁN EL GRANDE, JALISCO	ESTIMACIÓN 2	
UBICACIÓN:	MG-01 MARCOS GORDOA No. 218, COL. CENTRO H-01 HUESCALAPA No. 411, COL. SOLIDARIDAD	FECHA:	26 DE NOVIEMBRE
CONTRATISTA:	ING. ARQ. VÍCTOR MANUEL MORENO LEAL	PERIODO:	08 AL 26 DE NOVIEMBRE 2018
No. CONTRATO:	DOP/FAIS33/2018-02/024	ELABORÓ:	ING. ARQ. VÍCTOR MANUEL MORENO LEAL
		No. OBRA:	DOP/FAIS33/2018-02/024

HOJA: 1 DE 15

CLAVE	CONCEPTO	PARTIDA 1.- PRELIMINARES	UNIDAD
LIM-008	LIMPIEZA Y DESHIERBE DE TERRENO A MANO INCLUYE: RETIRO DEL PRODUCTO DE LA LIMPIEZA, MANO DE OBRA HERRAMIENTA Y TODO LO QUE SEA NECESARIO PARA SU CORRECTA EJECUCION.		M2

COQUIS

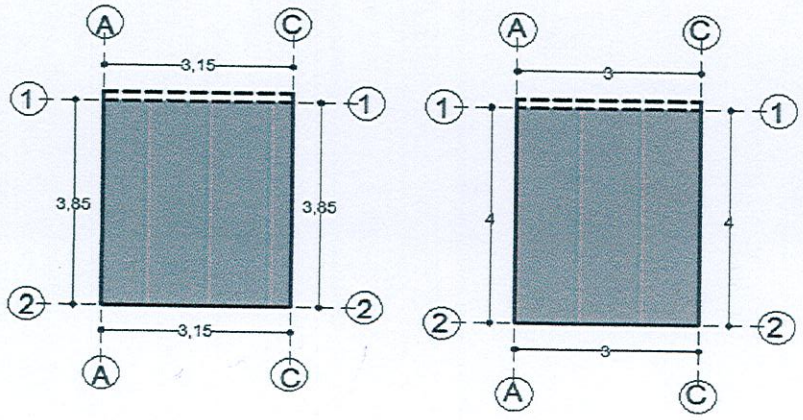

MG-01 H-01

LOCALIZACION EJE	LOCALIZACION TRAMO	PZAS	LARGO	ANCHO	ALTO	UNIDAD	VOLUMEN TOTAL
1 - 2	A - C		3.85	3.15		M2	12.13
MG-01							**12.13**
1 - 2	A - C		4.00	3.00		M2	12.00
H-01							**12.00**
						TOTAL	24.13

FIRMAS

CONTRATISTA

ING. ARQ. VICTOR MANUEL MORENO LEAL

SUPERVISION

JEFE DE SUPERVICION Y CONTROL DE OBRA PUBLICA

ING. JOSE DAVID DAMIAN RIOS

ADMINISTRACIÓN PÚBLICA MUNICIPAL ESTADOS UNIDOS MEXICANOS ZAPOTLÁN EL GRANDE, JAL.

DIRECCION DE OBRAS PUBLICAS

H. AYUNTAMIENTO DE ZAPOTLAN EL GRANDE, JALISCO

DIRECCIÓN GENERAL DE OBRAS PUBLICAS Y DESARROLLO URBANO

GENERADORES

OBRA:	CONSTRUCCIÓN DE CUARTO ADICIONAL Y/O MEJORAMIENTO DE VIVIENDA EN CABECERA MUNICIPAL DE ZAPOTLÁN EL GRANDE, JALISCO	ESTIMACIÓN 2	
UBICACIÓN:	MG-01 MARCOS GORDOA No. 218, COL. CENTRO H-01 HUESCALAPA No. 411, COL. SOLIDARIDAD	FECHA:	26 DE NOVIEMBRE
CONTRATISTA:	ING. ARQ. VÍCTOR MANUEL MORENO LEAL	PERIODO:	08 AL 26 DE NOVIEMBRE 2018
No. CONTRATO:	DOP/FAIS33/2018-02/024	ELABORÓ:	ING. ARQ. VÍCTOR MANUEL MORENO LEAL
		No. OBRA:	DOP/FAIS33/2018-02/024

HOJA: 2 DE 15

CLAVE	CONCEPTO	PARTIDA 1.- PRELIMINARES	UNIDAD
TRA-657	TRAZO Y NIVELACION DE TERRENO SENSIBLEMENTE PLANO ESTABLECIENDO BANCO DE NIVEL Y EJES DE REFERENCIA DEFINITIVAS, CON TRANSITO Y NIVEL, INCLUYE: PERSONAL TECNICO CALIFICADO, ESTACAS, LOCALIZACION DE ENTRE EJES, MATERIALES PARA SEÑALAMIENTO, EQUIPO, HERRAMIENTA Y MANO DE OBRA.		M2

COQUIS

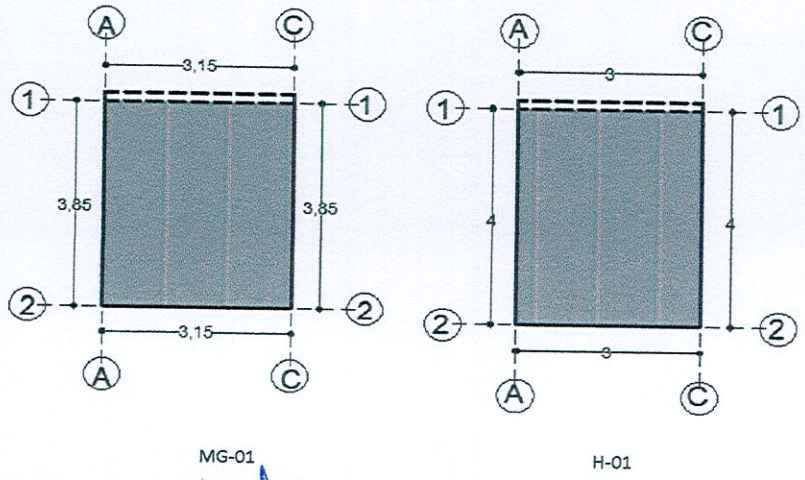

MG-01 H-01

LOCALIZACION EJE	TRAMO	PZAS	LARGO	ANCHO	ALTO	UNIDAD	VOLUMEN TOTAL
1 - 2	A - C		3.85	3.15		M2	12.13
MG-01							**12.13**
1 - 2	A - C		4.00	3.00		M2	12.00
H-01							**12.00**
						TOTAL	24.13

FIRMAS

CONTRATISTA

ING. ARQ. VICTOR MANUEL MORENO LEAL

SUPERVISION

JEFE DE SUPERVICION Y CONTROL DE OBRA PUBLICA

ING. JOSÉ DAVID DAMIAN RIOS

ADMINISTRACIÓN PÚBLICA MUNICIPAL ESTADOS UNIDOS MEXICANOS ZAPOTLAN EL GRANDE, JAL.

DIRECCION DE OBRAS PUBLICAS

H. AYUNTAMIENTO DE ZAPOTLAN EL GRANDE, JALISCO

DIRECCIÓN GENERAL DE OBRAS PUBLICAS Y DESARROLLO URBANO

GENERADORES

OBRA:	CONSTRUCCIÓN DE CUARTO ADICIONAL Y/O MEJORAMIENTO DE VIVIENDA EN CABECERA MUNICIPAL DE ZAPOTLÁN EL GRANDE, JALISCO	ESTIMACIÓN 2	
UBICACIÓN:	MG-01 MARCOS GORDOA No. 218, COL. CENTRO H-01 HUESCALAPA No. 411, COL. SOLIDARIDAD	FECHA:	26 DE NOVIEMBRE
CONTRATISTA:	ING. ARQ. VÍCTOR MANUEL MORENO LEAL	PERIODO:	08 AL 26 DE NOVIEMBRE 2018
No. CONTRATO:	DOP/FAIS33/2018-02/024	ELABORÓ:	ING. ARQ. VÍCTOR MANUEL MORENO LEAL
		No. OBRA:	DOP/FAIS33/2018-02/024

HOJA: 3 DE 15

CLAVE	CONCEPTO	PARTIDA 2.- LOSA DE CIMENTACION	UNIDAD
PISO-086.1	PISO DE CONCRETO F'C= A 150 KG/CM. DE 8 CMS. DE ESPESOR, ACABADO PULIDO, REFORZADO CON MALLA-LAC 6X6-6/6, INCLUYE: MATERIALES Y MANO DE OBRA.		M2

COQUIS

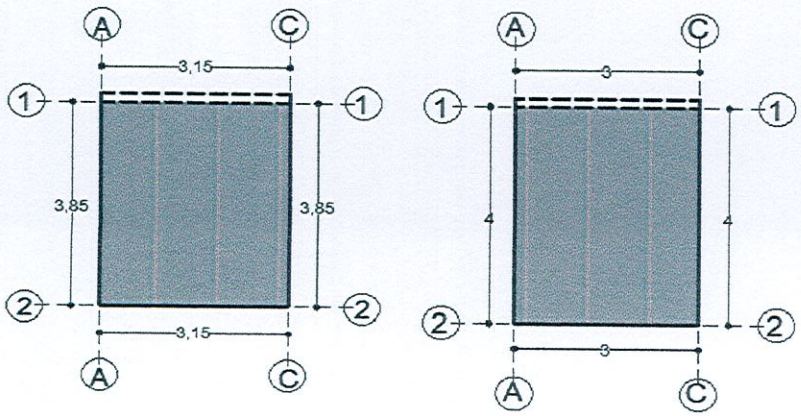

MG-01 H-01

LOCALIZACION EJE	LOCALIZACION TRAMO	PZAS	LARGO	ANCHO	ALTO	UNIDAD	VOLUMEN TOTAL
1 - 2	A - C		3.85	3.15		M2	12.13
MG-01							**12.13**
1 - 2	A - C		4.00	3.00		M2	12.00
H-01							**12.00**
						TOTAL	**24.13**

FIRMAS

CONTRATISTA

ING. ARQ. VÍCTOR MANUEL MORENO LEAL

SUPERVISION
JEFE DE SUPERVICION Y CONTROL DE OBRA PUBLICA

ING. JOSE DAVID DAMIAN RIOS

H. AYUNTAMIENTO DE ZAPOTLAN EL GRANDE, JALISCO

DIRECCIÓN GENERAL DE OBRAS PUBLICAS Y DESARROLLO URBANO

GENERADORES

OBRA:	CONSTRUCCIÓN DE CUARTO ADICIONAL Y/O MEJORAMIENTO DE VIVIENDA EN CABECERA MUNICIPAL DE ZAPOTLÁN EL GRANDE, JALISCO	ESTIMACIÓN 2	
UBICACIÓN:	MG-01 MARCOS GORDOA No. 218, COL. CENTRO H-01 HUESCALAPA No. 411, COL. SOLIDARIDAD	FECHA:	26 DE NOVIEMBRE
CONTRATISTA:	ING. ARQ. VÍCTOR MANUEL MORENO LEAL	PERIODO:	08 AL 26 DE NOVIEMBRE 2018
No. CONTRATO:	DOP/FAIS33/2018-02/024	ELABORÓ:	ING. ARQ. VÍCTOR MANUEL MORENO LEAL
		No. OBRA:	DOP/FAIS33/2018-02/024

HOJA: 4 DE 15

CLAVE	CONCEPTO	PARTIDA 3.- MUROS, CASTILLOS, CERRAMIENTOS, CADENA CORONACION	UNIDAD
NOVA 1	SUMINISTRO Y CONSTRUCION DE NOVAMURO A BASE DE TABIQUE HUECO TIPO VINTEX 12/12 Y TIPO MULTEX 12/12 INCLUYE: MATERIALES, MANO DE OBRA, HERRAMIENTA, EQUIPO Y TODO LO QUE SEA NECESARIO PARA SU CORRECTA EJECUCION.		M2

COQUIS

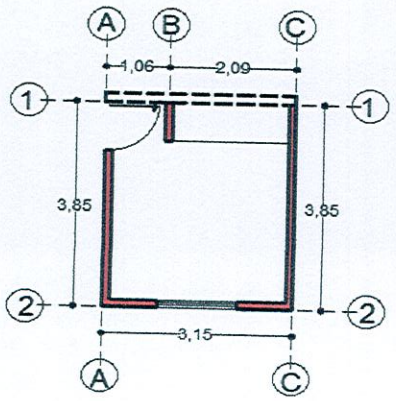

MG-01

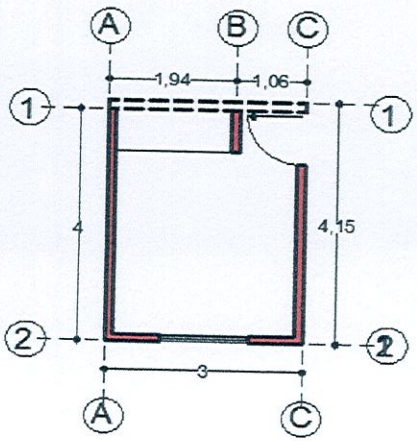

H-01

LOCALIZACION EJE	LOCALIZACION TRAMO	PZAS	LARGO	ANCHO	ALTO	UNIDAD	VOLUMEN TOTAL
2	A - C		3.15	0.12	2.90	M2	9.14
A	1 - 2		3.73	0.12	2.90	M2	10.82
B	1 - 2		0.75	0.12	2.60	M2	1.95
C	1 - 2		3.73	0.12	2.90	M2	10.82
VENTANA		-1	1.32		1.18		-1.56
PUERTA		-1	0.90		2.20		-1.98
							29.18
2	A - C		3.00	0.12	2.90	M2	8.70
A	1 - 2		3.88	0.12	2.90	M2	11.25
B	1 - 2		0.75	0.12	2.60	M2	1.95
C	1 - 2		3.88	0.12	2.90	M2	11.25
VENTANA		-1	1.32		1.18		-1.56
PUERTA		-1	0.90		2.20		-1.98
							29.62
						TOTAL	58.80

FIRMAS

CONTRATISTA

ING. ARQ. VICTOR MANUEL MORENO LEAL

SUPERVISION

JEFE DE SUPERVICION Y CONTROL DE OBRA PUBLICA

ING. JOSE DAVID DAMIAN RIOS

ADMINISTRACION PUBLICA MUNICIPAL ZAPOTLAN EL GRANDE, JAL. ESTADOS UNIDOS MEXICANOS

DIRECCION DE OBRAS PUBLICAS

H. AYUNTAMIENTO DE ZAPOTLAN EL GRANDE, JALISCO

DIRECCIÓN GENERAL DE OBRAS PUBLICAS Y DESARROLLO URBANO

GENERADORES

OBRA:	CONSTRUCCIÓN DE CUARTO ADICIONAL Y/O MEJORAMIENTO DE VIVIENDA EN CABECERA MUNICIPAL DE ZAPOTLÁN EL GRANDE, JALISCO	ESTIMACIÓN 2	
UBICACIÓN:	MG-01 MARCOS GORDOA No. 218, COL. CENTRO H-01 HUESCALAPA No. 411, COL. SOLIDARIDAD	FECHA:	26 DE NOVIEMBRE
CONTRATISTA:	ING. ARQ. VÍCTOR MANUEL MORENO LEAL	PERIODO:	08 AL 26 DE NOVIEMBRE 2018
No. CONTRATO:	DOP/FAIS33/2018-02/024	ELABORÓ:	ING. ARQ. VÍCTOR MANUEL MORENO LEAL
		No. OBRA:	DOP/FAIS33/2018-02/024

HOJA: 5 DE 15

CLAVE	CONCEPTO	PARTIDA 3.- MUROS, CASTILLOS, CERRAMIENTOS, CADENA CORONACION	UNIDAD
ANC-001	ANCLAJE DE 3 VARILLAS DE ACERO CORRUGADO DE 3/8" DE 3 MTS. DE LONGITUD PARA CASTILLOS, INCLUYE: HACER ESCUADRA, PLOMEADO Y AMARRADO CON ALAMBRE RECOCIDO, MATERIALES, MANO DE OBRA, HERRAMIENTA, EQUIPO Y TODO LO QUE SEA NECESARIOPARA SU CORRECTA EJECUCION.		PZA

COQUIS

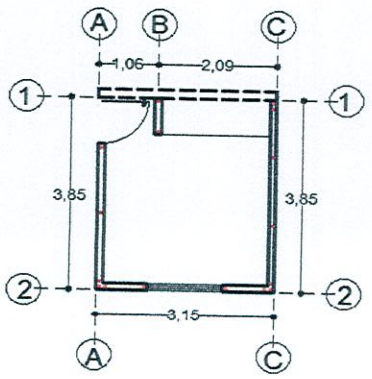

MG-01

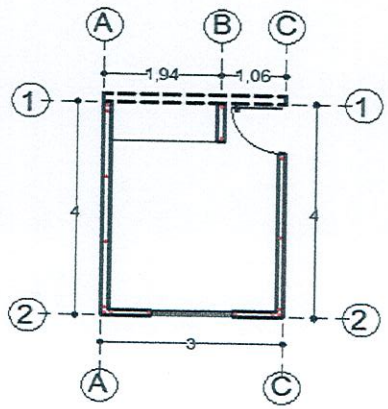

H-01

LOCALIZACION EJE	TRAMO	PZAS	LARGO	ANCHO	ALTO	UNIDAD	VOLUMEN TOTAL
A	1 - 2	1			3.00	PZA	1.00
C	1 - 2	2			3.00	PZA	2.00
MG-01							**3.00**
A	1 - 2	2			3.00	PZA	2.00
C	1 - 2	1			3.00	PZA	1.00
H-01							**3.00**
						TOTAL	6.00

FIRMAS

CONTRATISTA

ING. ARQ. VÍCTOR MANUEL MORENO LEAL

SUPERVISION

JEFE DE SUPERVICION Y CONTROL DE OBRA PÚBLICA

ING. JOSE DAVID DAMIÁN RÍOS

ADMINISTRACIÓN PÚBLICA MUNICIPAL ESTADOS UNIDOS MEXICANOS ZAPOTLAN EL GRANDE, JAL.

DIRECCION DE OBRAS PUBLICAS

H. AYUNTAMIENTO DE ZAPOTLAN EL GRANDE, JALISCO

DIRECCIÓN GENERAL DE OBRAS PUBLICAS Y DESARROLLO URBANO

GENERADORES

OBRA:	CONSTRUCCIÓN DE CUARTO ADICIONAL Y/O MEJORAMIENTO DE VIVIENDA EN CABECERA MUNICIPAL DE ZAPOTLÁN EL GRANDE, JALISCO	ESTIMACIÓN 2	
UBICACIÓN:	MG-01 MARCOS GORDOA No. 218, COL. CENTRO H-01 HUESCALAPA No. 411, COL. SOLIDARIDAD	FECHA:	26 DE NOVIEMBRE
CONTRATISTA:	ING. ARQ. VÍCTOR MANUEL MORENO LEAL	PERIODO:	08 AL 26 DE NOVIEMBRE 2018
No. CONTRATO:	DOP/FAIS33/2018-02/024	ELABORÓ:	ING. ARQ. VÍCTOR MANUEL MORENO LEAL
		No. OBRA:	DOP/FAIS33/2018-02/024

HOJA: 6 DE 15

CLAVE	CONCEPTO	PARTIDA 3.- MUROS, CASTILLOS, CERRAMIENTOS, CADENA CORONACION	UNIDAD
COL-001	COLADO DE CASTILLO DE CONCRETO (f'c=150 KG/CM2) AHOGADO EN MURO SECCION (10 x 9) CMS. 2 PZAS. INCLUYE: MATERIALES, MANO DE OBRA, HERRAMIENTA, EQUIPO Y TODO LO QUE SEA NECESARIO PARA SU CORRECTA EJECUCION.		M

COQUIS

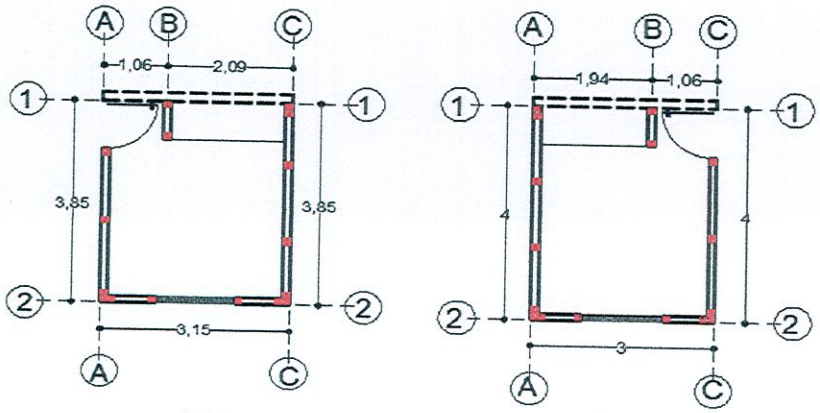

MG-01 H-01

LOCALIZACION EJE	TRAMO	PZAS	LARGO	ANCHO	ALTO	UNIDAD	VOLUMEN TOTAL
2	A - C	6			3.00	M	18.00
A	1 - 2	3			3.00	M	9.00
B	1 - 2	2			2.60	M	5.20
C	1 - 2	5			3.00	M	15.00
MG-01							**47.20**
2	A - C	6			3.00	M	18.00
A	1 - 2	5			3.00	M	15.00
B	1 - 2	2			2.60	M	5.20
C	1 - 2	3			3.00	M	9.00
H-01							**47.20**
						TOTAL	**94.40**

FIRMAS

CONTRATISTA

ING. ARQ. VÍCTOR MANUEL MORENO LEAL

SUPERVISION

JEFE DE SUPERVICIÓN Y CONTROL DE OBRA PUBLICA

ING. JOSE DAVID DAMIÁN RÍOS

DIRECCION DE OBRAS PUBLICAS

H. AYUNTAMIENTO DE ZAPOTLAN EL GRANDE, JALISCO

DIRECCIÓN GENERAL DE OBRAS PUBLICAS Y DESARROLLO URBANO

GENERADORES

OBRA:	CONSTRUCCIÓN DE CUARTO ADICIONAL Y/O MEJORAMIENTO DE VIVIENDA EN CABECERA MUNICIPAL DE ZAPOTLÁN EL GRANDE, JALISCO	ESTIMACIÓN 2	
UBICACIÓN:	MG-01 MARCOS GORDOA No. 218, COL. CENTRO H-01 HUESCALAPA No. 411, COL. SOLIDARIDAD	FECHA:	26 DE NOVIEMBRE
CONTRATISTA:	ING. ARQ. VÍCTOR MANUEL MORENO LEAL	PERIODO:	08 AL 26 DE NOVIEMBRE 2018
No. CONTRATO:	DOP/FAIS33/2018-02/024	ELABORÓ:	ING. ARQ. VÍCTOR MANUEL MORENO LEAL
		No. OBRA:	DOP/FAIS33/2018-02/024

HOJA: 7 DE 15

CLAVE	CONCEPTO	PARTIDA 3.- MUROS, CASTILLOS, CERRAMIENTOS, CADENA CORONACION	UNIDAD
NOVA 2	SUMINISTRO Y CONSTRUCCION DE NOVADALA MARCA NOVACERAMIC, CON COLADO DE CONCRETO (f'c= 150 KG/CM2) REFORZADO CON ARMEX REFORZADO TIPO 12-12-3 CON UNA SECCION INTERIOR DE CONCRETO DE (11.08 X 8.1) CMS. Y UNA SECCION TERMINADA DE (11.5 X 15) CMS. INCLUYE: MATERIALES, MANO DE OBRA, HERRAMIENTA, EQUIPO Y TODO LO QUE SEA NECESARIO PARA SU CORRECTA EJECUCION.		M

COQUIS

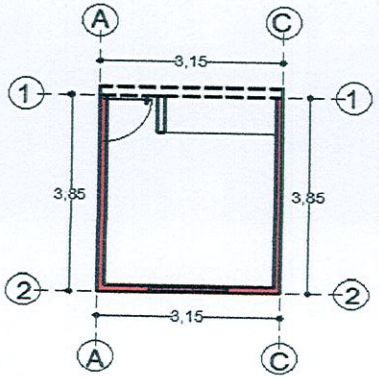

MG-01

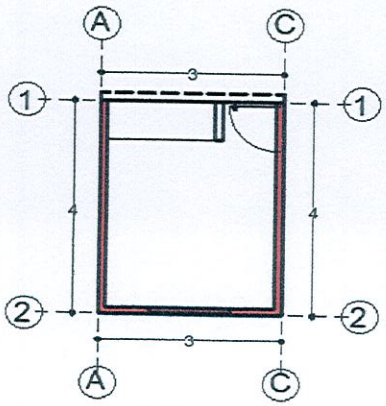

H-01

LOCALIZACION EJE	LOCALIZACION TRAMO	PZAS	LARGO	ANCHO	ALTO	UNIDAD	VOLUMEN TOTAL
2	A - C		3.15	0.12		M	3.15
A	1 - 2		3.73	0.12		M	3.73
C	1 - 2		3.73	0.12		M	3.73
CERRAMIENTO							
A	1 - 2		1.14	0.12		M	1.14
2	A - C		1.56	0.12		M	1.56
MG-01							13.31
2	A - C		3.00	0.12		M	3.00
A	1 - 2		3.88	0.12		M	3.88
C	1 - 2		3.88	0.12		M	3.88
CERRAMIENTO							
C	1 - 2		1.14	0.12		M	1.14
2	A - C		1.56	0.12		M	1.56
H-01							13.46
						TOTAL	26.77

FIRMAS

CONTRATISTA

ING. ARQ. VÍCTOR MANUEL MORENO LEAL

SUPERVISION

JEFE DE SUPERVICION Y CONTROL DE OBRA PUBLICA

ING. JOSÉ DAVID DAMIÁN RÍOS

ADMINISTRACIÓN PÚBLICA MUNICIPAL ESTADOS UNIDOS MEXICANOS ZAPOTLÁN EL GRANDE, JAL.

DIRECCION DE OBRAS PUBLICAS

H. AYUNTAMIENTO DE ZAPOTLAN EL GRANDE, JALISCO

DIRECCIÓN GENERAL DE OBRAS PUBLICAS Y DESARROLLO URBANO

GENERADORES

OBRA:	CONSTRUCCIÓN DE CUARTO ADICIONAL Y/O MEJORAMIENTO DE VIVIENDA EN CABECERA MUNICIPAL DE ZAPOTLÁN EL GRANDE, JALISCO	ESTIMACIÓN 2	
UBICACIÓN:	MG-01 MARCOS GORDOA No. 218, COL. CENTRO H-01 HUESCALAPA No. 411, COL. SOLIDARIDAD	FECHA:	26 DE NOVIEMBRE
CONTRATISTA:	ING. ARQ. VÍCTOR MANUEL MORENO LEAL	PERIODO:	08 AL 26 DE NOVIEMBRE 2018
No. CONTRATO:	DOP/FAIS33/2018-02/024	ELABORÓ:	ING. ARQ. VÍCTOR MANUEL MORENO LEAL
		No. OBRA:	DOP/FAIS33/2018-02/024

HOJA: 8 DE 15

CLAVE	CONCEPTO	PARTIDA 4.- CUBIERTA	UNIDAD
NOVA 3	SUMINISTRO Y CONSTRUCION DE CUBIERTA A BASE NOVALOSA CON DIMENSIONES DE (80 X 24 X 9) CMS. MARCA NOVACERAMIC, INCLUYE CIMBRA Y DESCIMBRA DE MADERA DE PINO DE 2DA., NERVADURAS DE (10X9) CMS. DE CONCRETO (f'c=200 KG/CM2, CAPA DE COMPRESION DE CONCRETO DE LA MISMA CALIDAD DE 3 CMS. DE ESPESOR: REFORZADA CON MALLA-LAC 6X6-10/10, INCLUYE: MATERIALES, MANO DE OBRA, HERRAMIENTA, EQUIPO Y TODO LO QUE SEA NECESARIO PARA SU CORECTA EJECUCION.		M2

COQUIS

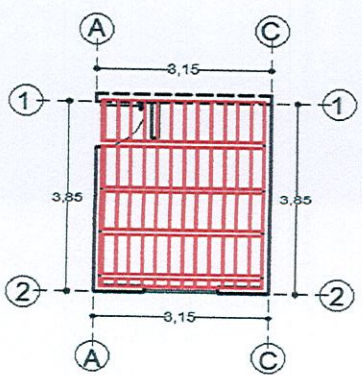

MG-01

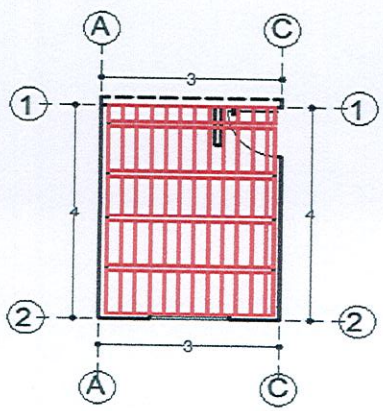

H-01

LOCALIZACION EJE	TRAMO	PZAS	LARGO	ANCHO	ALTO	UNIDAD	VOLUMEN TOTAL
1 - 2	A - C		3.85	3.15		M2	12.13
MG-01							**12.13**
1 - 2	A - C		4.00	3.00		M2	12.00
H-01							**12.00**
						TOTAL	**24.13**

FIRMAS

CONTRATISTA

ING. ARQ. VÍCTOR MANUEL MORENO LEAL

SUPERVISION

JEFE DE SUPERVICION Y CONTROL DE OBRA PUBLICA

ING. JOSÉ DAVID DAMIÁN RÍOS

ADMINISTRACIÓN PÚBLICA MUNICIPAL 2015-2018 ESTADOS UNIDOS MEXICANOS ZAPOTLÁN EL GRANDE, JAL.

DIRECCIÓN DE OBRAS PUBLICAS

H. AYUNTAMIENTO DE ZAPOTLAN EL GRANDE, JALISCO

DIRECCIÓN GENERAL DE OBRAS PUBLICAS Y DESARROLLO URBANO

GENERADORES

OBRA:	CONSTRUCCIÓN DE CUARTO ADICIONAL Y/O MEJORAMIENTO DE VIVIENDA EN CABECERA MUNICIPAL DE ZAPOTLÁN EL GRANDE, JALISCO	ESTIMACIÓN 2	
UBICACIÓN:	MG-01 MARCOS GORDOA No. 218, COL. CENTRO H-01 HUESCALAPA No. 411, COL. SOLIDARIDAD	FECHA:	26 DE NOVIEMBRE
CONTRATISTA:	ING. ARQ. VÍCTOR MANUEL MORENO LEAL	PERIODO:	08 AL 26 DE NOVIEMBRE 2018
No. CONTRATO:	DOP/FAIS33/2018-02/024	ELABORÓ:	ING. ARQ. VÍCTOR MANUEL MORENO LEAL
		No. OBRA:	DOP/FAIS33/2018-02/024

HOJA: 9 DE 15

CLAVE	CONCEPTO	PARTIDA 4.- CUBIERTA	UNIDAD
TEN-079	TENDIDO DE ZAVALETA O CHAFLAN CON PEDACERA DE LADRILLO ASENTADO Y JUNTEADO CON MORTERO CALHIDRA-ARENA-CEMENTO PROP. 1:3		M

COQUIS

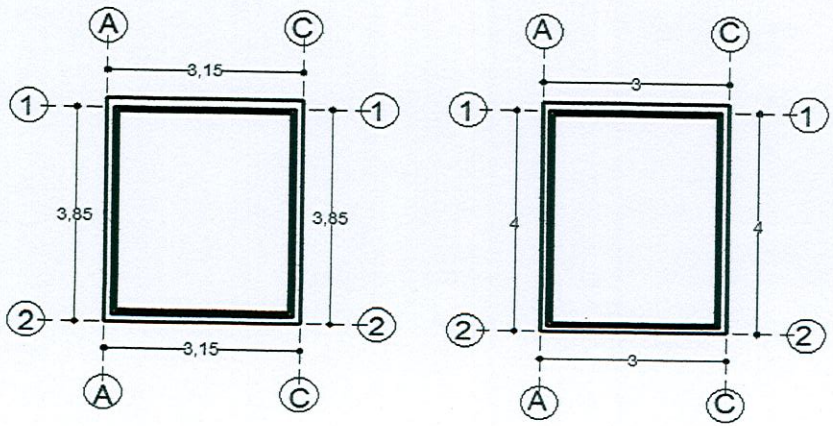

MG-01 H-01

LOCALIZACION EJE	TRAMO	PZAS	LARGO	ANCHO	ALTO	UNIDAD	VOLUMEN TOTAL
1	A- C		2.91			M	2.91
2	A- C		2.91			M	2.91
A	1- 2		3.73			M	3.73
C	1- 2		3.73			M	3.73
MG-01							**13.28**
1	A- C		2.76			M	2.76
2	A- C		2.76			M	2.76
A	1- 2		3.88			M	3.88
C	1- 2		3.88			M	3.88
H-01							**13.28**
						TOTAL	**26.56**

FIRMAS

CONTRATISTA

ING. ARQ. VÍCTOR MANUEL MORENO LEAL

SUPERVISION
JEFE DE SUPERVICION Y CONTROL DE OBRA PUBLICA

ING. JOSÉ DAVID DAMIÁN RÍOS

ADMINISTRACIÓN PÚBLICA MUNICIPAL ESTADOS UNIDOS MEXICANOS ZAPOTLÁN EL GRANDE, JAL.

DIRECCION DE OBRAS PUBLICAS

H. AYUNTAMIENTO DE ZAPOTLAN EL GRANDE, JALISCO

DIRECCIÓN GENERAL DE OBRAS PUBLICAS Y DESARROLLO URBANO

GENERADORES

OBRA:	CONSTRUCCIÓN DE CUARTO ADICIONAL Y/O MEJORAMIENTO DE VIVIENDA EN CABECERA MUNICIPAL DE ZAPOTLÁN EL GRANDE, JALISCO	ESTIMACIÓN 2	
UBICACIÓN:	MG-01 MARCOS GORDOA No. 218, COL. CENTRO H-01 HUESCALAPA No. 411, COL. SOLIDARIDAD	FECHA:	26 DE NOVIEMBRE
CONTRATISTA:	ING. ARQ. VÍCTOR MANUEL MORENO LEAL	PERIODO:	08 AL 26 DE NOVIEMBRE 2018
No. CONTRATO:	DOP/FAIS33/2018-02/024	ELABORÓ:	ING. ARQ. VÍCTOR MANUEL MORENO LEAL
		No. OBRA:	DOP/FAIS33/2018-02/024

HOJA: 10 DE 15

CLAVE	CONCEPTO	PARTIDA 5.- HERRERIA	UNIDAD
VENT- O1	INSTALACIÓN DE VENTANA DE 1.32 X 1.18 MTS. CON UN MODULO FIJO Y UNO CORREDIZO, CON MARCO DE ALUMINIO Y CRISTAL DE 6 MM. INCLUYE: MATERIALES, HERRAMIENTA Y MANO DE OBRA.		PZA

COQUIS

VENTANA

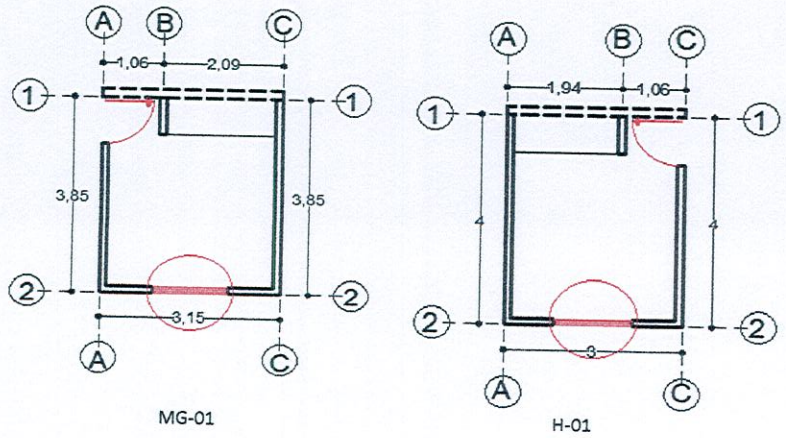

LOCALIZACION EJE	LOCALIZACION TRAMO	PZAS	LARGO	KG	ALTO	UNIDAD	VOLUMEN TOTAL
2	A- C	1	1.32		1.18	PZA	1.00
2	A- C	1	1.32		1.18	PZA	1.00
						TOTAL	2.00

FIRMAS

CONTRATISTA

ING. ARQ. VÍCTOR MANUEL MORENO LEAL

SUPERVISIÓN

JEFE DE SUPERVICION Y CONTROL DE OBRA PUBLICA

ING. JOSE DAVID DAMIÁN RÍOS

ADMINISTRACION PUBLICA MUNICIPAL ZAPOTLAN EL GRANDE, JAL.

DIRECCION DE OBRAS PUBLICAS

H. AYUNTAMIENTO DE ZAPOTLAN EL GRANDE, JALISCO

DIRECCIÓN GENERAL DE OBRAS PUBLICAS Y DESARROLLO URBANO

GENERADORES

OBRA:	CONSTRUCCIÓN DE CUARTO ADICIONAL Y/O MEJORAMIENTO DE VIVIENDA EN CABECERA MUNICIPAL DE ZAPOTLÁN EL GRANDE, JALISCO	ESTIMACIÓN 2	
UBICACIÓN:	MG-01 MARCOS GORDOA No. 218, COL. CENTRO H-01 HUESCALAPA No. 411, COL. SOLIDARIDAD	FECHA:	26 DE NOVIEMBRE
CONTRATISTA:	ING. ARQ. VÍCTOR MANUEL MORENO LEAL	PERIODO:	08 AL 26 DE NOVIEMBRE 2018
No. CONTRATO:	DOP/FAIS33/2018-02/024	ELABORÓ:	ING. ARQ. VÍCTOR MANUEL MORENO LEAL
		No. OBRA:	DOP/FAIS33/2018-02/024

HOJA: 11 DE 15

CLAVE	CONCEPTO	PARTIDA 5.- HERRERIA	UNIDAD
PUET-01	INSTALACIÓN DE PUERTA DE 0.90 X 2.20 MTS. DE TAMBOR CON MELAMINA, INCLUYE: MATERIALES, HERRAMIENTA Y MANO DE OBRA.		PZA

COQUIS

PUERTA

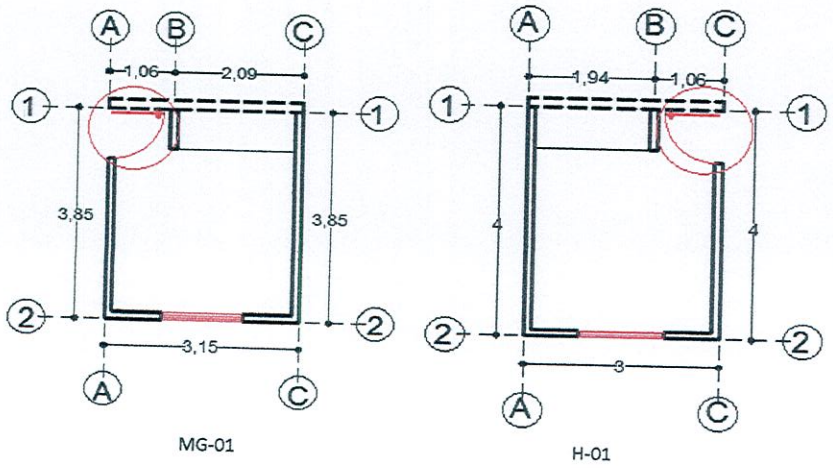

LOCALIZACION EJE	LOCALIZACION TRAMO	PZAS	LARGO	KG	ALTO	UNIDAD	VOLUMEN TOTAL
A	1- 2	1	0.90		2.20	PZA	1.00
C	1- 2	1	0.90		2.20	PZA	1.00
						TOTAL	2.00

FIRMAS

CONTRATISTA

ING. ARQ. VÍCTOR MANUEL MORENO LEAL

SUPERVISIÓN

JEFE DE SUPERVICIÓN Y CONTROL DE OBRA PUBLICA

ING. JOSÉ DAVID DAMIÁN RÍOS

DIRECCION DE OBRAS PUBLICAS

H. AYUNTAMIENTO DE ZAPOTLAN EL GRANDE, JALISCO

DIRECCIÓN GENERAL DE OBRAS PUBLICAS Y DESARROLLO URBANO

GENERADORES

OBRA:	CONSTRUCCIÓN DE CUARTO ADICIONAL Y/O MEJORAMIENTO DE VIVIENDA EN CABECERA MUNICIPAL DE ZAPOTLÁN EL GRANDE, JALISCO	ESTIMACIÓN 2	
UBICACIÓN:	MG-01 MARCOS GORDOA No. 218, COL. CENTRO H-01 HUESCALAPA No. 411, COL. SOLIDARIDAD	FECHA:	26 DE NOVIEMBRE
CONTRATISTA:	ING. ARQ. VÍCTOR MANUEL MORENO LEAL	PERIODO:	08 AL 26 DE NOVIEMBRE 2018
No. CONTRATO:	DOP/FAIS33/2018-02/024	ELABORÓ:	ING. ARQ. VÍCTOR MANUEL MORENO LEAL
		No. OBRA:	DOP/FAIS33/2018-02/024

HOJA: 12 DE 15

CLAVE	CONCEPTO	PARTIDA 6.- INSTALACION ELECTRICA	UNIDAD
INS-276	INSTALACION ELECTRICA TIPO RESIDENCIAL (NO INCLUYE LAMPARAS NI EQUIPO ESPECIAL).		SAL

COQUIS

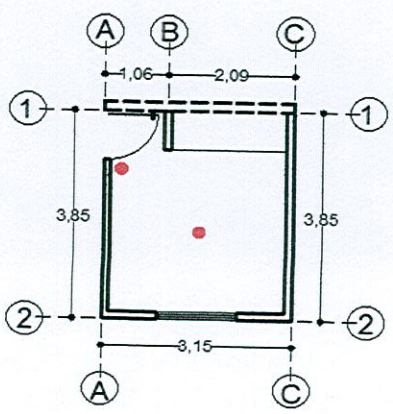

MG-01

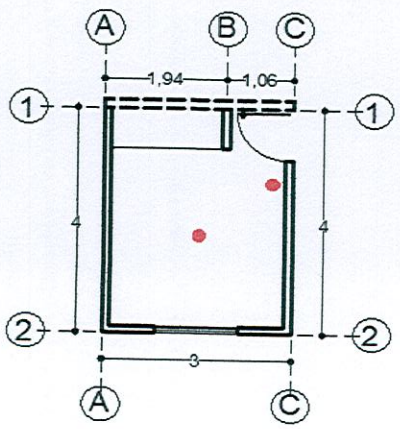

H-01

LOCALIZACION EJE	LOCALIZACION TRAMO	PZAS	LARGO	ANCHO	ALTO	UNIDAD	VOLUMEN TOTAL
1 - 2	A- C	1				SAL	1.00
1 - 2	A- C	1				SAL	1.00
						TOTAL	2.00

FIRMAS

CONTRATISTA

ING. ARQ. VÍCTOR MANUEL MORENO LEAL

SUPERVISION

JEFE DE SUPERVICION Y CONTROL DE OBRA PÚBLICA

ING. JOSE DAVID DAMIÁN RÍOS

ADMINISTRACIÓN PÚBLICA 2018-2021 ESTADOS UNIDOS MEXICANOS ZAPOTLAN EL GRANDE, JAL.

DIRECCION DE OBRAS PUBLICAS

H. AYUNTAMIENTO DE ZAPOTLAN EL GRANDE, JALISCO

DIRECCIÓN GENERAL DE OBRAS PUBLICAS Y DESARROLLO URBANO

GENERADORES

OBRA:	CONSTRUCCIÓN DE CUARTO ADICIONAL Y/O MEJORAMIENTO DE VIVIENDA EN CABECERA MUNICIPAL DE ZAPOTLÁN EL GRANDE, JALISCO	ESTIMACIÓN 2	
UBICACIÓN:	MG-01 MARCOS GORDOA No. 218, COL. CENTRO H-01 HUESCALAPA No. 411, COL. SOLIDARIDAD	FECHA:	26 DE NOVIEMBRE
CONTRATISTA:	ING. ARQ. VÍCTOR MANUEL MORENO LEAL	PERIODO:	08 AL 26 DE NOVIEMBRE 2018
No. CONTRATO:	DOP/FAIS33/2018-02/024	ELABORÓ:	ING. ARQ. VÍCTOR MANUEL MORENO LEAL
		No. OBRA:	DOP/FAIS33/2018-02/024

HOJA: 13 DE 15

CLAVE	CONCEPTO	PARTIDA 6.- INSTALACION ELECTRICA	UNIDAD
INS-276.2	INSTALACION ELECTRICA TIPO RESIDENCIAL OCULTA PARA CONTACTO SENCILLO		SAL

COQUIS

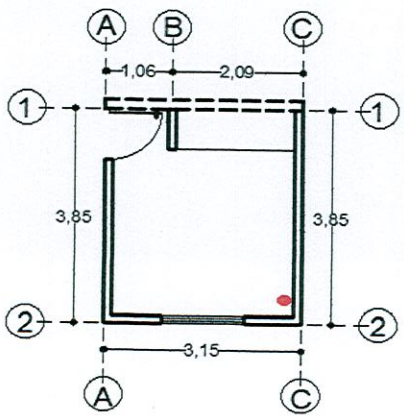

MG-01

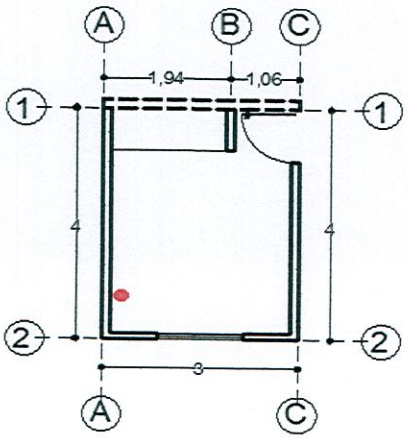

H-01

LOCALIZACION EJE	LOCALIZACION TRAMO	PZAS	LARGO	ANCHO	ALTO	UNIDAD	VOLUMEN TOTAL
C	1 - 2	1				SAL	1.00
A	1 - 2	1				SAL	1.00
						TOTAL	2.00

FIRMAS

CONTRATISTA

ING. ARQ. VÍCTOR MANUEL MORENO LEAL

SUPERVISION

JEFE DE SUPERVICION Y CONTROL DE OBRA PUBLICA

ING. JOSÉ DAVID DAMIÁN RÍOS

DIRECCION DE OBRAS PUBLICAS

H. AYUNTAMIENTO DE ZAPOTLAN EL GRANDE, JALISCO

DIRECCIÓN GENERAL DE OBRAS PUBLICAS Y DESARROLLO URBANO

GENERADORES

OBRA:	CONSTRUCCIÓN DE CUARTO ADICIONAL Y/O MEJORAMIENTO DE VIVIENDA EN CABECERA MUNICIPAL DE ZAPOTLÁN EL GRANDE, JALISCO	ESTIMACIÓN 2	
UBICACIÓN:	MG-01 MARCOS GORDOA No. 218, COL. CENTRO H-01 HUESCALAPA No. 411, COL. SOLIDARIDAD	FECHA:	26 DE NOVIEMBRE
CONTRATISTA:	ING. ARQ. VÍCTOR MANUEL MORENO LEAL	PERIODO:	08 AL 26 DE NOVIEMBRE 2018
No. CONTRATO:	DOP/FAIS33/2018-02/024	ELABORÓ:	ING. ARQ. VÍCTOR MANUEL MORENO LEAL
		No. OBRA:	DOP/FAIS33/2018-02/024

HOJA: 14 DE 15

CLAVE	CONCEPTO	PARTIDA 7.- INSTALACION PLUVIAL	UNIDAD
BAJ-145	SUMINISTRO Y COLOCACION DE BAJANTE DE P.V.C. DE 4" DE DIAM.		M

COQUIS

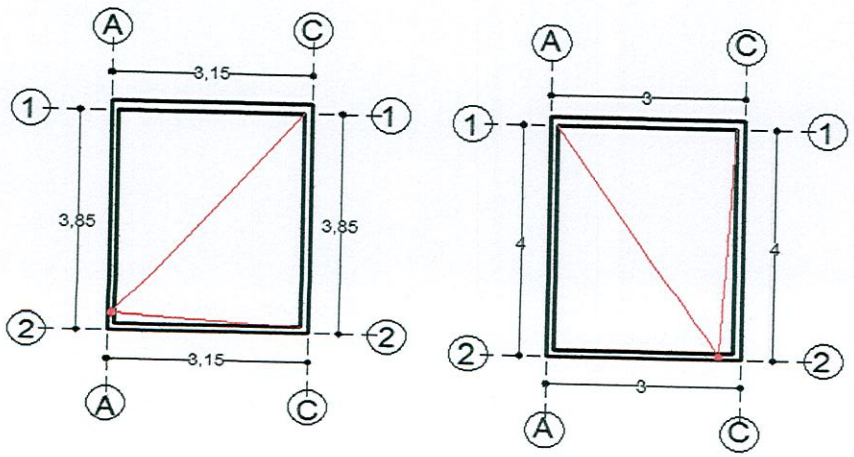

MG-01 H-01

LOCALIZACION EJE	LOCALIZACION TRAMO	PZAS	LARGO	ANCHO	ALTO	UNIDAD	VOLUMEN TOTAL
A	1 - 2	1	3.00			M	3.00
2	A - C	1	3.00			M	3.00
						TOTAL	6.00

FIRMAS

CONTRATISTA

ING. ARQ. VÍCTOR MANUEL MORENO LEAL

SUPERVISION

JEFE DE SUPERVICION Y CONTROL DE OBRA PUBLICA

ING. JOSÉ DAVID DAMIÁN RÍOS

DIRECCION DE OBRAS PUBLICAS

H. AYUNTAMIENTO DE ZAPOTLAN EL GRANDE, JALISCO

DIRECCIÓN GENERAL DE OBRAS PUBLICAS Y DESARROLLO URBANO

GENERADORES

OBRA:	CONSTRUCCIÓN DE CUARTO ADICIONAL Y/O MEJORAMIENTO DE VIVIENDA EN CABECERA MUNICIPAL DE ZAPOTLÁN EL GRANDE, JALISCO	ESTIMACIÓN 2	
UBICACIÓN:	MG-01 MARCOS GORDOA No. 218, COL. CENTRO H-01 HUESCALAPA No. 411, COL. SOLIDARIDAD	FECHA:	26 DE NOVIEMBRE
CONTRATISTA:	ING. ARQ. VÍCTOR MANUEL MORENO LEAL	PERIODO:	08 AL 26 DE NOVIEMBRE 2018
No. CONTRATO:	DOP/FAIS33/2018-02/024	ELABORÓ:	ING. ARQ. VÍCTOR MANUEL MORENO LEAL
		No. OBRA:	DOP/FAIS33/2018-02/024

HOJA: 15 DE 15

CLAVE	CONCEPTO	PARTIDA 8.- LIMPIEZA FINAL	UNIDAD
LIM-158	LIMPIEZA FINAL (GENERAL) DE OBRA		M2

COQUIS

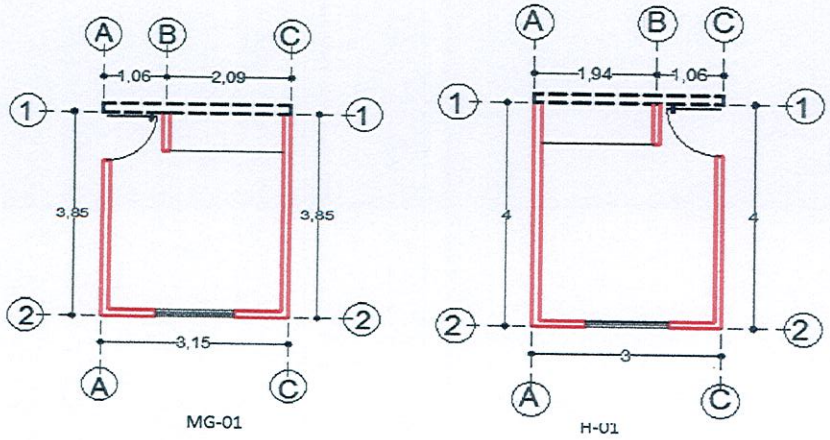

LOCALIZACION EJE	LOCALIZACION TRAMO	PZAS	LARGO	ANCHO	ALTO	UNIDAD	VOLUMEN TOTAL
1 - 2	A- C		3.85	3.15	2.90	M2	12.13
MG-01							**12.13**
1 - 2	A - C		4.00	3.00		M2	12.00
H-01							**12.00**
						TOTAL	**24.13**

FIRMAS

CONTRATISTA

ING. ARQ. VÍCTOR MANUEL MORENO LEAL

SUPERVISION

JEFE DE SUPERVICION Y CONTROL DE OBRA PUBLICA

ING. JOSE DAVID DAMIÁN RÍOS

DIRECCION DE OBRAS PUBLICAS

H. AYUNTAMIENTO DE ZAPOTLAN EL GRANDE, JALISCO

DIRECCIÓN GENERAL DE OBRAS PUBLICAS Y DESARROLLO URBANO

GENERADORES

OBRA:	CONSTRUCCIÓN DE CUARTO ADICIONAL Y/O MEJORAMIENTO DE VIVIENDA EN CABECERA MUNICIPAL DE ZAPOTLÁN EL GRANDE, JALISCO	ESTIMACIÓN 2	
UBICACIÓN:	ILR-01 IGNACIO LOPEZ RAYON No. 195, COL. CRISTO REY ILR-02 IGNACIO LOPEZ RAYON No. 255, COL. CRISTO REY	FECHA:	26 DE NOVIEMBRE
CONTRATISTA:	ING. ARQ. VÍCTOR MANUEL MORENO LEAL	PERIODO:	08 AL 26 DE NOVIEMBRE 2018
No. CONTRATO:	DOP/FAIS33/2018-02/024	ELABORÓ:	ING. ARQ. VÍCTOR MANUEL MORENO LEAL
		No. OBRA:	DOP/FAIS33/2018-02/024

HOJA: 1 DE 15

CLAVE	CONCEPTO	PARTIDA 1.- PRELIMINARES	UNIDAD
LIM-008	LIMPIEZA Y DESHIERBE DE TERRENO A MANO INCLUYE: RETIRO DEL PRODUCTO DE LA LIMPIEZA, MANO DE OBRA HERRAMIENTA Y TODO LO QUE SEA NECESARIO PARA SU CORRECTA EJECUCION.		M2

COQUIS

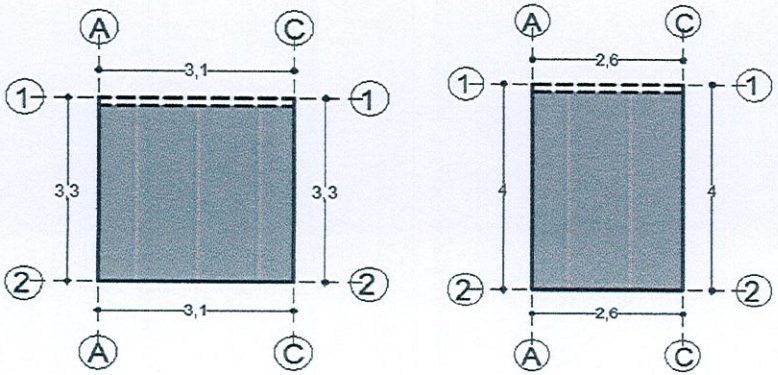

ILR-01 ILR-02

LOCALIZACION EJE	LOCALIZACION TRAMO	PZAS	LARGO	ANCHO	ALTO	UNIDAD	VOLUMEN TOTAL
1 - 2	A - C		3.15	3.10		M2	9.77
ILR-01							**9.77**
1 - 2	A - C		3.85	2.60		M2	10.01
ILR-02							**10.01**
						TOTAL	**19.78**

FIRMAS

CONTRATISTA

ING. ARQ. VICTOR MANUEL MORENO LEAL

SUPERVISION

JEFE DE SUPERVICION Y CONTROL DE OBRA PUBLICA

ING. JOSÉ DAVID DAMIÁN RIOS

DIRECCION DE OBRAS PUBLICAS

H. AYUNTAMIENTO DE ZAPOTLAN EL GRANDE, JALISCO

DIRECCIÓN GENERAL DE OBRAS PUBLICAS Y DESARROLLO URBANO

GENERADORES

OBRA:	CONSTRUCCIÓN DE CUARTO ADICIONAL Y/O MEJORAMIENTO DE VIVIENDA EN CABECERA MUNICIPAL DE ZAPOTLÁN EL GRANDE, JALISCO	ESTIMACIÓN 2	
UBICACIÓN:	ILR-01 IGNACIO LOPEZ RAYON No. 195, COL. CRISTO REY ILR-02 IGNACIO LOPEZ RAYON No. 255, COL. CRISTO REY	FECHA:	26 DE NOVIEMBRE
		PERIODO:	08 AL 26 DE NOVIEMBRE 2018
CONTRATISTA:	ING. ARQ. VÍCTOR MANUEL MORENO LEAL	ELABORÓ:	ING. ARQ. VÍCTOR MANUEL MORENO LEAL
No. CONTRATO:	DOP/FAIS33/2018-02/024	No. OBRA:	DOP/FAIS33/2018-02/024

HOJA: 2 DE 15

CLAVE	CONCEPTO	PARTIDA 1.- PRELIMINARES	UNIDAD
TRA-657	TRAZO Y NIVELACION DE TERRENO SENSIBLEMENTE PLANO ESTABLECIENDO BANCO DE NIVEL Y EJES DE REFERENCIA DEFINITIVAS, CON TRANSITO Y NIVEL, INCLUYE: PERSONAL TECNICO CALIFICADO, ESTACAS, LOCALIZACION DE ENTRE EJES, MATERIALES PARA SEÑALAMIENTO, EQUIPO, HERRAMIENTA Y MANO DE OBRA.		M2

COQUIS

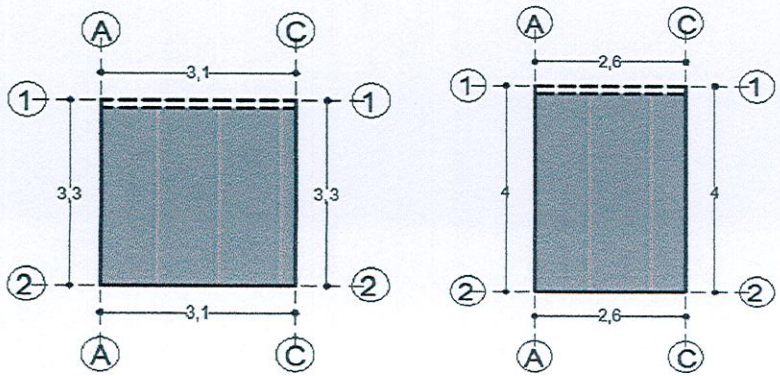

ILR-01 ILR-02

LOCALIZACION EJE	LOCALIZACION TRAMO	PZAS	LARGO	ANCHO	ALTO	UNIDAD	VOLUMEN TOTAL
1 - 2	A - C		3.15	3.10		M2	9.77
ILR-01							**9.77**
1 - 2	A - C		3.85	2.60		M2	10.01
ILR-02							**10.01**
						TOTAL	**19.78**

FIRMAS

CONTRATISTA

ING. ARQ. VICTOR MANUEL MORENO LEAL

SUPERVISION

JEFE DE SUPERVICION Y CONTROL DE OBRA PUBLICA

ING. JOSE DAVID DAMIAN RIOS

ADMINISTRACION PUBLICA MUNICIPAL 2015-2018 ESTADOS UNIDOS MEXICANOS ZAPOTLAN EL GRANDE, JAL.

DIRECCION DE OBRAS PUBLICAS

H. AYUNTAMIENTO DE ZAPOTLAN EL GRANDE, JALISCO

DIRECCIÓN GENERAL DE OBRAS PUBLICAS Y DESARROLLO URBANO

GENERADORES

OBRA:	CONSTRUCCIÓN DE CUARTO ADICIONAL Y/O MEJORAMIENTO DE VIVIENDA EN CABECERA MUNICIPAL DE ZAPOTLÁN EL GRANDE, JALISCO	ESTIMACIÓN 2	
UBICACIÓN:	ILR-01 IGNACIO LOPEZ RAYON No. 195, COL. CRISTO REY ILR-02 IGNACIO LOPEZ RAYON No. 255, COL. CRISTO REY	FECHA:	26 DE NOVIEMBRE
CONTRATISTA:	ING. ARQ. VÍCTOR MANUEL MORENO LEAL	PERIODO:	08 AL 26 DE NOVIEMBRE 2018
No. CONTRATO:	DOP/FAIS33/2018-02/024	ELABORÓ:	ING. ARQ. VÍCTOR MANUEL MORENO LEAL
		No. OBRA:	DOP/FAIS33/2018-02/024

HOJA: 3 DE 15

CLAVE	CONCEPTO	PARTIDA 2.- LOSA DE CIMENTACION	UNIDAD
PISO-086.1	PISO DE CONCRETO F'C= A 150 KG/CM. DE 8 CMS. DE ESPESOR, ACABADO PULIDO, REFORZADO CON MALLA-LAC 6X6-6/6, INCLUYE: MATERIALES Y MANO DE OBRA.		M2

COQUIS

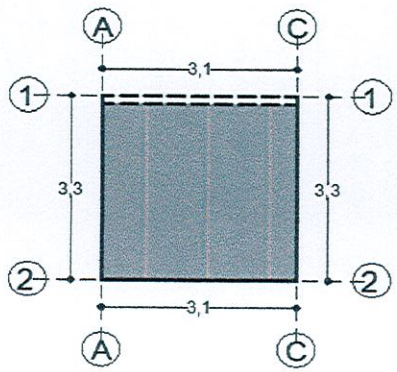

ILR-01

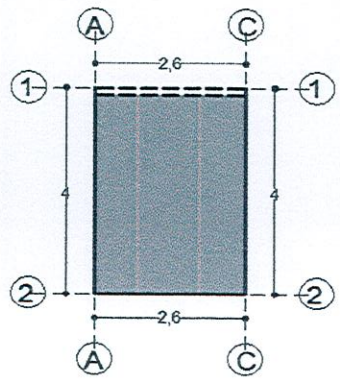

ILR-02

LOCALIZACION EJE	LOCALIZACION TRAMO	PZAS	LARGO	ANCHO	ALTO	UNIDAD	VOLUMEN TOTAL
1 - 2	A - C		3.15	3.10		M2	9.77
ILR-01							9.77
1 - 2	A - C		3.85	2.60		M2	10.01
ILR-02							10.01
						TOTAL	19.78

FIRMAS

CONTRATISTA

ING. ARQ. VÍCTOR MANUEL MORENO LEAL

SUPERVISION

JEFE DE SUPERVICION Y CONTROL DE OBRA PUBLICA

ING. JOSE DAVID DAMIAN RIOS

ADMINISTRACION PUBLICA MUNICIPAL ESTADOS UNIDOS MEXICANOS ZAPOTLAN EL GRANDE, JAL.

DIRECCION DE OBRAS PUBLICAS

H. AYUNTAMIENTO DE ZAPOTLAN EL GRANDE, JALISCO

DIRECCIÓN GENERAL DE OBRAS PUBLICAS Y DESARROLLO URBANO

GENERADORES

OBRA:	CONSTRUCCIÓN DE CUARTO ADICIONAL Y/O MEJORAMIENTO DE VIVIENDA EN CABECERA MUNICIPAL DE ZAPOTLÁN EL GRANDE, JALISCO	ESTIMACIÓN 2	
UBICACIÓN:	ILR-01 IGNACIO LOPEZ RAYON No. 195, COL. CRISTO REY ILR-02 IGNACIO LOPEZ RAYON No. 255, COL. CRISTO REY	FECHA:	26 DE NOVIEMBRE
CONTRATISTA:	ING. ARQ. VÍCTOR MANUEL MORENO LEAL	PERIODO:	08 AL 26 DE NOVIEMBRE 2018
No. CONTRATO:	DOP/FAIS33/2018-02/024	ELABORÓ:	ING. ARQ. VÍCTOR MANUEL MORENO LEAL
		No. OBRA:	DOP/FAIS33/2018-02/024

HOJA: 4 DE 15

CLAVE	CONCEPTO	PARTIDA 3.- MUROS, CASTILLOS, CERRAMIENTOS, CADENA CORONACION	UNIDAD
NOVA 1	SUMINISTRO Y CONSTRUCION DE NOVAMURO A BASE DE TABIQUE HUECO TIPO VINTEX 12/12 Y TIPO MULTEX 12/12 INCLUYE: MATERIALES, MANO DE OBRA, HERRAMIENTA, EQUIPO Y TODO LO QUE SEA NECESARIO PARA SU CORRECTA EJECUCION.		M2

COQUIS

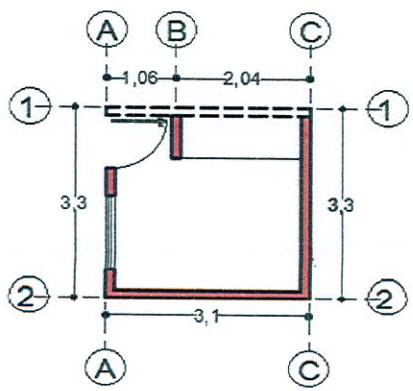

ILR-01

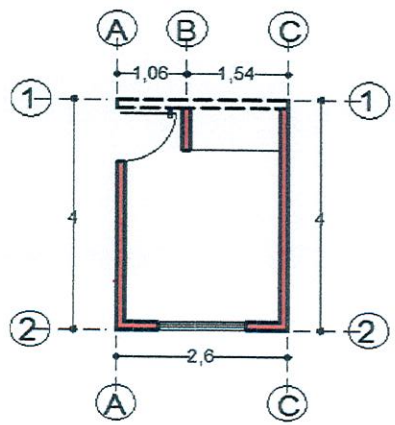

ILR-02

LOCALIZACION EJE	LOCALIZACION TRAMO	PZAS	LARGO	ANCHO	ALTO	UNIDAD	VOLUMEN TOTAL
2	A - C		3.10	0.12	2.90	M2	8.99
A	1 - 2		3.03	0.12	2.90	M2	8.79
B	1 - 2		0.75	0.12	2.60	M2	1.95
C	1 - 2		3.03	0.12	2.90	M2	8.79
VENTANA		-1	1.32		1.18		-1.56
PUERTA		-1	0.90		2.20		-1.98
ILR-01							**24.98**
2	A - C		2.60	0.12	2.90	M2	7.54
A	1 - 2		3.73	0.12	2.90	M2	10.82
B	1 - 2		0.75	0.12	2.60	M2	1.95
C	1 - 2		3.73	0.12	2.90	M2	10.82
VENTANA		-1	1.32		1.18		-1.56
PUERTA		-1	0.90		2.20		-1.98
ILR-02							**27.59**
						TOTAL	**52.57**

FIRMAS

CONTRATISTA

ING. ARQ. VÍCTOR MANUEL MORENO LEAL

SUPERVISION

JEFE DE SUPERVICION Y CONTROL DE OBRA PUBLICA

ING. JOSÉ DAVID DAMIÁN RÍOS

DIRECCION DE OBRAS PUBLICAS

H. AYUNTAMIENTO DE ZAPOTLAN EL GRANDE, JALISCO

DIRECCIÓN GENERAL DE OBRAS PUBLICAS Y DESARROLLO URBANO

GENERADORES

OBRA:	CONSTRUCCIÓN DE CUARTO ADICIONAL Y/O MEJORAMIENTO DE VIVIENDA EN CABECERA MUNICIPAL DE ZAPOTLÁN EL GRANDE, JALISCO	ESTIMACIÓN 2	
UBICACIÓN:	ILR-01 IGNACIO LOPEZ RAYON No. 195, COL. CRISTO REY ILR-02 IGNACIO LOPEZ RAYON No. 255, COL. CRISTO REY	FECHA:	26 DE NOVIEMBRE
CONTRATISTA:	ING. ARQ. VÍCTOR MANUEL MORENO LEAL	PERIODO:	08 AL 26 DE NOVIEMBRE 2018
		ELABORÓ:	ING. ARQ. VÍCTOR MANUEL MORENO LEAL
No. CONTRATO:	DOP/FAIS33/2018-02/024	No. OBRA:	DOP/FAIS33/2018-02/024

HOJA: 5 DE 15

CLAVE	CONCEPTO	PARTIDA 3.- MUROS, CASTILLOS, CERRAMIENTOS, CADENA CORONACION	UNIDAD
ANC-001	ANCLAJE DE 3 VARILLAS DE ACERO CORRUGADO DE 3/8" DE 3 MTS. DE LONGITUD PARA CASTILLOS, INCLUYE: HACER ESCUADRA, PLOMEADO Y AMARRADO CON ALAMBRE RECOCIDO, MATERIALES, MANO DE OBRA, HERRAMIENTA, EQUIPO Y TODO LO QUE SEA NECESARIOPARA SU CORRECTA EJECUCION.		PZA

COQUIS

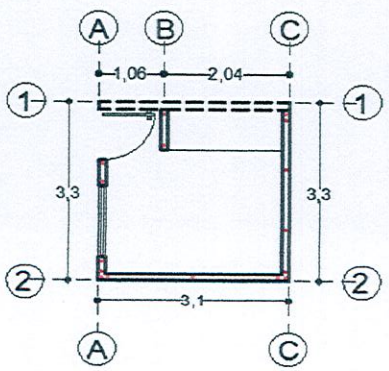

ILR-01

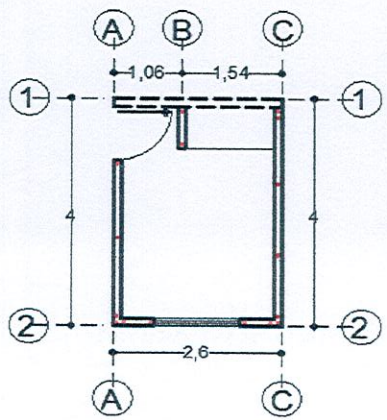

ILR-02

LOCALIZACION EJE	LOCALIZACION TRAMO	PZAS	LARGO	ANCHO	ALTO	UNIDAD	VOLUMEN TOTAL
A	1 - 2	1			3.00	PZA	1.00
C	1 - 2	2			3.00	PZA	2.00
ILR-01							**3.00**
A	1 - 2	1			3.00	PZA	1.00
C	1 - 2	2			3.00	PZA	2.00
ILR-02							**3.00**
						TOTAL	6.00

FIRMAS

CONTRATISTA

ING. ARQ. VICTOR MANUEL MORENO LEAL

SUPERVISION

JEFE DE SUPERVICION Y CONTROL DE OBRA PUBLICA

ING. JOSÉ DAVID DAMIÁN RÍOS

ADMINISTRACIÓN PÚBLICA MUNICIPAL 2015-2018 ZAPOTLÁN EL GRANDE, JAL.

DIRECCION DE OBRAS PUBLICAS

H. AYUNTAMIENTO DE ZAPOTLAN EL GRANDE, JALISCO

DIRECCIÓN GENERAL DE OBRAS PUBLICAS Y DESARROLLO URBANO

GENERADORES

OBRA:	CONSTRUCCIÓN DE CUARTO ADICIONAL Y/O MEJORAMIENTO DE VIVIENDA EN CABECERA MUNICIPAL DE ZAPOTLÁN EL GRANDE, JALISCO	ESTIMACIÓN 2	
UBICACIÓN:	ILR-01 IGNACIO LOPEZ RAYON No. 195, COL. CRISTO REY ILR-02 IGNACIO LOPEZ RAYON No. 255, COL. CRISTO REY	FECHA:	26 DE NOVIEMBRE
CONTRATISTA:	ING. ARQ. VÍCTOR MANUEL MORENO LEAL	PERIODO:	08 AL 26 DE NOVIEMBRE 2018
No. CONTRATO:	DOP/FAIS33/2018-02/024	ELABORÓ:	ING. ARQ. VÍCTOR MANUEL MORENO LEAL
		No. OBRA:	DOP/FAIS33/2018-02/024

HOJA: 6 DE 15

CLAVE	CONCEPTO	PARTIDA 3.- MUROS, CASTILLOS, CERRAMIENTOS, CADENA CORONACION	UNIDAD
COL-001	COLADO DE CASTILLO DE CONCRETO (f'c=150 KG/CM2) AHOGADO EN MURO SECCION (10 x 9) CMS. 2 PZAS. INCLUYE: MATERIALES, MANO DE OBRA, HERRAMIENTA, EQUIPO Y TODO LO QUE SEA NECESARIO PARA SU CORRECTA EJECUCION.		M

COQUIS

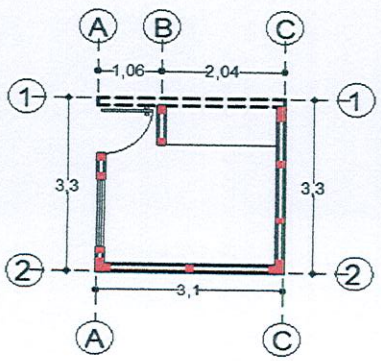

ILR-01

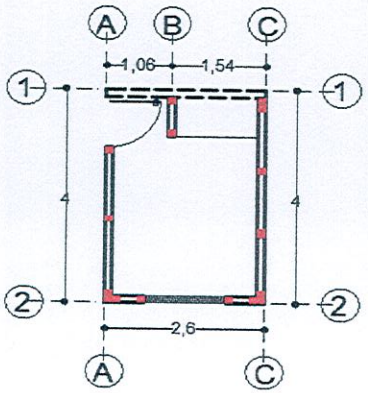

ILR-02

LOCALIZACION EJE	LOCALIZACION TRAMO	PZAS	LARGO	ANCHO	ALTO	UNIDAD	VOLUMEN TOTAL
2	A - C	5			3.00	M	15.00
A	1 - 2	4			3.00	M	12.00
B	1 - 2	2			2.60	M	5.20
C	1 - 2	5			3.00	M	15.00
ILR-01							47.20
2	A - C	6			3.00	M	18.00
A	1 - 2	3			3.00	M	9.00
B	1 - 2	2			2.60	M	5.20
C	1 - 2	5			3.00	M	15.00
ILR-02							47.20
						TOTAL	94.40

FIRMAS

CONTRATISTA

ING. ARQ. VÍCTOR MANUEL MORENO LEAL

SUPERVISIÓN

JEFE DE SUPERVICION Y CONTROL DE OBRA PUBLICA

ING. JOSÉ DAVID DAMIÁN RÍOS

ADMINISTRACION PUBLICA MUNICIPAL ESTADOS UNIDOS MEXICANOS ZAPOTLAN EL GRANDE, JAL.

DIRECCION DE OBRAS PUBLICAS

H. AYUNTAMIENTO DE ZAPOTLAN EL GRANDE, JALISCO

DIRECCIÓN GENERAL DE OBRAS PUBLICAS Y DESARROLLO URBANO

GENERADORES

OBRA:	CONSTRUCCIÓN DE CUARTO ADICIONAL Y/O MEJORAMIENTO DE VIVIENDA EN CABECERA MUNICIPAL DE ZAPOTLÁN EL GRANDE, JALISCO	ESTIMACIÓN 2	
UBICACIÓN:	ILR-01 IGNACIO LOPEZ RAYON No. 195, COL. CRISTO REY ILR-02 IGNACIO LOPEZ RAYON No. 255, COL. CRISTO REY	FECHA:	26 DE NOVIEMBRE
		PERIODO:	08 AL 26 DE NOVIEMBRE 2018
CONTRATISTA:	ING. ARQ. VÍCTOR MANUEL MORENO LEAL	ELABORÓ:	ING. ARQ. VÍCTOR MANUEL MORENO LEAL
No. CONTRATO:	DOP/FAIS33/2018-02/024	No. OBRA:	DOP/FAIS33/2018-02/024

HOJA: 7 DE 15

CLAVE	CONCEPTO	PARTIDA 3.- MUROS, CASTILLOS, CERRAMIENTOS, CADENA CORONACION	UNIDAD
NOVA 2	SUMINISTRO Y CONSTRUCCION DE NOVADALA MARCA NOVACERAMIC, CON COLADO DE CONCRETO (f'c= 150 KG/CM2) REFORZADO CON ARMEX REFORZADO TIPO 12-12-3 CON UNA SECCION INTERIOR DE CONCRETO DE (11.08 X 8.1) CMS. Y UNA SECCION TERMINADA DE (11.5 X 15) CMS. INCLUYE: MATERIALES, MANO DE OBRA, HERRAMIENTA, EQUIPO Y TODO LO QUE SEA NECESARIO PARA SU CORRECTA EJECUCION.		M

COQUIS

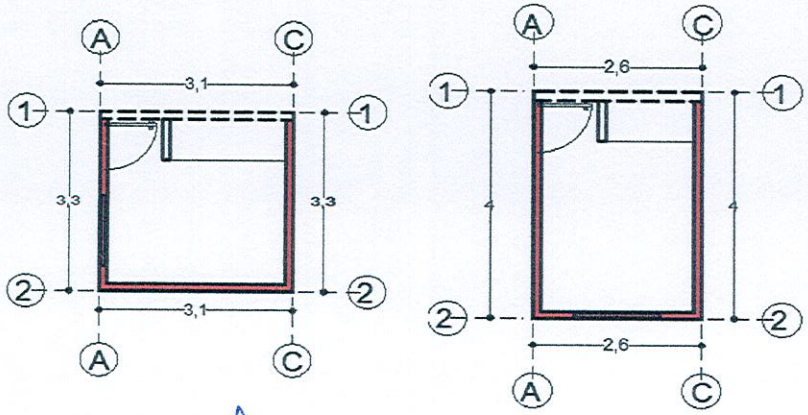

LOCALIZACION EJE	LOCALIZACION TRAMO	PZAS	LARGO	ANCHO	ALTO	UNIDAD	VOLUMEN TOTAL
2	A - C		3.10	0.12		M	3.10
A	1 - 2		3.03	0.12		M	3.03
C	1 - 2		3.03	0.12		M	3.03
CERRAMIENTO							
A	1 - 2		2.70	0.12		M	2.70
ILR-01							11.86
2	A - C		2.60	0.12		M	2.60
A	1 - 2		3.73	0.12		M	3.73
C	1 - 2		3.73	0.12		M	3.73
CERRAMIENTO							
2	A - C		1.56	0.12		M	1.56
A	1 - 2		1.14	0.12		M	1.14
ILR-02							12.76
						TOTAL	24.62

FIRMAS

CONTRATISTA

ING. ARQ. VÍCTOR MANUEL MORENO LEAL

SUPERVISIÓN

JEFE DE SUPERVICION Y CONTROL DE OBRA PUBLICA

ING. JOSÉ DAVID DAMIÁN RÍOS

ADMINISTRACIÓN PÚBLICA MUNICIPAL ESTADOS UNIDOS MEXICANOS ZAPOTLAN EL GRANDE, JAL.

DIRECCION DE OBRAS PUBLICAS

H. AYUNTAMIENTO DE ZAPOTLAN EL GRANDE, JALISCO

DIRECCIÓN GENERAL DE OBRAS PUBLICAS Y DESARROLLO URBANO

GENERADORES

OBRA:	CONSTRUCCIÓN DE CUARTO ADICIONAL Y/O MEJORAMIENTO DE VIVIENDA EN CABECERA MUNICIPAL DE ZAPOTLÁN EL GRANDE, JALISCO	ESTIMACIÓN 2	
UBICACIÓN:	ILR-01 IGNACIO LOPEZ RAYON No. 195, COL. CRISTO REY ILR-02 IGNACIO LOPEZ RAYON No. 255, COL. CRISTO REY	FECHA:	26 DE NOVIEMBRE
CONTRATISTA:	ING. ARQ. VÍCTOR MANUEL MORENO LEAL	PERIODO:	08 AL 26 DE NOVIEMBRE 2018
No. CONTRATO:	DOP/FAIS33/2018-02/024	ELABORÓ:	ING. ARQ. VÍCTOR MANUEL MORENO LEAL
		No. OBRA:	DOP/FAIS33/2018-02/024

HOJA: 8 DE 15

CLAVE	CONCEPTO	PARTIDA 4.- CUBIERTA	UNIDAD
NOVA 3	SUMINISTRO Y CONSTRUCION DE CUBIERTA A BASE NOVALOSA CON DIMENSIONES DE (80 X 24 X 9) CMS. MARCA NOVACERAMIC, INCLUYE CIMBRA Y DESCIMBRA DE MADERA DE PINO DE 2DA., NERVADURAS DE (10X9) CMS. DE CONCRETO (f'c=200 KG/CM2, CAPA DE COMPRESION DE CONCRETO DE LA MISMA CALIDAD DE 3 CMS. DE ESPESOR: REFORZADA CON MALLA-LAC 6X6-10/10, INCLUYE: MATERIALES, MANO DE OBRA, HERRAMIENTA, EQUIPO Y TODO LO QUE SEA NECESARIO PARA SU CORECTA EJECUCION.		M2

COQUIS

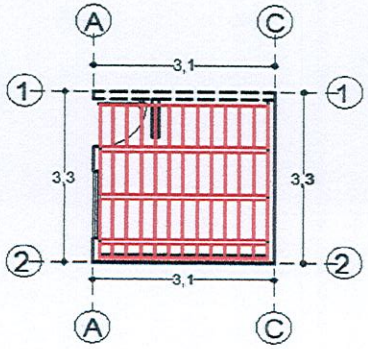

ILR-01

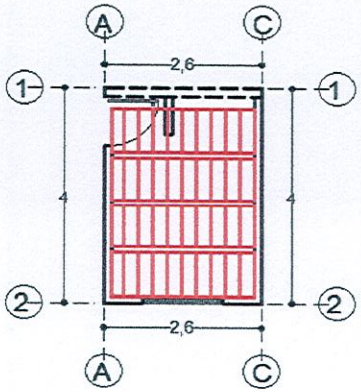

ILR-02

LOCALIZACION EJE	LOCALIZACION TRAMO	PZAS	LARGO	ANCHO	ALTO	UNIDAD	VOLUMEN TOTAL
1 - 2	A - C		3.15	3.10		M2	9.77
ILR-01							9.77
1 - 2	A - C		3.85	2.60		M2	10.01
ILR-02							10.01
						TOTAL	19.78

FIRMAS

CONTRATISTA

ING. ARQ. VÍCTOR MANUEL MORENO LEAL

SUPERVISION

JEFE DE SUPERVICION Y CONTROL DE OBRA PUBLICA

ING. JOSÉ DAVID DAMIÁN RÍOS

ADMINISTRACIÓN PÚBLICA MUNICIPAL ESTADOS UNIDOS MEXICANOS ZAPOTLAN EL GRANDE, JAL.

DIRECCION DE OBRAS PUBLICAS

H. AYUNTAMIENTO DE ZAPOTLAN EL GRANDE, JALISCO

DIRECCIÓN GENERAL DE OBRAS PUBLICAS Y DESARROLLO URBANO

GENERADORES

OBRA:	CONSTRUCCIÓN DE CUARTO ADICIONAL Y/O MEJORAMIENTO DE VIVIENDA EN CABECERA MUNICIPAL DE ZAPOTLÁN EL GRANDE, JALISCO	ESTIMACIÓN 2	
UBICACIÓN:	ILR-01 IGNACIO LOPEZ RAYON No. 195, COL. CRISTO REY ILR-02 IGNACIO LOPEZ RAYON No. 255, COL. CRISTO REY	FECHA:	26 DE NOVIEMBRE
CONTRATISTA:	ING. ARQ. VÍCTOR MANUEL MORENO LEAL	PERIODO:	08 AL 26 DE NOVIEMBRE 2018
No. CONTRATO:	DOP/FAIS33/2018-02/024	ELABORÓ:	ING. ARQ. VÍCTOR MANUEL MORENO LEAL
		No. OBRA:	DOP/FAIS33/2018-02/024

HOJA: 9 DE 15

CLAVE	CONCEPTO	PARTIDA 4.- CUBIERTA	UNIDAD
TEN-079	TENDIDO DE ZAVALETA O CHAFLAN CON PEDACERA DE LADRILLO ASENTADO Y JUNTEADO CON MORTERO CALHIDRA-ARENA-CEMENTO PROP. 1:3		M

COQUIS

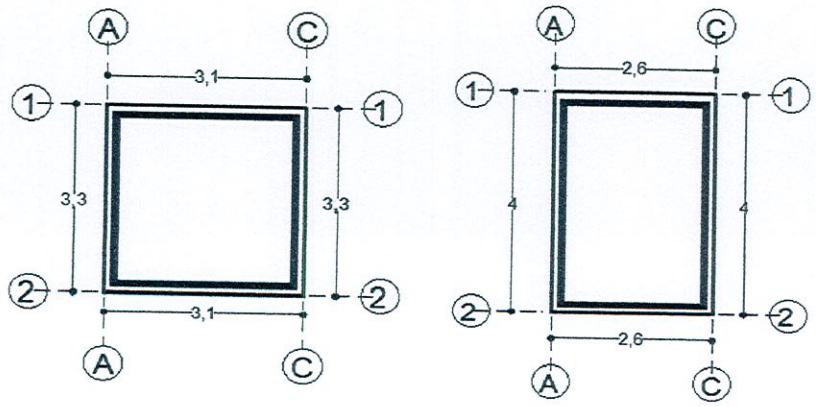

ILR-01 ILR-02

LOCALIZACION EJE	LOCALIZACION TRAMO	PZAS	LARGO	ANCHO	ALTO	UNIDAD	VOLUMEN TOTAL
1	A- C		2.86			M	2.86
2	A- C		2.86			M	2.86
A	1- 2		3.03			M	3.03
C	1- 2		3.03			M	3.03
ILR-01							11.78
1	A- C		2.36			M	2.36
2	A- C		2.36			M	2.36
A	1- 2		3.73			M	3.73
C	1- 2		3.73			M	3.73
ILR-02							12.18
						TOTAL	23.96

FIRMAS

CONTRATISTA

ING. ARQ. VÍCTOR MANUEL MORENO LEAL

SUPERVISION

JEFE DE SUPERVICION Y CONTROL DE OBRA PUBLICA

ING. JOSE DAVID DAMIÁN RÍOS

ADMINISTRACIÓN PÚBLICA MUNICIPAL ESTADOS UNIDOS MEXICANOS ZAPOTLÁN EL GRANDE, JAL.

DIRECCION DE OBRAS PUBLICAS

H. AYUNTAMIENTO DE ZAPOTLAN EL GRANDE, JALISCO

DIRECCIÓN GENERAL DE OBRAS PUBLICAS Y DESARROLLO URBANO

GENERADORES

OBRA:	CONSTRUCCIÓN DE CUARTO ADICIONAL Y/O MEJORAMIENTO DE VIVIENDA EN CABECERA MUNICIPAL DE ZAPOTLÁN EL GRANDE, JALISCO	ESTIMACIÓN 2	
UBICACIÓN:	ILR-01 IGNACIO LOPEZ RAYON No. 195, COL. CRISTO REY ILR-02 IGNACIO LOPEZ RAYON No. 255, COL. CRISTO REY	FECHA:	26 DE NOVIEMBRE
CONTRATISTA:	ING. ARQ. VÍCTOR MANUEL MORENO LEAL	PERIODO:	08 AL 26 DE NOVIEMBRE 2018
No. CONTRATO:	DOP/FAIS33/2018-02/024	ELABORÓ:	ING. ARQ. VÍCTOR MANUEL MORENO LEAL
		No. OBRA:	DOP/FAIS33/2018-02/024

HOJA: 10 DE 15

CLAVE	CONCEPTO	PARTIDA 5.- HERRERIA	UNIDAD
VENT- O1	INSTALACIÓN DE VENTANA DE 1.32 X 1.18 MTS. CON UN MODULO FIJO Y UNO CORREDIZO, CON MARCO DE ALUMINIO Y CRISTAL DE 6 MM. INCLUYE: MATERIALES, HERRAMIENTA Y MANO DE OBRA.		PZA

COQUIS

VENTANA

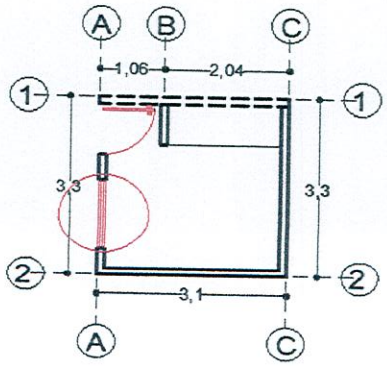

ILR-01

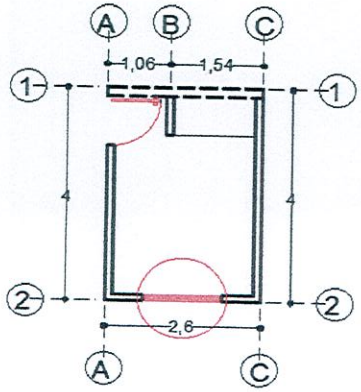

ILR-02

LOCALIZACION EJE	LOCALIZACION TRAMO	PZAS	LARGO	KG	ALTO	UNIDAD	VOLUMEN TOTAL
A	1- 2	1	1.32		1.18	PZA	1.00
2	A- C	1	1.32		1.18	PZA	1.00
						TOTAL	2.00

FIRMAS

CONTRATISTA

ING. ARQ. VÍCTOR MANUEL MORENO LEAL

SUPERVISION

JEFE DE SUPERVICION Y CONTROL DE OBRA PUBLICA

ING. JOSÉ DAVID DAMIÁN RÍOS

ADMINISTRACIÓN PÚBLICA MUNICIPAL 2018-2021 ZAPOTLÁN EL GRANDE, JAL.

DIRECCION DE OBRAS PUBLICAS

H. AYUNTAMIENTO DE ZAPOTLAN EL GRANDE, JALISCO

DIRECCIÓN GENERAL DE OBRAS PUBLICAS Y DESARROLLO URBANO

GENERADORES

OBRA:	CONSTRUCCIÓN DE CUARTO ADICIONAL Y/O MEJORAMIENTO DE VIVIENDA EN CABECERA MUNICIPAL DE ZAPOTLÁN EL GRANDE, JALISCO	ESTIMACIÓN 2	
UBICACIÓN:	ILR-01 IGNACIO LOPEZ RAYON No. 195, COL. CRISTO REY ILR-02 IGNACIO LOPEZ RAYON No. 255, COL. CRISTO REY	FECHA:	26 DE NOVIEMBRE
CONTRATISTA:	ING. ARQ. VÍCTOR MANUEL MORENO LEAL	PERIODO:	08 AL 26 DE NOVIEMBRE 2018
No. CONTRATO:	DOP/FAIS33/2018-02/024	ELABORÓ:	ING. ARQ. VÍCTOR MANUEL MORENO LEAL
		No. OBRA:	DOP/FAIS33/2018-02/024

HOJA: 11 DE 15

CLAVE	CONCEPTO	PARTIDA 5.- HERRERIA	UNIDAD
PUET-01	INSTALACIÓN DE PUERTA DE 0.90 X 2.20 MTS. DE TAMBOR CON MELAMINA, INCLUYE: MATERIALES, HERRAMIENTA Y MANO DE OBRA.		PZA

COQUIS

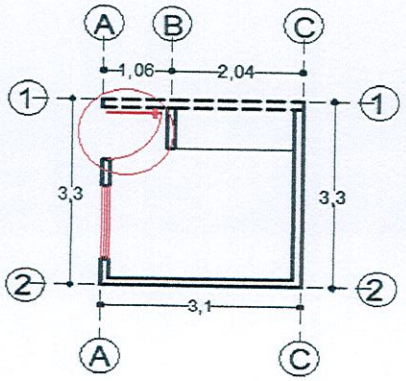

ILR-01

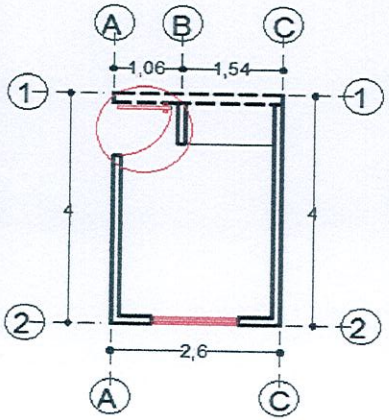

ILR-02

	LOCALIZACION EJE	LOCALIZACION TRAMO	PZAS	LARGO	KG	ALTO	UNIDAD	VOLUMEN TOTAL
PUERTA	A	1- 2	1	0.90		2.20	PZA	1.00
	A	1- 2	1	0.90		2.20	PZA	1.00
							TOTAL	2.00

FIRMAS

CONTRATISTA

ING. ARQ. VÍCTOR MANUEL MORENO LEAL

SUPERVISION

JEFE DE SUPERVICION Y CONTROL DE OBRA PUBLICA

ING. JOSÉ DAVID DAMIÁN RÍOS

ADMINISTRACIÓN PÚBLICA MUNICIPAL ESTADOS UNIDOS MEXICANOS ZAPOTLAN EL GRANDE, JAL.

DIRECCION DE OBRAS PUBLICAS

H. AYUNTAMIENTO DE ZAPOTLAN EL GRANDE, JALISCO

DIRECCIÓN GENERAL DE OBRAS PUBLICAS Y DESARROLLO URBANO

GENERADORES

OBRA:	CONSTRUCCIÓN DE CUARTO ADICIONAL Y/O MEJORAMIENTO DE VIVIENDA EN CABECERA MUNICIPAL DE ZAPOTLÁN EL GRANDE, JALISCO	ESTIMACIÓN 2	
UBICACIÓN:	ILR-01 IGNACIO LOPEZ RAYON No. 195, COL. CRISTO REY ILR-02 IGNACIO LOPEZ RAYON No. 255, COL. CRISTO REY	FECHA:	26 DE NOVIEMBRE
CONTRATISTA:	ING. ARQ. VÍCTOR MANUEL MORENO LEAL	PERIODO:	08 AL 26 DE NOVIEMBRE 2018
No. CONTRATO:	DOP/FAIS33/2018-02/024	ELABORÓ:	ING. ARQ. VÍCTOR MANUEL MORENO LEAL
		No. OBRA:	DOP/FAIS33/2018-02/024

HOJA: 12 DE 15

CLAVE	CONCEPTO	PARTIDA 6.- INSTALACION ELECTRICA	UNIDAD
INS-276	INSTALACION ELECTRICA TIPO RESIDENCIAL (NO INCLUYE LAMPARAS NI EQUIPO ESPECIAL).		SAL

COQUIS

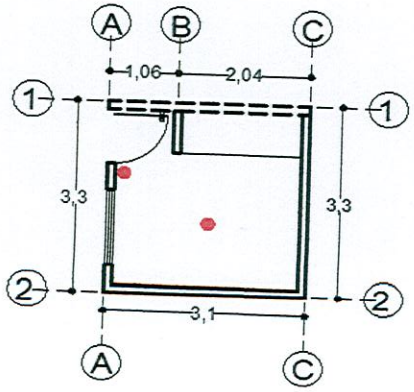

ILR-01

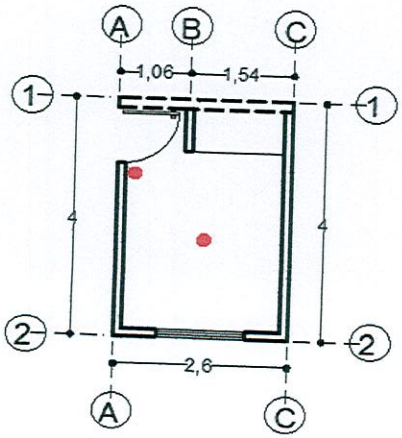

ILR-02

LOCALIZACION EJE	LOCALIZACION TRAMO	PZAS	LARGO	ANCHO	ALTO	UNIDAD	VOLUMEN TOTAL
1 - 2	A- C	1				SAL	1.00
1 - 2	A- C	1				SAL	1.00
						TOTAL	2.00

FIRMAS

CONTRATISTA

ING. ARQ. VÍCTOR MANUEL MORENO LEAL

SUPERVISION

JEFE DE SUPERVICION Y CONTROL DE OBRA PUBLICA

ING. JOSE DAVID DAMIÁN RÍOS

ADMINISTRACION PUBLICA MUNICIPAL 2018 UNIDOS MEJORAMOS ZAPOTLAN EL GRANDE, JAL.

DIRECCION DE OBRAS PUBLICAS

H. AYUNTAMIENTO DE ZAPOTLAN EL GRANDE, JALISCO

DIRECCIÓN GENERAL DE OBRAS PUBLICAS Y DESARROLLO URBANO

GENERADORES

OBRA:	CONSTRUCCIÓN DE CUARTO ADICIONAL Y/O MEJORAMIENTO DE VIVIENDA EN CABECERA MUNICIPAL DE ZAPOTLÁN EL GRANDE, JALISCO	ESTIMACIÓN 2	
UBICACIÓN:	ILR-01 IGNACIO LOPEZ RAYON No. 195, COL. CRISTO REY ILR-02 IGNACIO LOPEZ RAYON No. 255, COL. CRISTO REY	FECHA:	26 DE NOVIEMBRE
CONTRATISTA:	ING. ARQ. VÍCTOR MANUEL MORENO LEAL	PERIODO:	08 AL 26 DE NOVIEMBRE 2018
No. CONTRATO:	DOP/FAIS33/2018-02/024	ELABORÓ:	ING. ARQ. VÍCTOR MANUEL MORENO LEAL
		No. OBRA:	DOP/FAIS33/2018-02/024

HOJA: 13 DE 15

CLAVE	CONCEPTO	PARTIDA 6.- INSTALACION ELECTRICA	UNIDAD
INS-276.2	INSTALACION ELECTRICA TIPO RESIDENCIAL OCULTA PARA CONTACTO SENCILLO		SAL

COQUIS

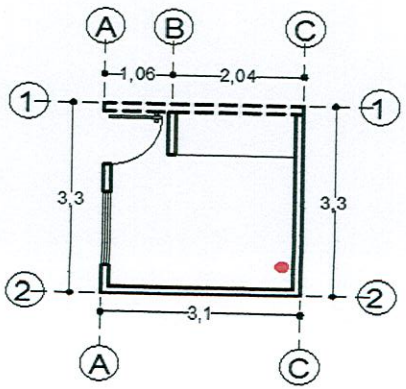

ILR-01

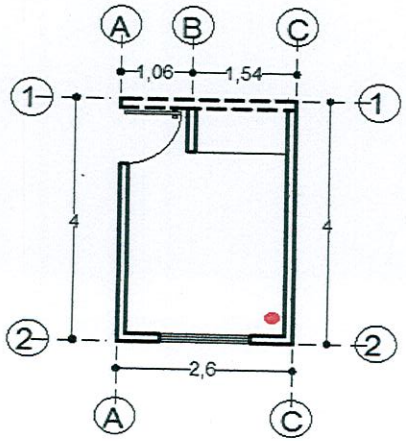

ILR-02

LOCALIZACION EJE	LOCALIZACION TRAMO	PZAS	LARGO	ANCHO	ALTO	UNIDAD	VOLUMEN TOTAL
C	1 - 2	1				SAL	1.00
C	1 - 2	1				SAL	1.00
						TOTAL	2.00

FIRMAS

CONTRATISTA

ING. ARQ. VÍCTOR MANUEL MORENO LEAL

SUPERVISION
JEFE DE SUPERVICION Y CONTROL DE OBRA PUBLICA

ING. JOSÉ DAVID DAMIÁN RÍOS

DIRECCION DE OBRAS PUBLICAS

H. AYUNTAMIENTO DE ZAPOTLAN EL GRANDE, JALISCO

DIRECCIÓN GENERAL DE OBRAS PUBLICAS Y DESARROLLO URBANO

GENERADORES

OBRA:	CONSTRUCCIÓN DE CUARTO ADICIONAL Y/O MEJORAMIENTO DE VIVIENDA EN CABECERA MUNICIPAL DE ZAPOTLÁN EL GRANDE, JALISCO	ESTIMACIÓN 2	
UBICACIÓN:	ILR-01 IGNACIO LOPEZ RAYON No. 195, COL. CRISTO REY ILR-02 IGNACIO LOPEZ RAYON No. 255, COL. CRISTO REY	FECHA:	26 DE NOVIEMBRE
CONTRATISTA:	ING. ARQ. VÍCTOR MANUEL MORENO LEAL	PERIODO:	08 AL 26 DE NOVIEMBRE 2018
No. CONTRATO:	DOP/FAIS33/2018-02/024	ELABORÓ:	ING. ARQ. VÍCTOR MANUEL MORENO LEAL
		No. OBRA:	DOP/FAIS33/2018-02/024

HOJA: 14 DE 15

CLAVE	CONCEPTO	PARTIDA 7.- INSTALACION PLUVIAL	UNIDAD
BAJ-145	SUMINISTRO Y COLOCACION DE BAJANTE DE P.V.C. DE 4" DE DIAM.		M

COQUIS

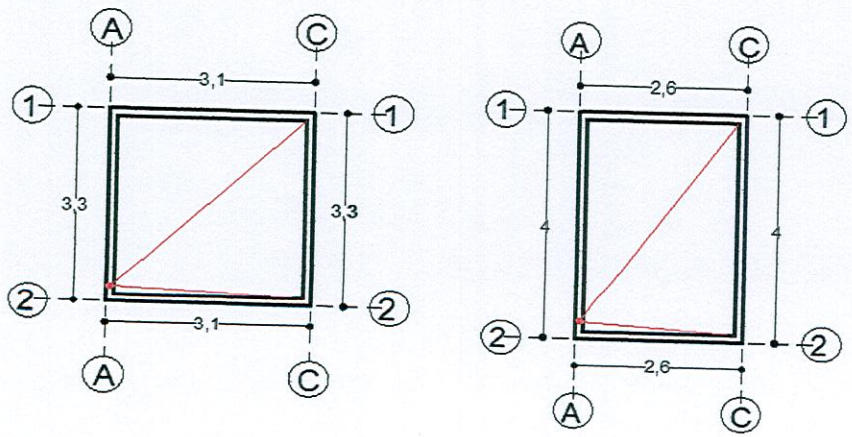

ILR-01 ILR-02

LOCALIZACION EJE	LOCALIZACION TRAMO	PZAS	LARGO	ANCHO	ALTO	UNIDAD	VOLUMEN TOTAL
A	1 - 2	1	3.00			M	3.00
A	1 - 2	1	3.00			M	3.00
						TOTAL	6.00

FIRMAS

CONTRATISTA

ING. ARQ. VÍCTOR MANUEL MORENO LEAL

SUPERVISION

JEFE DE SUPERVICION Y CONTROL DE OBRA PUBLICA

ING. JOSÉ DAVID DAMIÁN RÍOS

ADMINISTRACIÓN PÚBLICA 2018-2021 ESTADOS UNIDOS MEXICANOS ZAPOTLAN EL GRANDE, JAL.

DIRECCION DE OBRAS PUBLICAS

H. AYUNTAMIENTO DE ZAPOTLAN EL GRANDE, JALISCO

DIRECCIÓN GENERAL DE OBRAS PUBLICAS Y DESARROLLO URBANO

GENERADORES

OBRA:	CONSTRUCCIÓN DE CUARTO ADICIONAL Y/O MEJORAMIENTO DE VIVIENDA EN CABECERA MUNICIPAL DE ZAPOTLÁN EL GRANDE, JALISCO	ESTIMACIÓN 2	
UBICACIÓN:	ILR-01 IGNACIO LOPEZ RAYON No. 195, COL. CRISTO REY ILR-02 IGNACIO LOPEZ RAYON No. 255, COL. CRISTO REY	FECHA:	26 DE NOVIEMBRE
CONTRATISTA:	ING. ARQ. VÍCTOR MANUEL MORENO LEAL	PERIODO:	08 AL 26 DE NOVIEMBRE 2018
No. CONTRATO:	DOP/FAIS33/2018-02/024	ELABORÓ:	ING. ARQ. VÍCTOR MANUEL MORENO LEAL
		No. OBRA:	DOP/FAIS33/2018-02/024

HOJA: 15 DE 15

CLAVE	CONCEPTO	PARTIDA 8.- LIMPIEZA FINAL	UNIDAD
LIM-158	LIMPIEZA FINAL (GENERAL) DE OBRA		M2

COQUIS

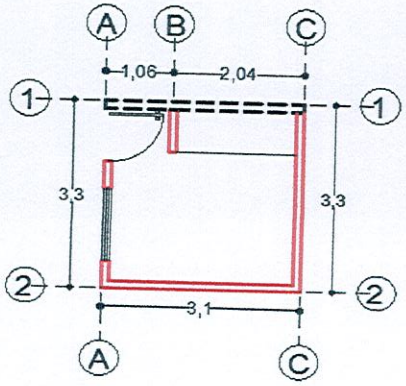

ILR-01

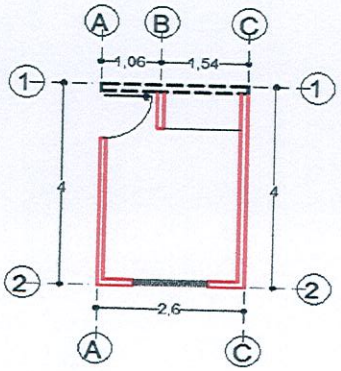

ILR-02

LOCALIZACION EJE	LOCALIZACION TRAMO	PZAS	LARGO	ANCHO	ALTO	UNIDAD	VOLUMEN TOTAL
1 - 2	A- C		3.15	3.10	2.90	M2	9.77
ILR-01							**9.77**
1 - 2	A - C		3.85	2.60		M2	10.01
ILR-02							**10.01**
						TOTAL	**19.78**

FIRMAS

CONTRATISTA

ING. ARQ. VÍCTOR MANUEL MORENO LEAL

SUPERVISIÓN

JEFE DE SUPERVICIÓN Y CONTROL DE OBRA PUBLICA

ING. JOSÉ DAVID DAMIÁN RÍOS

DIRECCION DE OBRAS PUBLICAS

H. AYUNTAMIENTO DE ZAPOTLAN EL GRANDE, JALISCO

DIRECCIÓN GENERAL DE OBRAS PUBLICAS Y DESARROLLO URBANO

AVANCE FOTOGRAFICO

OBRA:	CONSTRUCCIÓN DE CUARTO ADICIONAL Y/O MEJORAMIENTO DE VIVIENDA EN LA CABECERA MUNICIPAL DE ZAPOTLÁN EL GRANDE, JALISCO.	OR. DE TRABAJO:	
UBICACIÓN:	CONOCIDA	ESTIMACIÓN:	ESTIMACIÓN 2
CONTRATISTA:	ING. ARQ. VÍCTOR MANUEL MORENO LEAL	FECHA:	26 DE NOVIEMBRE
No. CONTRATO:	DOP/FAIS33/2018-02/024	PERIODO:	08 AL 26 DE NOVIEMBRE 2018
		ELABORÓ:	ING. ARQ. VÍCTOR MANUEL MORENO LEAL
		No. OBRA:	DOP/FAIS33/2018-02/024

HOJA: 1 DE 15

CLAVE	CONCEPTO	UNIDAD
LIM-008	LIMPIEZA Y DESHIERBE DE TERRENO A MANO INCLUYE: RETIRO DEL PRODUCTO DE LA LIMPIEZA, MANO DE OBRA HERRAMIENTA Y TODO LO QUE SEA NECESARIO PARA SU CORRECTA EJECUCION.	M2

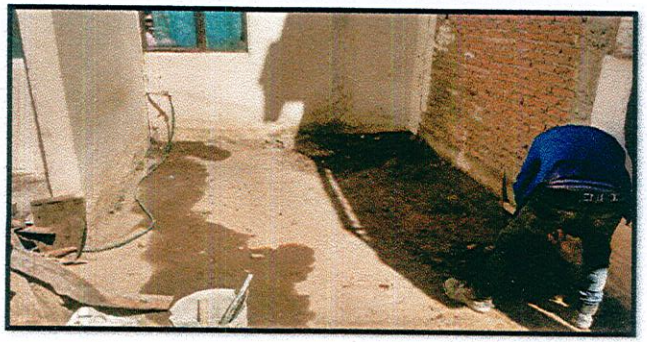

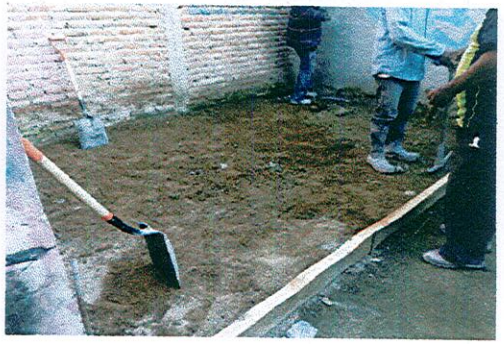

FIRMAS

CONTRATISTA

ING. ARQ. VÍCTOR MANUEL MORENO LEAL

SUPERVISION

JEFE DE SUPERVICIÓN Y CONTROL DE OBRA PUBLICA

ING. JOSE DAVID DAMIÁN RÍOS

ADMINISTRACIÓN PÚBLICA MUNICIPAL ESTADOS UNIDOS MEXICANOS ZAPOTLÁN EL GRANDE, JAL.

DIRECCION DE OBRAS PUBLICAS

H. AYUNTAMIENTO DE ZAPOTLAN EL GRANDE, JALISCO

DIRECCIÓN GENERAL DE OBRAS PUBLICAS Y DESARROLLO URBANO

AVANCE FOTOGRAFICO

OBRA:	CONSTRUCCIÓN DE CUARTO ADICIONAL Y/O MEJORAMIENTO DE VIVIENDA EN LA CABECERA MUNICIPAL DE ZAPOTLÁN EL GRANDE, JALISCO.	OR. DE TRABAJO:	
		ESTIMACIÓN:	ESTIMACIÓN 2
UBICACIÓN:	CONOCIDA	FECHA:	26 DE NOVIEMBRE
		PERIODO:	08 AL 26 DE NOVIEMBRE 2018
CONTRATISTA:	ING. ARQ. VÍCTOR MANUEL MORENO LEAL	ELABORÓ:	ING. ARQ. VÍCTOR MANUEL MORENO LEAL
No. CONTRATO:	DOP/FAIS33/2018-02/024	No. OBRA:	DOP/FAIS33/2018-02/024

HOJA: 2 DE 15

CLAVE	CONCEPTO	UNIDAD
TRA-657	TRAZO Y NIVELACION DE TERRENO SENSIBLEMENTE PLANO ESTABLECIENDO BANCO DE NIVEL Y EJES DE REFERENCIA DEFINITIVAS, CON TRANSITO Y NIVEL, INCLUYE: PERSONAL TECNICO CALIFICADO, ESTACAS, LOCALIZACION DE ENTRE EJES, MATERIALES PARA SEÑALAMIENTO, EQUIPO, HERRAMIENTA Y MANO DE OBRA.	M2

FIRMAS

CONTRATISTA

ING. ARQ. VÍCTOR MANUEL MORENO LEAL

SUPERVISION

JEFE DE SUPERVICION Y CONTROL DE OBRA PUBLICA

ING. JOSE DAVID DAMIÁN RÍOS

ADMINISTRACIÓN PÚBLICA MUNICIPAL ESTADOS UNIDOS MEXICANOS ZAPOTLÁN EL GRANDE, JAL.

DIRECCION DE OBRAS PUBLICAS

H. AYUNTAMIENTO DE ZAPOTLAN EL GRANDE, JALISCO

DIRECCIÓN GENERAL DE OBRAS PUBLICAS Y DESARROLLO URBANO

AVANCE FOTOGRAFICO

OBRA:	CONSTRUCCIÓN DE CUARTO ADICIONAL Y/O MEJORAMIENTO DE VIVIENDA EN LA CABECERA MUNICIPAL DE ZAPOTLÁN EL GRANDE, JALISCO.	OR. DE TRABAJO:	
		ESTIMACIÓN:	ESTIMACION 2
UBICACIÓN:	CONOCIDA	FECHA:	26 DE NOVIEMBRE
		PERIODO:	08 AL 26 DE NOVIEMBRE 2018
CONTRATISTA:	ING. ARQ. VÍCTOR MANUEL MORENO LEAL	ELABORÓ:	ING. ARQ. VÍCTOR MANUEL MORENO LEAL
No. CONTRATO:	DOP/FAIS33/2018-02/024	No. OBRA:	DOP/FAIS33/2018-02/024

HOJA: 3 DE 15

CLAVE	CONCEPTO	UNIDAD
PIS-086.1	PISO DE CONCRETO F'C= A 150 KG/CM. DE 8 CMS. DE ESPESOR, ACABADO PULIDO, REFORZADO CON MALLA-LAC 6X6-6/6, INCLUYE: MATERIALES Y MANO DE OBRA.	M2

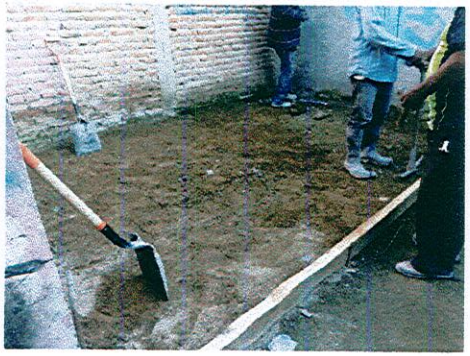

FIRMAS

CONTRATISTA

ING. ARQ. VÍCTOR MANUEL MORENO LEAL

SUPERVISION

JEFE DE SUPERVICION Y CONTROL DE OBRA PUBLICA

ING. JOSÉ DAVID DAMIÁN RÍOS

ADMINISTRACION PUBLICA MUNICIPAL ESTADOS UNIDOS MEXICANOS ZAPOTLAN EL GRANDE, JAL.

DIRECCION DE OBRAS PUBLICAS

H. AYUNTAMIENTO DE ZAPOTLAN EL GRANDE, JALISCO

DIRECCIÓN GENERAL DE OBRAS PUBLICAS Y DESARROLLO URBANO

AVANCE FOTOGRAFICO

OBRA:	CONSTRUCCIÓN DE CUARTO ADICIONAL Y/O MEJORAMIENTO DE VIVIENDA EN LA CABECERA MUNICIPAL DE ZAPOTLÁN EL GRANDE, JALISCO.	OR. DE TRABAJO:	
UBICACIÓN:	CONOCIDA	ESTIMACIÓN:	ESTIMACIÓN 2
		FECHA:	26 DE NOVIEMBRE
CONTRATISTA:	ING. ARQ. VÍCTOR MANUEL MORENO LEAL	PERIODO:	08 AL 26 DE NOVIEMBRE 2018
No. CONTRATO:	DOP/FAIS33/2018-02/024	ELABORÓ:	ING. ARQ. VÍCTOR MANUEL MORENO LEAL
		No. OBRA:	DOP/FAIS33/2018-02/024

HOJA: 4 DE 15

CLAVE	CONCEPTO	UNIDAD
BAJ-145	SUMINISTRO Y COLOCACION DE BAJANTE DE P.V.C. DE 4" DE DIAM.	M

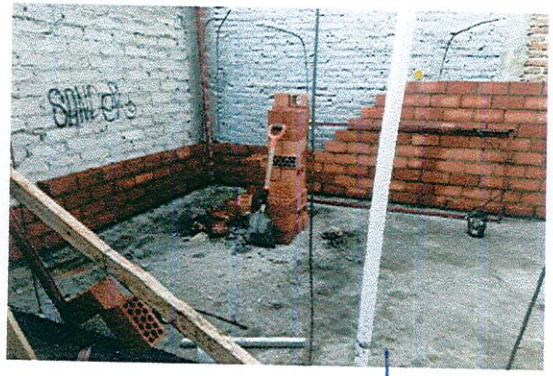

FIRMAS

CONTRATISTA

ING. ARQ. VÍCTOR MANUEL MORENO LEAL

SUPERVISION

JEFE DE SUPERVICION Y CONTROL DE OBRA PUBLICA

ING. JOSÉ DAVID DAMIÁN RÍOS

ADMINISTRACION PUBLICA MUNICIPAL ESTADOS UNIDOS MEXICANOS ZAPOTLAN EL GRANDE, JAL.

DIRECCION DE OBRAS PUBLICAS

H. AYUNTAMIENTO DE ZAPOTLAN EL GRANDE, JALISCO

DIRECCIÓN GENERAL DE OBRAS PUBLICAS Y DESARROLLO URBANO

AVANCE FOTOGRAFICO

OBRA:	CONSTRUCCIÓN DE CUARTO ADICIONAL Y/O MEJORAMIENTO DE VIVIENDA EN LA CABECERA MUNICIPAL DE ZAPOTLÁN EL GRANDE, JALISCO.	OR. DE TRABAJO:	
UBICACIÓN:	CONOCIDA	ESTIMACIÓN:	ESTIMACION 2
		FECHA:	26 DE NOVIEMBRE
CONTRATISTA:	ING. ARQ. VÍCTOR MANUEL MORENO LEAL	PERIODO:	08 AL 26 DE NOVIEMBRE 2018
No. CONTRATO:	DOP/FAIS33/2018-02/024	ELABORÓ:	ING. ARQ. VÍCTOR MANUEL MORENO LEAL
		No. OBRA:	DOP/FAIS33/2018-02/024

HOJA: 5 DE 15

CLAVE	CONCEPTO	UNIDAD
NOVA 1	SUMINISTRO Y CONSTRUCION DE NOVAMURO A BASE DE TABIQUE HUECO TIPO VINTEX 12/12 Y TIPO MULTEX 12/12 INCLUYE: MATERIALES, MANO DE OBRA, HERRAMIENTA, EQUIPO Y TODO LO QUE SEA NECESARIO PARA SU CORRECTA EJECUCION.	M2

FIRMAS

CONTRATISTA

ING. ARQ. VÍCTOR MANUEL MORENO LEAL

SUPERVISION

JEFE DE SUPERVICIÓN Y CONTROL DE OBRA PUBLICA

ING. JOSÉ DAVID DAMIÁN RÍOS

DIRECCIÓN DE OBRAS PÚBLICAS

H. AYUNTAMIENTO DE ZAPOTLAN EL GRANDE, JALISCO

DIRECCIÓN GENERAL DE OBRAS PUBLICAS Y DESARROLLO URBANO

AVANCE FOTOGRAFICO

OBRA:	CONSTRUCCIÓN DE CUARTO ADICIONAL Y/O MEJORAMIENTO DE VIVIENDA EN LA CABECERA MUNICIPAL DE ZAPOTLÁN EL GRANDE, JALISCO.	OR. DE TRABAJO:	
		ESTIMACIÓN:	ESTIMACIÓN 2
UBICACIÓN:	CONOCIDA	FECHA:	26 DE NOVIEMBRE
		PERIODO:	08 AL 26 DE NOVIEMBRE 2018
CONTRATISTA:	ING. ARQ. VÍCTOR MANUEL MORENO LEAL	ELABORÓ:	ING. ARQ. VÍCTOR MANUEL MORENO LEAL
No. CONTRATO:	DOP/FAIS33/2018-02/024	No. OBRA:	DOP/FAIS33/2018-02/024

HOJA: 6 DE 15

CLAVE	CONCEPTO	UNIDAD
ANC-001	ANCLAJE DE 3 VARILLAS DE ACERO CORRUGADO DE 3/8" DE 3 MTS. DE LONGITUD PARA CASTILLOS, INCLUYE: HACER ESCUADRA, PLOMEADO Y AMARRADO CON ALAMBRE RECOCIDO, MATERIALES, MANO DE OBRA, HERRAMIENTA, EQUIPO Y TODO LO QUE SEA NECESARIOPARA SU CORRECTA	PZA

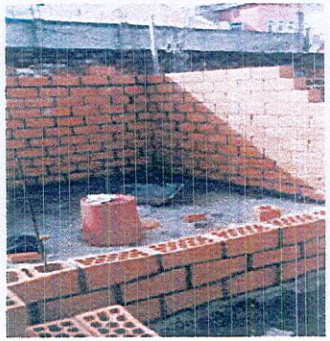

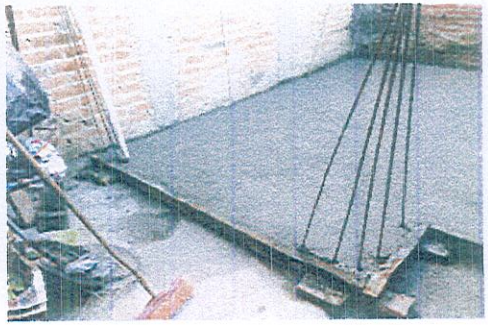

FIRMAS

CONTRATISTA

ING. ARQ. VÍCTOR MANUEL MORENO LEAL

SUPERVISIÓN

JEFE DE SUPERVICION Y CONTROL DE OBRA PUBLICA

ING. JOSE DAVID DAMIÁN RÍOS

DIRECCION DE OBRAS PUBLICAS

H. AYUNTAMIENTO DE ZAPOTLAN EL GRANDE, JALISCO

DIRECCIÓN GENERAL DE OBRAS PUBLICAS Y DESARROLLO URBANO

AVANCE FOTOGRAFICO

OBRA:	CONSTRUCCIÓN DE CUARTO ADICIONAL Y/O MEJORAMIENTO DE VIVIENDA EN LA CABECERA MUNICIPAL DE ZAPOTLÁN EL GRANDE, JALISCO.	OR. DE TRABAJO:	
UBICACIÓN:	CONOCIDA	ESTIMACIÓN:	ESTIMACION 2
CONTRATISTA:	ING. ARQ. VÍCTOR MANUEL MORENO LEAL	FECHA:	26 DE NOVIEMBRE
No. CONTRATO:	DOP/FAIS33/2018-02/024	PERIODO:	08 AL 26 DE NOVIEMBRE 2018
		ELABORÓ:	ING. ARQ. VÍCTOR MANUEL MORENO LEAL
		No. OBRA:	DOP/FAIS33/2018-02/024

HOJA: 7 DE 15

CLAVE	CONCEPTO	UNIDAD
COL-001	COLADO DE CASTILLO DE CONCRETO (f'c=150 KG/CM2) AHOGADO EN MURO SECCION (10 x 9) CMS. 2 PZAS. INCLUYE: MATERIALES, MANO DE OBRA, HERRAMIENTA, EQUIPO Y TODO LO QUE SEA NECESARIO PARA SU CORRECTA EJECUCION.	M

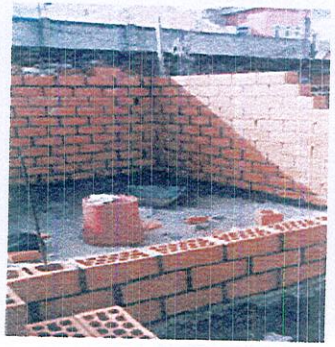

FIRMAS

CONTRATISTA

ING. ARQ. VÍCTOR MANUEL MORENO LEAL

SUPERVISIÓN
JEFE DE SUPERVICIÓN Y CONTROL DE OBRA PUBLICA

ING. JOSÉ DAVID DAMIÁN RÍOS

DIRECCIÓN DE OBRAS PUBLICAS

H. AYUNTAMIENTO DE ZAPOTLAN EL GRANDE, JALISCO

DIRECCIÓN GENERAL DE OBRAS PUBLICAS Y DESARROLLO URBANO

AVANCE FOTOGRAFICO

OBRA:	CONSTRUCCIÓN DE CUARTO ADICIONAL Y/O MEJORAMIENTO DE VIVIENDA EN LA CABECERA MUNICIPAL DE ZAPOTLÁN EL GRANDE, JALISCO.	OR. DE TRABAJO:	
UBICACIÓN:	CONOCIDA	ESTIMACIÓN:	ESTIMACION 2
CONTRATISTA:	ING. ARQ. VÍCTOR MANUEL MORENO LEAL	FECHA:	26 DE NOVIEMBRE
No. CONTRATO:	DOP/FAIS33/2018-02/024	PERIODO:	03 AL 26 DE NOVIEMBRE 2018
		ELABORÓ:	ING. ARQ. VÍCTOR MANUEL MORENO LEAL
		No. OBRA:	DOP/FAIS33/2018-02/024

HOJA: 8 DE 15

CLAVE	CONCEPTO	UNIDAD
NOVA 2	SUMINISTRO Y CONSTRUCCION DE NOVADALA MARCA NOVACERAMIC, CON COLADO DE CONCRETO (f'c= 150 KG/CM2) REFORZADO CON ARMEX REFORZADO TIPO 12-12-3 CON UNA SECCION INTERIOR DE CONCRETO DE (11.08 X 8.1) CMS. Y UNA SECCION TERMINADA DE (11.5 X 15) CMS. INCLUYE:	M

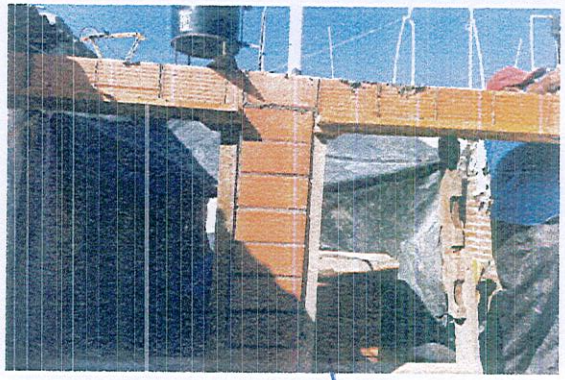

FIRMAS

CONTRATISTA

ING. ARQ. VÍCTOR MANUEL MORENO LEAL

SUPERVISION

JEFE DE SUPERVICION Y CONTROL DE OBRA PUBLICA

ING. JOSÉ DAVID DAMIÁN RÍOS

DIRECCION DE OBRAS PUBLICAS

H. AYUNTAMIENTO DE ZAPOTLAN EL GRANDE, JALISCO

DIRECCIÓN GENERAL DE OBRAS PUBLICAS Y DESARROLLO URBANO

AVANCE FOTOGRAFICO

OBRA:	CONSTRUCCIÓN DE CUARTO ADICIONAL Y/O MEJORAMIENTO DE VIVIENDA EN LA CABECERA MUNICIPAL DE ZAPOTLÁN EL GRANDE, JALISCO.	OR. DE TRABAJO:	
		ESTIMACIÓN:	ESTIMACION 2
UBICACIÓN:	CONOCIDA	FECHA:	26 DE NOVIEMBRE
		PERIODO:	08 AL 26 DE NOVIEMBRE 2018
CONTRATISTA:	ING. ARQ. VÍCTOR MANUEL MORENO LEAL	ELABORÓ:	ING. ARQ. VÍCTOR MANUEL MORENO LEAL
No. CONTRATO:	DOP/FAIS33/2018-02/024	No. OBRA:	DOP/FAIS33/2018-02/024

HOJA: 9 DE 15

CLAVE	CONCEPTO	UNIDAD
NOVA 3	SUMINISTRO Y CONSTRUCION DE CUBIERTA A BASE NOVALOSA CON DIMENSIONES DE (80 X 24 X 9) CMS. MARCA NOVACERAMIC, INCLUYE CIMBRA Y DESCIMBRA DE MADERA DE PINO DE 2DA., NERVADURAS DE (10X9) CMS. DE CONCRETO (f'c=200 KG/CM2, CAPA DE COMPRESION DE CONCRETO DE LA MISMA CALIDAD DE 3 CMS. DE ESPESOR: REFORZADA CON MALLA-LAC 6X6-10/10, INCLUYE: MATERIALES, MANO DE OBRA, HERRAMIENTA, EQUIPO Y TODO LO QUE SEA NECESARIO PARA SU CORECTA EJECUCION.	M2

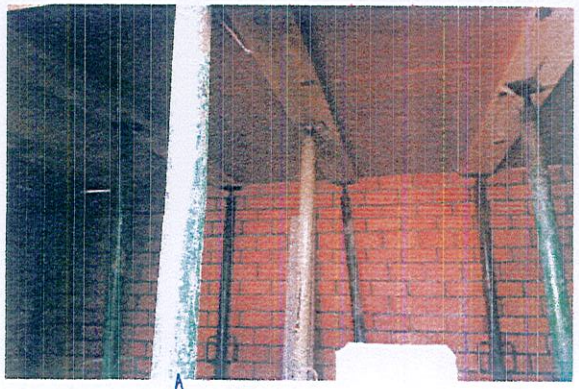

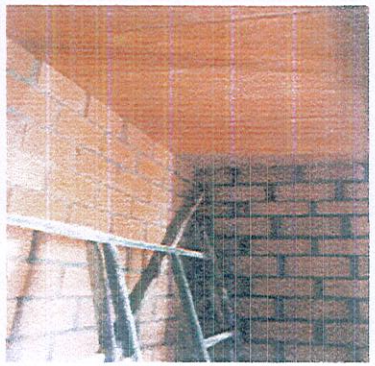

FIRMAS

CONTRATISTA

ING. ARQ. VÍCTOR MANUEL MORENO LEAL

SUPERVISION

JEFE DE SUPERVICION Y CONTROL DE OBRA PUBLICA

ING. JOSÉ DAVID DAMIÁN RÍOS

DIRECCION DE OBRAS PUBLICAS

H. AYUNTAMIENTO DE ZAPOTLAN EL GRANDE, JALISCO

DIRECCIÓN GENERAL DE OBRAS PUBLICAS Y DESARROLLO URBANO

AVANCE FOTOGRAFICO

OBRA:	CONSTRUCCIÓN DE CUARTO ADICIONAL Y/O MEJORAMIENTO DE VIVIENDA EN LA CABECERA MUNICIPAL DE ZAPOTLÁN EL GRANDE, JALISCO.	OR. DE TRABAJO:	
		ESTIMACIÓN:	ESTIMACIÓN 2
UBICACIÓN:	CONOCIDA	FECHA:	26 DE NOVIEMBRE
		PERIODO:	08 AL 26 DE NOVIEMBRE 2018
CONTRATISTA:	ING. ARC. VÍCTOR MANUEL MORENO LEAL	ELABORÓ:	ING. ARQ. VÍCTOR MANUEL MORENO LEAL
No. CONTRATO:	DOP/FAIS33/2018-02/024	No. OBRA:	DOP/FAIS33/2018-02/024

HOJA: 10 DE 15

CLAVE	CONCEPTO	UNIDAD
TEN-079	TENDIDO DE ZAVALETA O CHAFLAN CON PEDACERA DE LADRILLO ASENTADO Y JUNTEADO CON MORTERO CALHIDRA-ARENA-CEMENTO PROP. 1:3	M

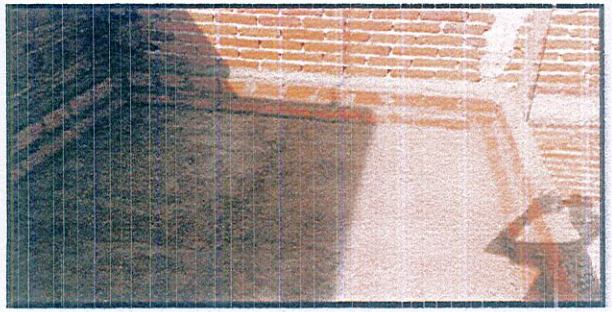

FIRMAS

CONTRATISTA

ING. ARQ. VÍCTOR MANUEL MORENO LEAL

SUPERVISIÓN

JEFE DE SUPERVICION Y CONTROL DE OBRA PUBLICA

ING. JOSÉ DAVID DAMIÁN RÍOS

DIRECCION DE OBRAS PUBLICAS

H. AYUNTAMIENTO DE ZAPOTLAN EL GRANDE, JALISCO

DIRECCIÓN GENERAL DE OBRAS PUBLICAS Y DESARROLLO URBANO

AVANCE FOTOGRAFICO

OBRA:	CONSTRUCCIÓN DE CUARTO ADICIONAL Y/O MEJORAMIENTO DE VIVIENDA EN LA CABECERA MUNICIPAL DE ZAPOTLÁN EL GRANDE, JALISCO.	OR. DE TRABAJO:	
UBICACIÓN:	CONOCIDA	ESTIMACIÓN:	ESTIMACION 2
		FECHA:	26 DE NOVIEMBRE
CONTRATISTA:	ING. ARQ. VÍCTOR MANUEL MORENO LEAL	PERIODO:	08 AL 26 DE NOVIEMBRE 2018
		ELABORÓ:	ING. ARQ. VÍCTOR MANUEL MORENO LEAL
No. CONTRATO:	DOP/FAIS33/2018-02/024	No. OBRA:	DOP/FAIS33/2018-02/024

HOJA: 11 DE 15

CLAVE	CONCEPTO	UNIDAD
INS-276	INSTALACION ELECTRICA TIPO RESIDENCIAL (NO INCLUYE LAMPARAS NI EQUIPO ESPECIAL).	SAL

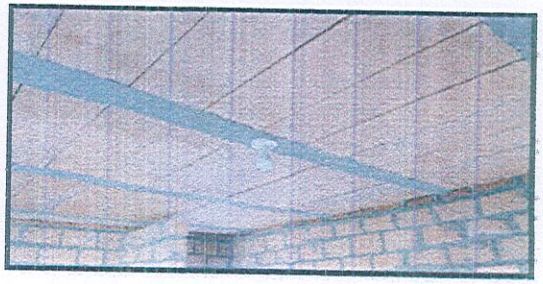

FIRMAS

CONTRATISTA

ING. ARQ. VÍCTOR MANUEL MORENO LEAL

FIRMAS

SUPERVISION

JEFE DE SUPERVICION Y CONTROL DE OBRA PUBLICA

ING. JOSE DAVID DAMIÁN RÍOS

DIRECCIÓN DE OBRAS PUBLICAS

H. AYUNTAMIENTO DE ZAPOTLAN EL GRANDE, JALISCO

DIRECCIÓN GENERAL DE OBRAS PUBLICAS Y DESARROLLO URBANO

AVANCE FOTOGRAFICO

OBRA:	CONSTRUCCIÓN DE CUARTO ADICIONAL Y/O MEJORAMIENTO DE VIVIENDA EN LA CABECERA MUNICIPAL DE ZAPOTLÁN EL GRANDE, JALISCO.	OR. DE TRABAJO:	
		ESTIMACIÓN:	ESTIMACION 2
UBICACIÓN:	CONOCIDA	FECHA:	26 DE NOVIEMBRE
		PERIODO:	08 AL 26 DE NOVIEMBRE 2018
CONTRATISTA:	ING. ARQ. VÍCTOR MANUEL MORENO LEAL	ELABORÓ:	ING. ARQ. VÍCTOR MANUEL MORENO LEAL
No. CONTRATO:	DOP/FAIS33/2018-02/024	No. OBRA:	DOP/FAIS33/2018-02/024

HOJA: 12 DE 15

CLAVE	CONCEPTO	UNIDAD
INS-276.2	INSTALACION ELECTRICA TIPO RESIDENCIAL OCULTA PARA CONTACTO SENCILLO	SAL

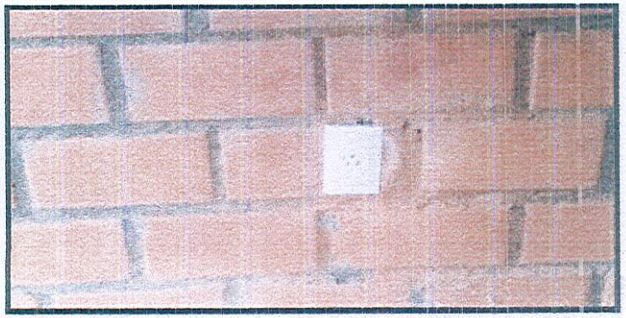

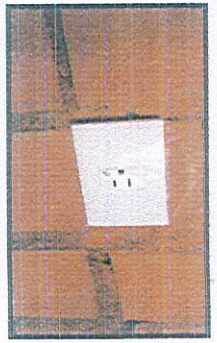

FIRMAS

FIRMAS

CONTRATISTA

ING. ARQ. VÍCTOR MANUEL MORENO LEAL

SUPERVISIÓN

JEFE DE SUPERVICION Y CONTROL DE OBRA PUBLICA

ING. JOSÉ DAVID DAMIÁN RÍOS

DIRECCION DE OBRAS PUBLICAS

H. AYUNTAMIENTO DE ZAPOTLAN EL GRANDE, JALISCO

DIRECCIÓN GENERAL DE OBRAS PUBLICAS Y DESARROLLO URBANO

AVANCE FOTOGRAFICO

OBRA:	CONSTRUCCIÓN DE CUARTO ADICIONAL Y/O MEJORAMIENTO DE VIVIENDA EN LA CABECERA MUNICIPAL DE ZAPOTLÁN EL GRANDE, JALISCO.	OR. DE TRABAJO:	
UBICACIÓN:	CONOCIDA	ESTIMACIÓN:	ESTIMACIÓN 2
CONTRATISTA:	ING. ARQ. VÍCTOR MANUEL MORENO LEAL	FECHA:	26 DE NOVIEMBRE
No. CONTRATO:	DOP/FAIS33/2018-02/024	PERIODO:	08 AL 26 DE NOVIEMBRE 2018
		ELABORÓ:	ING. ARQ. VÍCTOR MANUEL MORENO LEAL
		No. OBRA:	DOP/FAIS33/2018-02/024

HOJA: 13 DE 15

CLAVE	CONCEPTO	UNIDAD
VENT-01	INSTALACIÓN DE VENTANA DE 1.32 X 1.18 MTS. CON UN MODULO FIJO Y UNO CORREDIZO, CON MARCO DE ALUMINIO Y CRISTAL DE 6 MM. INCLUYE: MATERIALES, HERRAMIENTA Y MANO DE OBRA.	PZA

FIRMAS

CONTRATISTA

ING. ARQ. VÍCTOR MANUEL MORENO LEAL

FIRMAS

SUPERVISION

JEFE DE SUPERVICION Y CONTROL DE OBRA PUBLICA

ING. JOSÉ DAVID DAMIÁN RÍOS

DIRECCION DE OBRAS PUBLICAS

H. AYUNTAMIENTO DE ZAPOTLAN EL GRANDE, JALISCO

DIRECCIÓN GENERAL DE OBRAS PUBLICAS Y DESARROLLO URBANO

AVANCE FOTOGRAFICO

OBRA:	CONSTRUCCIÓN DE CUARTO ADICIONAL Y/O MEJORAMIENTO DE VIVIENDA EN LA CABECERA MUNICIPAL DE ZAPOTLÁN EL GRANDE, JALISCO.	OR. DE TRABAJO:	
UBICACIÓN:	CONOCIDA	ESTIMACIÓN:	ESTIMACION 2
CONTRATISTA:	ING. ARQ. VÍCTOR MANUEL MORENO LEAL	FECHA:	26 DE NOVIEMBRE
No. CONTRATO:	DOP/FAIS33/2018-02/024	PERIODO:	08 AL 26 DE NOVIEMBRE 2018
		ELABORÓ:	ING. ARQ. VÍCTOR MANUEL MORENO LEAL
		No. OBRA:	DOP/FAIS33/2018-02/024

HOJA: 14 DE 15

CLAVE	CONCEPTO	UNIDAD
PUET-01	INSTALACIÓN DE PUERTA DE 0.90 X 2.20 MTS. DE TAMBOR CON MELAMINA, INCLUYE: MATERIALES, HERRAMIENTA Y MANO DE OBRA.	PZA

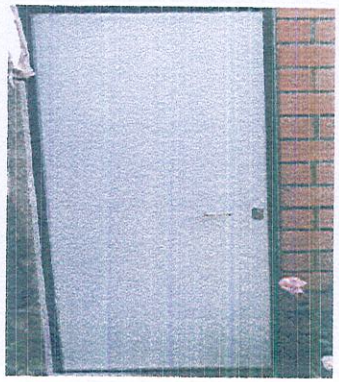

FIRMAS

CONTRATISTA

ING. ARQ. VÍCTOR MANUEL MORENO LEAL

SUPERVISIÓN

JEFE DE SUPERVICION Y CONTROL DE OBRA PUBLICA

ING. JOSÉ DAVID DAMIÁN RÍOS

DIRECCIÓN DE OBRAS PUBLICAS

H. AYUNTAMIENTO DE ZAPOTLAN EL GRANDE, JALISCO

DIRECCIÓN GENERAL DE OBRAS PUBLICAS Y DESARROLLO URBANO

AVANCE FOTOGRAFICO

OBRA:	CONSTRUCCIÓN DE CUARTO ADICIONAL Y/O MEJORAMIENTO DE VIVIENDA EN LA CABECERA MUNICIPAL DE ZAPOTLÁN EL GRANDE, JALISCO.	OR. DE TRABAJO:	
UBICACIÓN:	CONOCIDA	ESTIMACIÓN:	ESTIMACION 2
CONTRATISTA:	ING. ARQ. VÍCTOR MANUEL MORENO LEAL	FECHA:	26 DE NOVIEMBRE
No. CONTRATO:	DOP/FAIS33/2018-02/024	PERIODO:	08 AL 26 DE NOVIEMBRE 2018
		ELABORÓ:	ING. ARQ. VÍCTOR MANUEL MORENO LEAL
		No. OBRA:	DOP/FAIS33/2018-02/024

HOJA: 15 DE 15

CLAVE	CONCEPTO	UNIDAD
LIM-158	LIMPIEZA FINAL (GENERAL) DE OBRA	M2

FIRMAS

FIRMAS

CONTRATISTA

ING. ARQ. VÍCTOR MANUEL MORENO LEAL

SUPERVISION

JEFE DE SUPERVICION Y CONTROL DE OBRA PUBLICA

ING. JOSÉ DAVID DAMIÁN RÍOS

DIRECCION DE OBRAS PUBLICAS